Laguna®

SYSTEMY DO DRZWI PRZESUWNYCH
SLIDING DOOR SYSTEMS

INSTRUKCJE MONTAŻU
ASSEMBLY MANUALS

RYSUNKI TECHNICZNE | WYMIARY | ROZWIĄZANIA OPCJONALNE
TECHNICAL DRAWINGS | DIMENSIONS | OPTIONAL SOLUTIONS

!

*Zaleca się postępowanie zgodnie z niniejszą instrukcją przy użyciu odpowiednich narzędzi, zgodnych ze wskazaniami. W przypadku elementów, których powierzchnia może być ostra należy stosować środki ochrony indywidualnej oraz zabezpieczenie obszaru pracy. Firma Laguna Fabryka Okuć Sp. z o.o. Sp. k. uchyla się od odpowiedzialności za działania wynikające z postępowania niezgodnego z niniejszą instrukcją.

**It is recommended that you follow these instructions using the appropriate tools as indicated. In the case of elements whose surface can be sharp, use personal protective equipment and work area protection. The company Laguna Hardware Factory Limited Liability Limited Partnership refrains from liability for actions resulting from conduct incompatible with this instruction.*

SPIS TREŚCI
TABLE OF CONTENTS

SYSTEMY BUDOWLANE* / *construction systems**

EKONOM	drzwi przejściowe bezprogowe *passage door without treshold*	40 kg	04
STANDARD	do ściany z maskownicą *for wall with cover rail*	100 kg	05
STANDARD	do sufitu bez maskownicy *for ceilingt without cover rail*	100 kg	07
PORTA GLASS	drzwi szklane bezprogowe *glass door without treshold*	75 kg	09
STANFOLD	drzwi składane bezprogowe *folding door without treshold*	2x40 kg	10

SYSTEMY MEBLOWE* / *furniture systems**

BIFOLD	drzwi składane bezprogowe *folding door without treshold*	2x15 kg	12
DUOFOLD	drzwi składane z progiem *folding door with treshold*	2x15 kg	15
UNIFUTURE 15 kg	drzwi mijane bezprogowe *folding door without treshold*	15 kg	18
UNIFUTURE 30 kg 50 kg	drzwi mijane bezprogowe *folding door without treshold*	30 kg 50 kg	19
FUTURE II	do szaf z wbudowanym cokołem *for the wardrobes with incorporated socle*	30 kg	20
SUPERIOR	niemijany, mocowanie EASY *non-overlaping, EASY mounting*	60 kg	23
SUPERIOR	mijany, mocowanie EASY *overlaping, EASY mounting*	60 kg	26
SUPERIOR	na troje drzwi *for three door*	60 kg	29
SUPERIOR	niemijany, samodomykacz *non-overlaping, softcloser*	60 kg	32
SUPERIOR R	mijany, mocowanie EASY *overlaping, EASY mounting*	60 kg	35
SUPERIOR R	niemijany, mocowanie EASY *non-overlaping, EASY mounting*	60 kg	38
SUPERIOR R	niemijany, mocowanie EASY, samodomykacz *non-overlaping, EASY mounting, softcloser*	60 kg	41
SIMPLE II 30kg	z szyną dolną AOF-030 do 30 kg *with lower rail AOF-030 up to 30 kg*	30 kg	44
SIMPLE II 50 kg	z szyną dolną AOF-019 do 50 kg *with lower rail AOF-019 up to 50 kg*	50 kg	46
FAST R	proste systemy do wysokich i niskich zabudów *simple system for high and low furnishing*	50 kg	48
FAST S	proste systemy do wysokich i niskich zabudów *simple system for high and low furnishing*	50 kg	49
FAST S RAM	proste systemy do wysokich i niskich zabudów *simple system for high and low furnishing*	50 kg	51
FASTOR	do wysokich i niskich zabudów, drzwi po łuku *for high and low furnishing, circular doors*	60 kg	53
SLIDE	drzwi składane wewnętrzne bez prowadzenia dolnego *folding inside door without lower guide*	2x15 kg	55
SLIDE	drzwi składane wewnętrzne *folding inside door*	2x15 kg	59
SLIDE	drzwi składane zewnętrzne bez prowadzenia dolnego *folding outside door without lower guide*	2x15 kg	63
SLIDE	drzwi składane zewnętrzne *folding outside door*	2x15 kg	67

SYSTEMY ALUMINIOWE* / *aluminium systems**

TWIN	na torze GAMA *lower track GAMA*	40 kg	72
TWIN	na torze RAMA *lower track RAMA*	40 kg	76
TWIN MULTI	na torze GAMA *lower track GAMA*	40 kg	80
TWIN MULTI	na torze RAMA *lower track RAMA*	40 kg	84
TWIN FLAT	na torze GAMA *lower track GAMA*	40 kg	88
TWIN FLAT	na torze RAMA *lower track RAMA*	40 kg	92
TWIN EPSILON	na torze GAMA *lower track GAMA*	40 kg	96
TWIN EPSILON	na torze RAMA *lower track RAMA*	40 kg	100
TWIN LAMBDA	na torze GAMA *lower track GAMA*	40 kg	104
TWIN LAMBDA	na torze RAMA *lower track RAMA*	40 kg	108
TWIN GAMA	na torze GAMA *lower track GAMA*	40 kg	112
TWIN GAMA	na torze RAMA *lower track RAMA*	40 kg	116
MULTIOMEGA	na torze RAMA z okuciem SPRING *lower track RAMA with hardware SPRING*	50 kg	120
MULTIOMEGA	na torze GAMA *lower track GAMA*	50 kg	122
MULTIOMEGA	na torze RAMA *lower track RAMA*	50 kg	126
MULTIOMEGA WIDE	na torze GAMA *lower track GAMA*	50 kg	130
MULTIOMEGA WIDE	na torze RAMA *lower track RAMA*	50 kg	134
OMEGA	na torze GAMA *lower track GAMA*	50 kg	138
OMEGA	na torze RAMA *lower track RAMA*	50 kg	140
RAMA	na torze RAMA z okuciem SPRINART RAMA *lower track RAMA with hardware SPRINART RAMA*	50 kg	142
RAMA	na torze GAMA z okuciem SPRINART GAMA *lower track GAMA with hardware SPRINART GAMA*	50 kg	144
RAMA	na torze GAMA *lower track GAMA*	50 kg	146
RAMA	na torze RAMA *lower track RAMA*	50 kg	150
RAMA WIDE	na torze GAMA *lower track GAMA*	50 kg	154
RAMA WIDE	na torze RAMA z okuciem RAMA *lower track RAMA with hardware RAMA*	50 kg	158
MODERN WIDE	na torze GAMA *lower track GAMA*	50 kg	162
MODERN WIDE	na torze RAMA *lower track RAMA*	50 kg	166
MODERN WIDE	na torze GAMA z okuciem SLIM *lower track GAMA with hardware SLIM*	50 kg	170
MODERN WIDE	na torze RAMA z okuciem SPRING *lower track RAMA with hardware SPRING*	50 kg	172
MODERN	na torze RAMA z okuciem SPRING *lower track RAMA with hardware SPRING*	50 kg	174
MODERN	na torze GAMA z okuciem SLIM *lower track GAMA with hardware SLIM*	50 kg	176
SIMA	na torze GAMA z okuciem FASTOR FLAT *lower track GAMA with hardware FASTOR FLAT*	50 kg	178
SIMA	na torze RAMA z okuciem FASTOR RAM FLAT *lower track RAMA with hardware FASTOR RAM FLAT*	50 kg	180
SMART	do drzwi przesuwno-składanych z rączką OMEGA *for filding door in hight rurnishing with OMEGA handle*	2x25 kg	182
MULTIOMEGA SLOPING	na torze GAMA *lower track GAMA*	50 kg	186
FRAMELESS	na torze GAMA *lower track GAMA*	40 kg	194
FRAMELESS	na torze RAMA *lower track RAMA*	40 kg	198
DELTA	na torze RAMA z okuciem SPRING *lower track RAMA with hardware SPRING*	50 kg	202
DELTA	na torze GAMA z okuciem SLIM *lower track GAMA with hardware SLIM*	50 kg	205

AKCESORIA* / *accessories**

ALUMATY	przymiar do rączek *jig for handles*	209
SAMODOMYKACZ STANDARD 50	*softcloser*	211
EXPANDER FIX	system wyrównujący płytę Expander FIX *panel straightening system Expander FIX*	213
EXPANDER MASK	system wyrównujący płytę Expander MASK *panel straightening system Expander MASK*	215
EXPANDER STAB	system wyrównujący płytę Expander STAB *panel straightening system Expander STAB*	217
SAMODOMYKACZ STANDARD 40	*softcloser*	219
SAMODOMYKACZ CENTRO 40	*softcloser*	220
RĄCZKA RELINGOWA	*reling handle*	222
SAMODOMYKACZ 1672	*softcloser*	223

INSTRUKCJE
SYSTEMÓW BUDOWLANYCH

ASSEMBLY MANUAL FOR CONSTRUCTION SYSTEMS

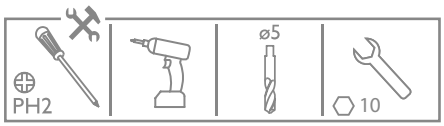

16-40 mm PŁYTA | BOARD		Mocowanie do sufitu Fastening to ceiling	Mocowanie do ściany Fastening to wall
	Liczba skrzydeł / Quantity of doors	n = 1	n=2
	Wysokość płyty hP / Board height hP [mm]	hP=H-70	hP=H+38

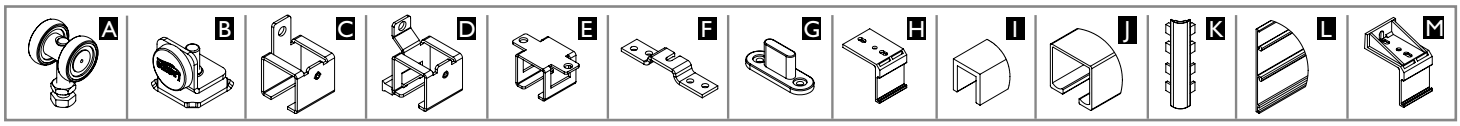

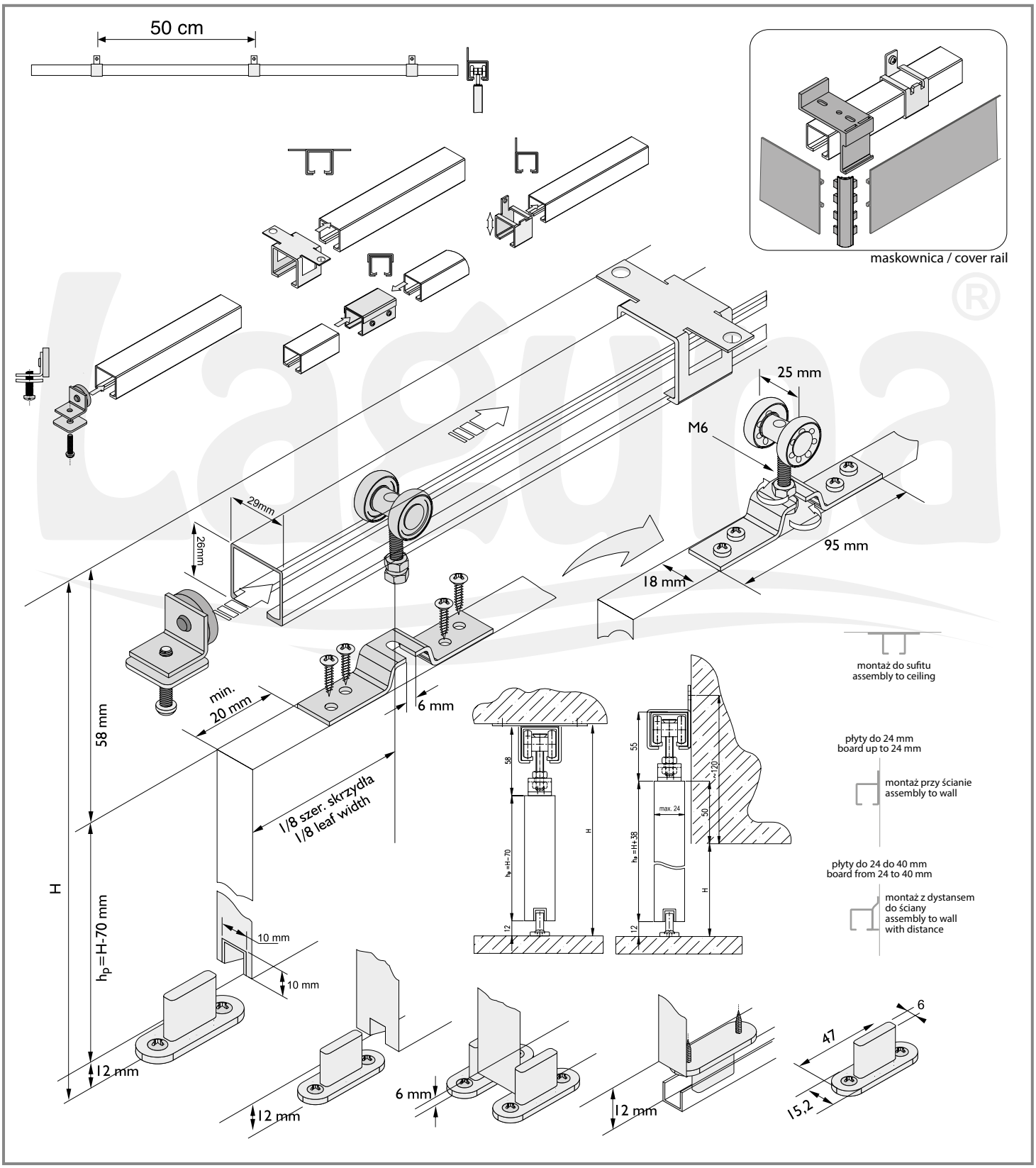

Producent zastrzega sobie prawo dokonywania zmian wymiarów, kolorów, opisów we wszystkich produktach bez wcześniejszego zawiadomienia i podania przyczyny.

Producer has the rights to change the dimensions, colors, instructions in all products without any notice.

STANDARD

MOCOWANIE DO ŚCIANY Z MASKOWNICĄ
FASTENING FOR WALL WITH COVER RAIL

100 kg

PŁYTA | BOARD 18-40 mm

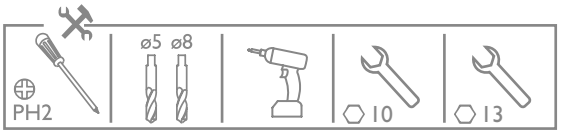

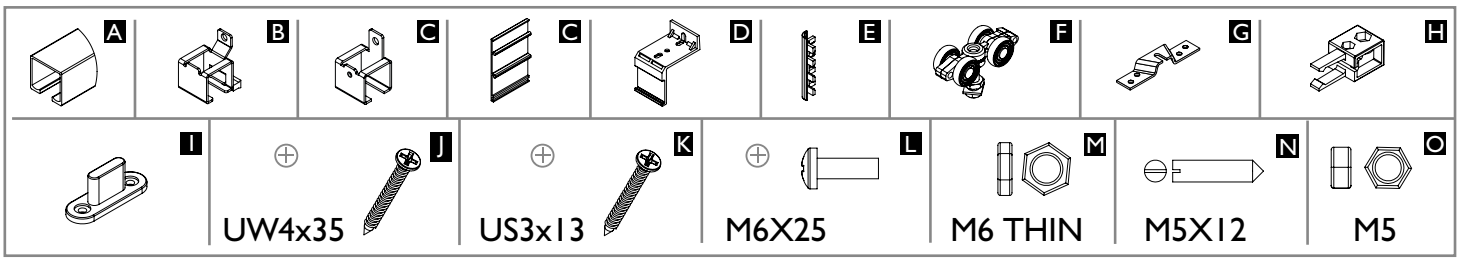

18-40 mm PŁYTA | BOARD	Liczba skrzydeł Quantity of doors	n = 1
	Wysokość płyty hP [mm] Board height hP [mm]	hP = H+44

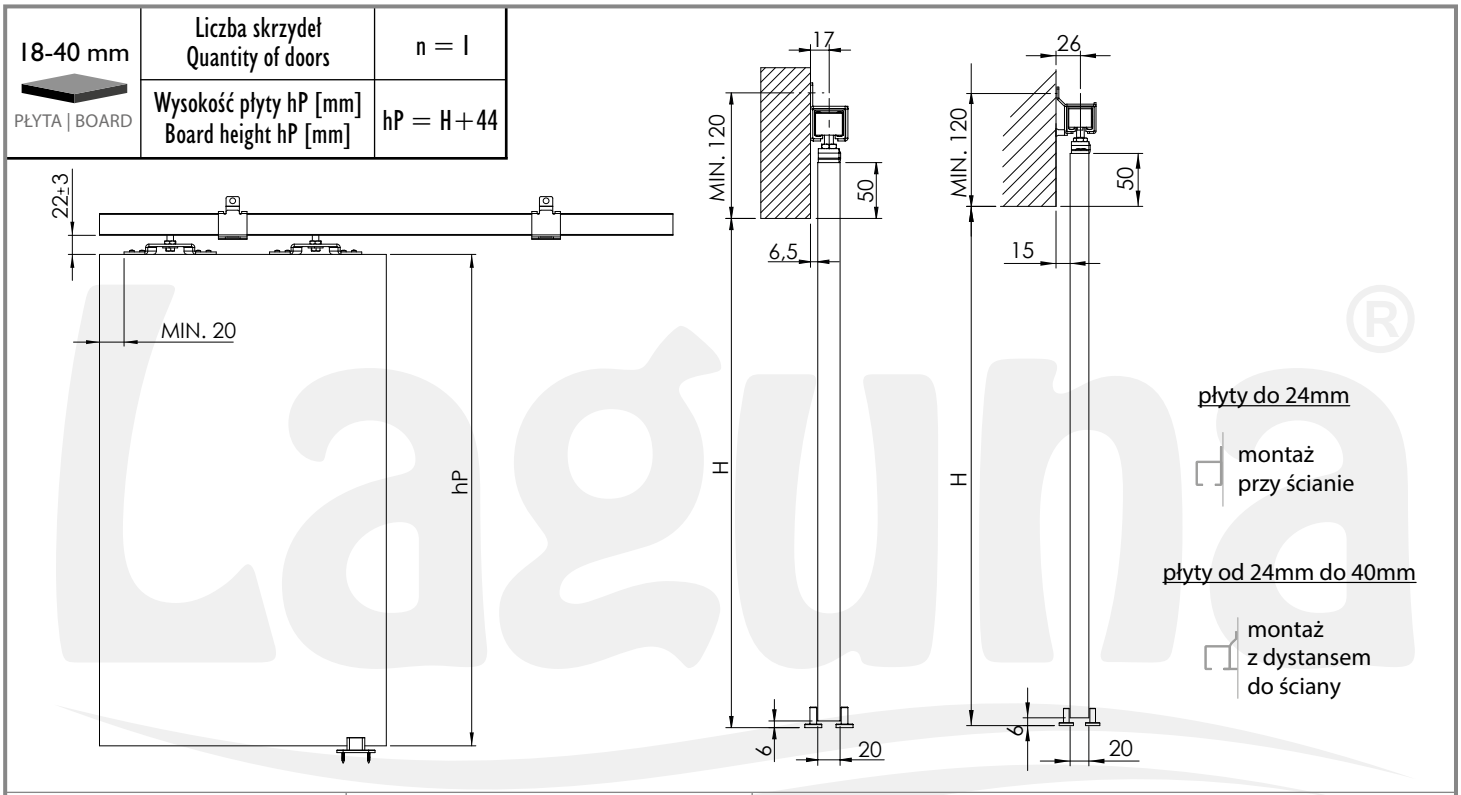

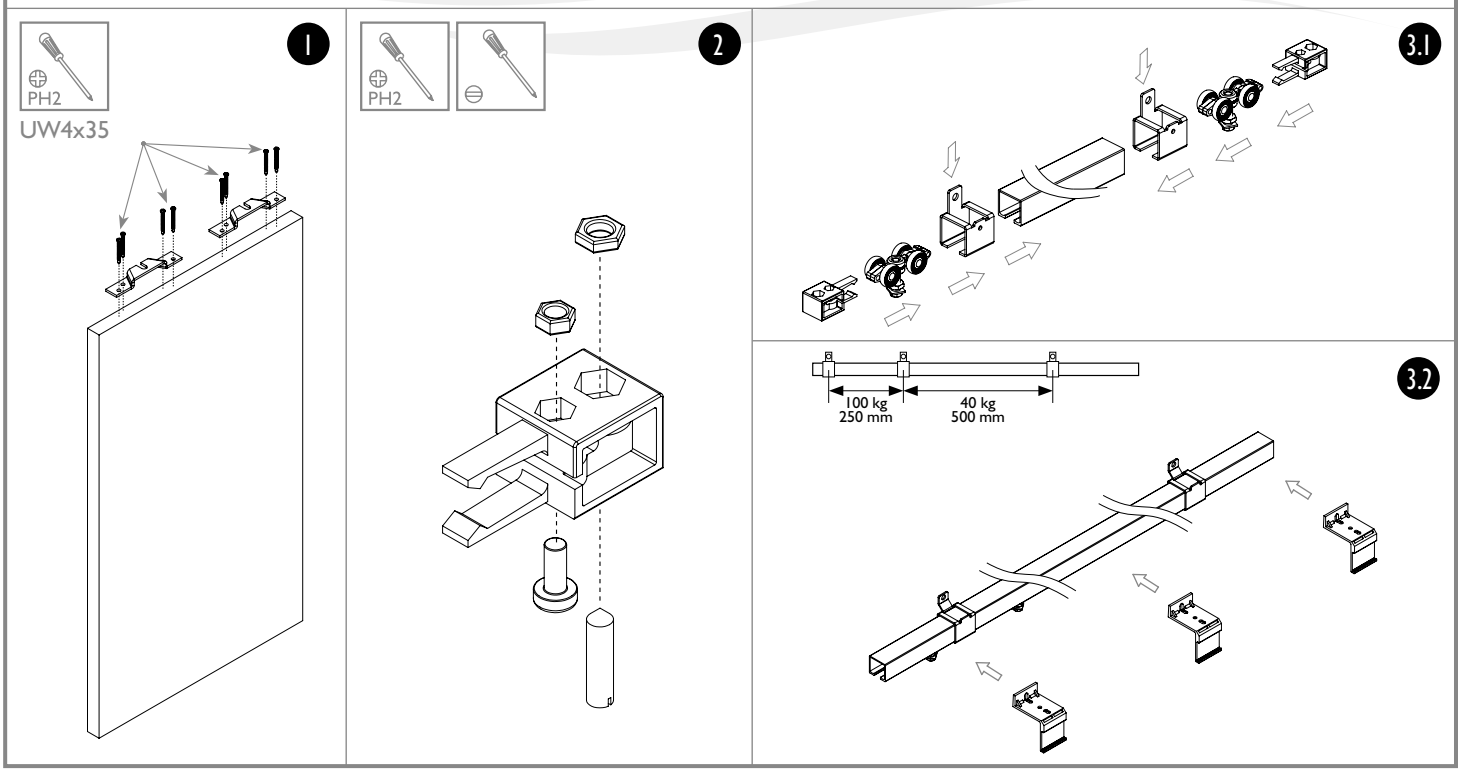

Laguna
POLSKA FABRYKA OKUĆ
POLISH HARDWARE FACTORY

Producent zastrzega sobie prawo dokonywania zmian wymiarów, kolorów, opisów we wszystkich produktach bez wcześniejszego zawiadomienia i podania przyczyny.

Producer has the rights to change the dimensions, colors, instructions in all products without any notice.

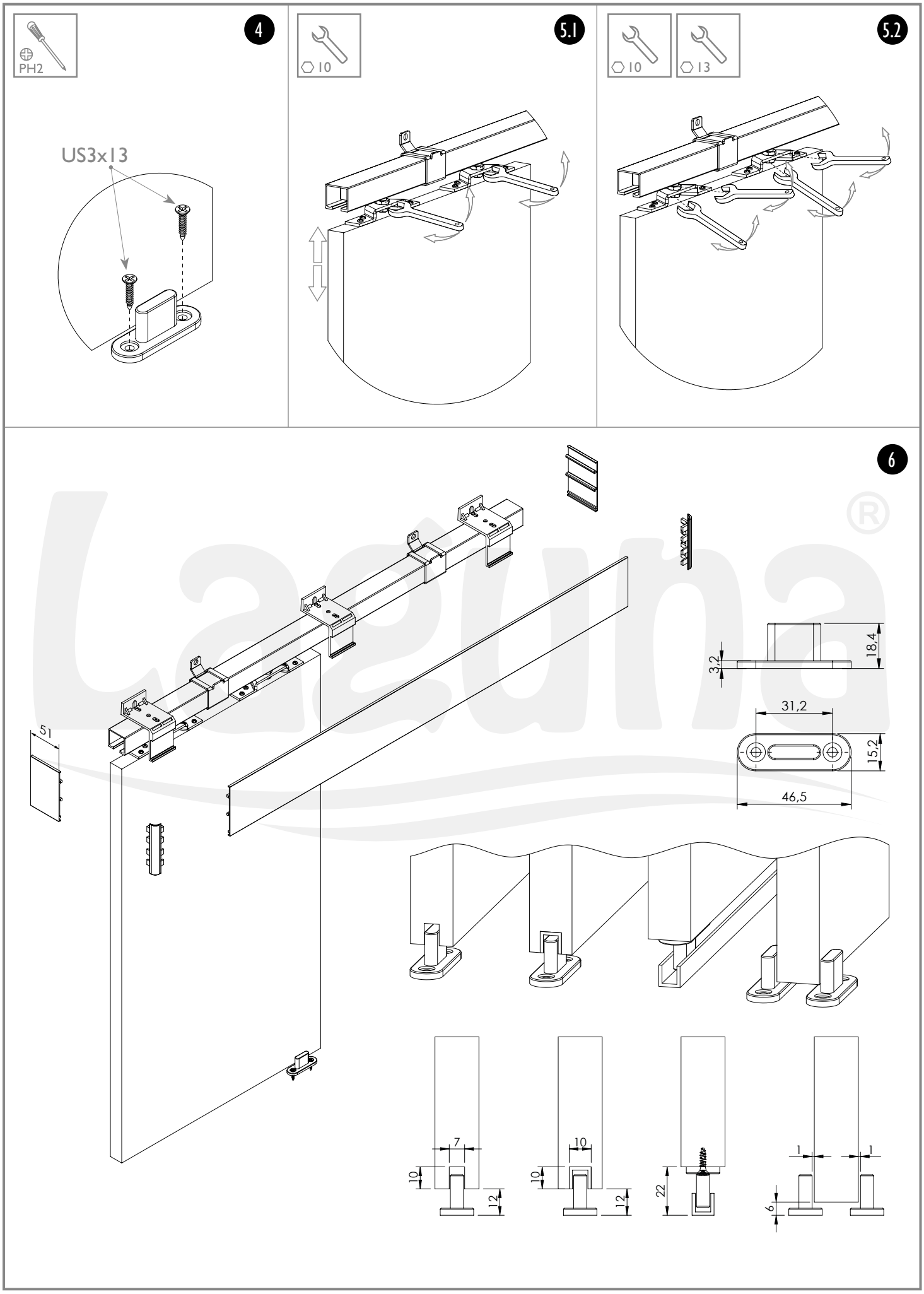

Producent zastrzega sobie prawo dokonywania zmian wymiarów, kolorów, opisów we wszystkich produktach bez wcześniejszego zawiadomienia i podania przyczyny.

Producer has the rights to change the dimensions, colors, instructions in all products without any notice.

STANDARD

MOCOWANIE DO SUFITU BEZ MASKOWNICY
FASTENING FOR CEILING WITHOUT COVER RAIL

100 kg

PŁYTA | BOARD 18-40 mm

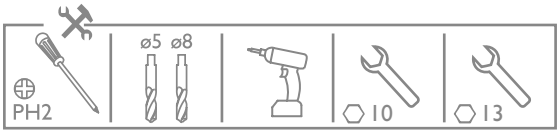

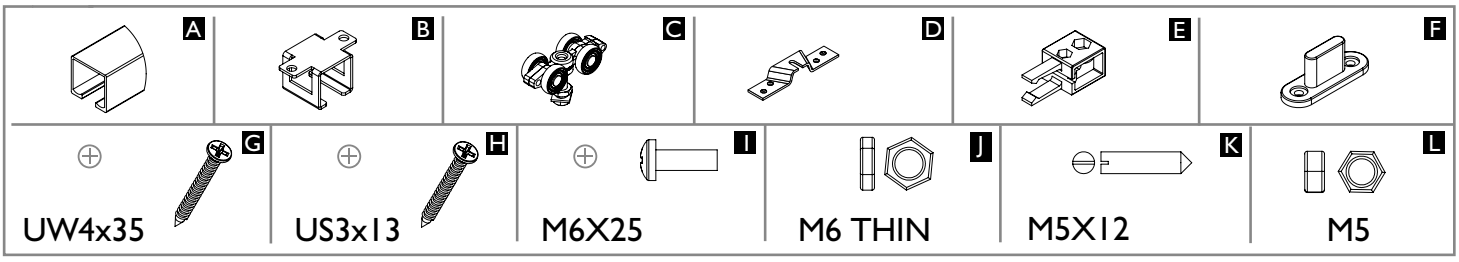

18-40 mm PŁYTA | BOARD	Liczba skrzydeł Quantity of doors	n = 1
	Wysokość płyty hP [mm] Board height hP [mm]	hP = H-56

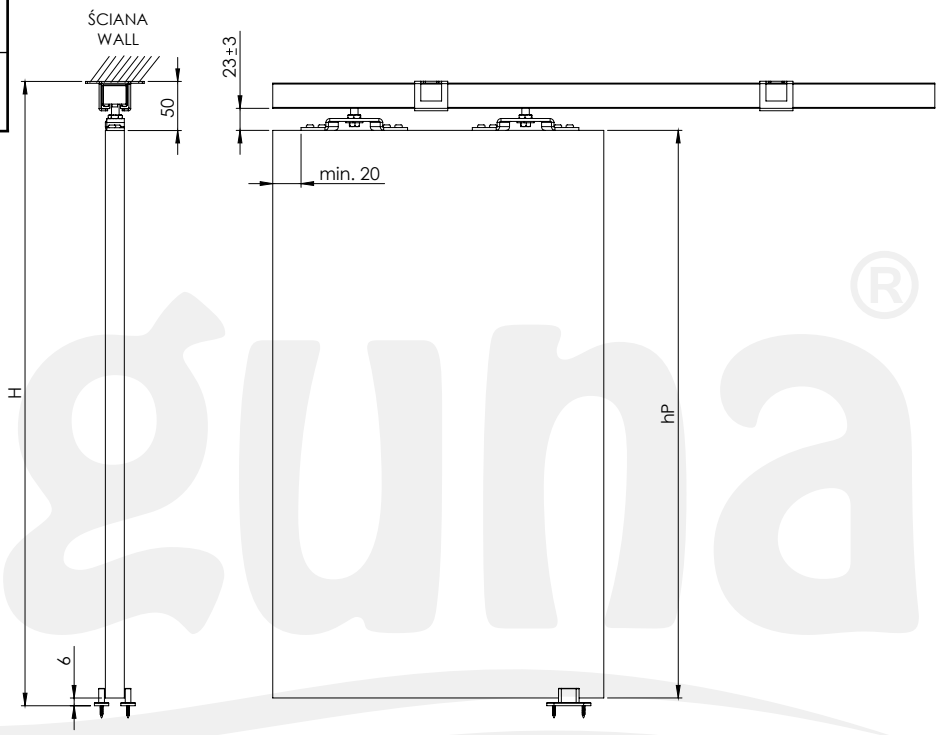

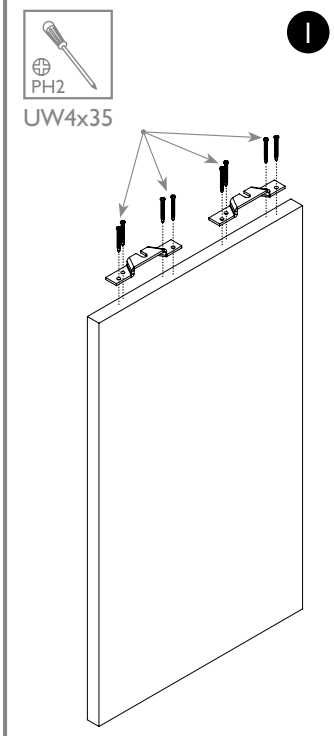

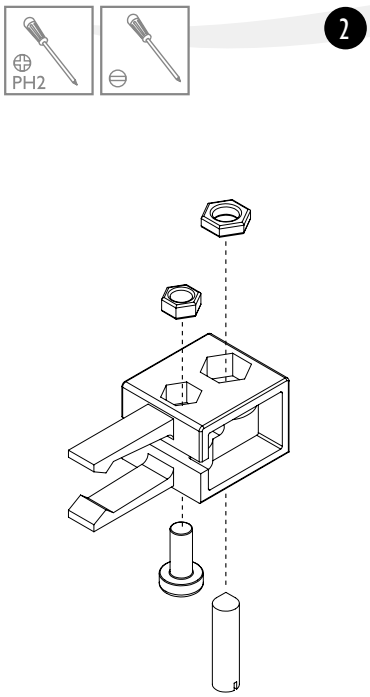

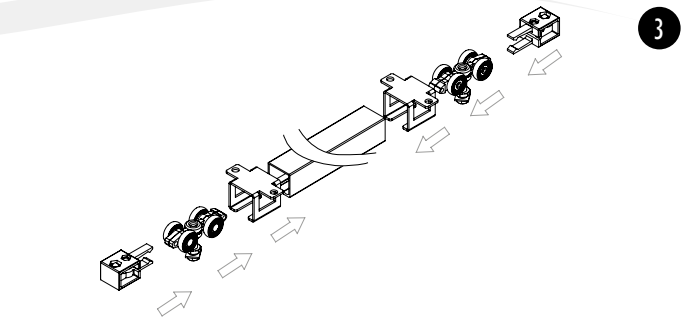

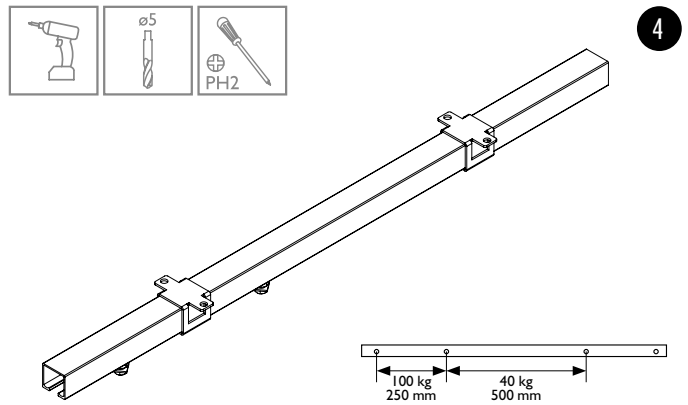

Producent zastrzega sobie prawo dokonywania zmian wymiarów, kolorów, opisów we wszystkich produktach bez wcześniejszego zawiadomienia i podania przyczyny.

Producer has the rights to change the dimensions, colors, instructions in all products without any notice.

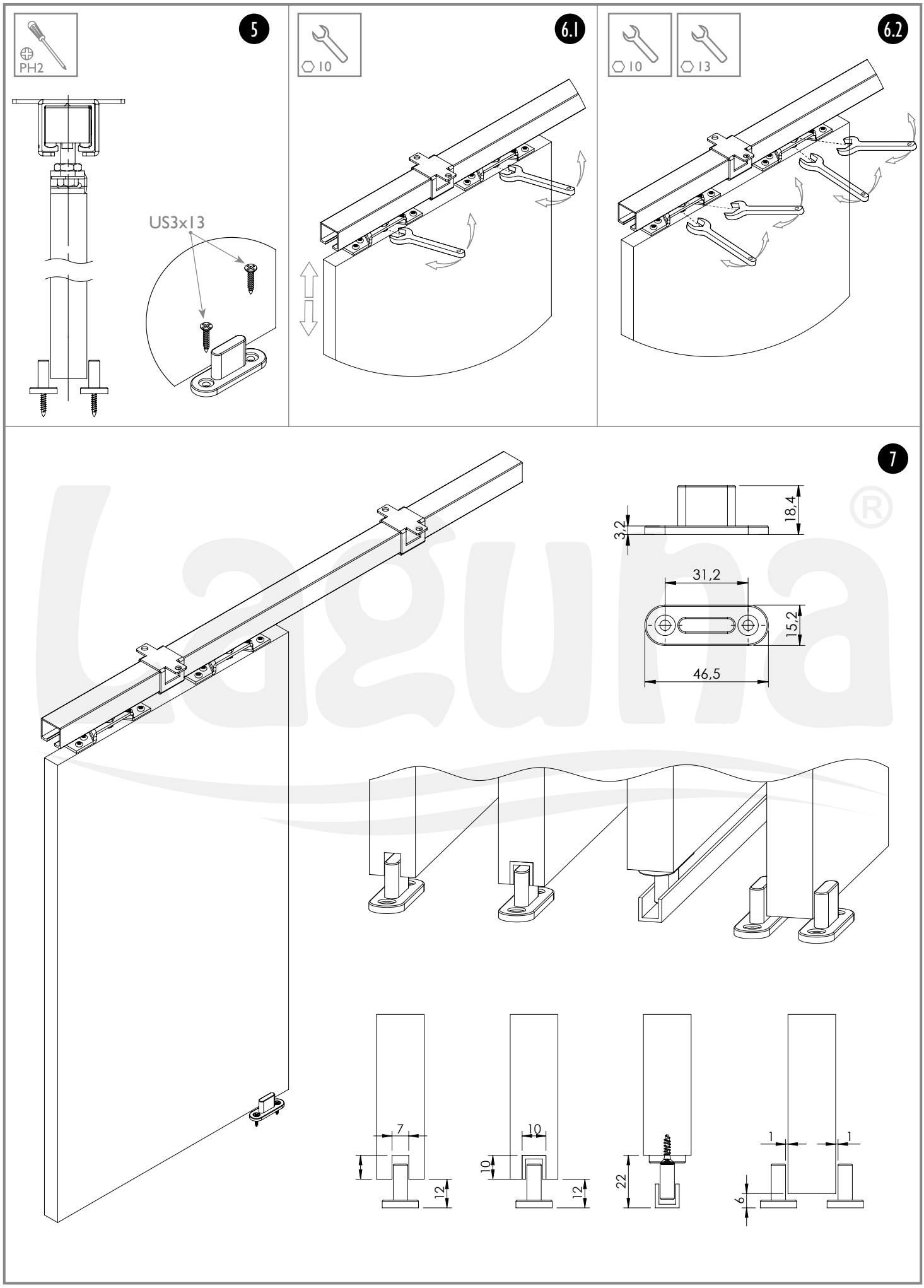

Producent zastrzega sobie prawo dokonywania zmian wymiarów, kolorów, opisów we wszystkich produktach bez wcześniejszego zawiadomienia i podania przyczyny.

Producer has the rights to change the dimensions, colors, instructions in all products without any notice.

PORTA GLASS

75 kg

SZKŁO | GLASS

8 mm
10 mm
12 mm

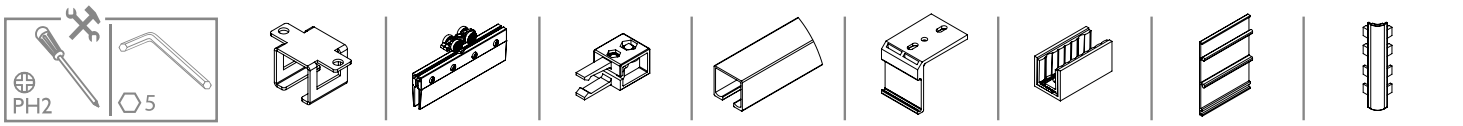

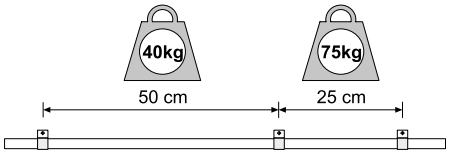

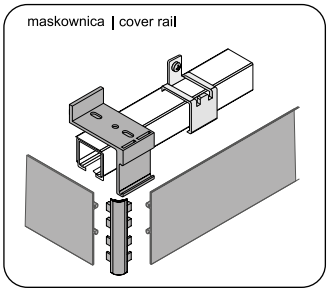

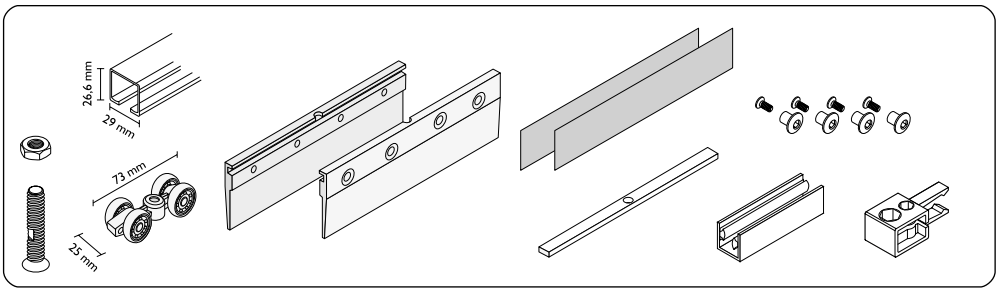

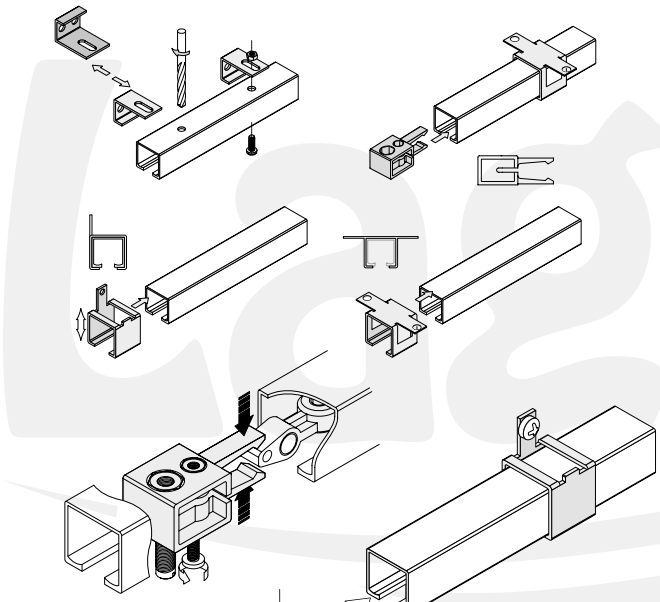

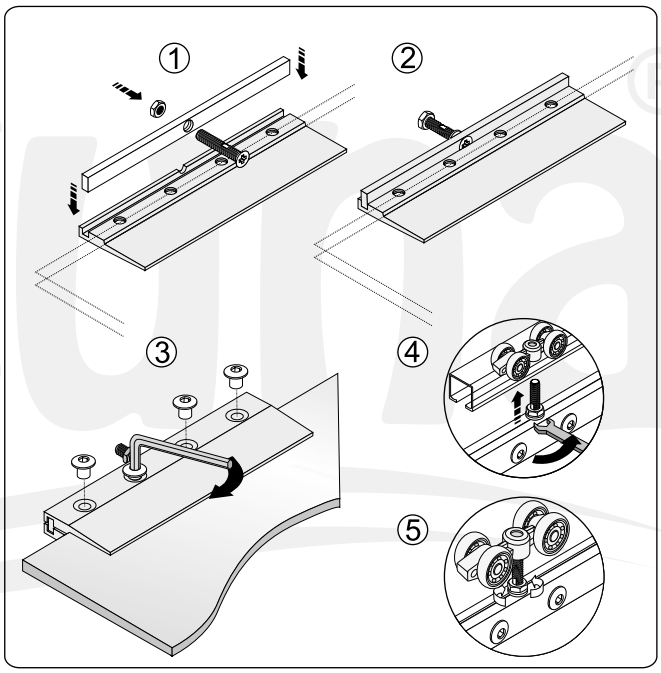

użyj cienkiego klucza
use thin sponner

płyty do 24 mm
board up to 24 mm

płyty do 24 do 40 mm
board from 24 to 40 mm

montaż do sufitu
assembly to ceiling

montaż przy ścianie
assembly to wall

montaż z dystansem
do ściany
assembly to wall
with distance

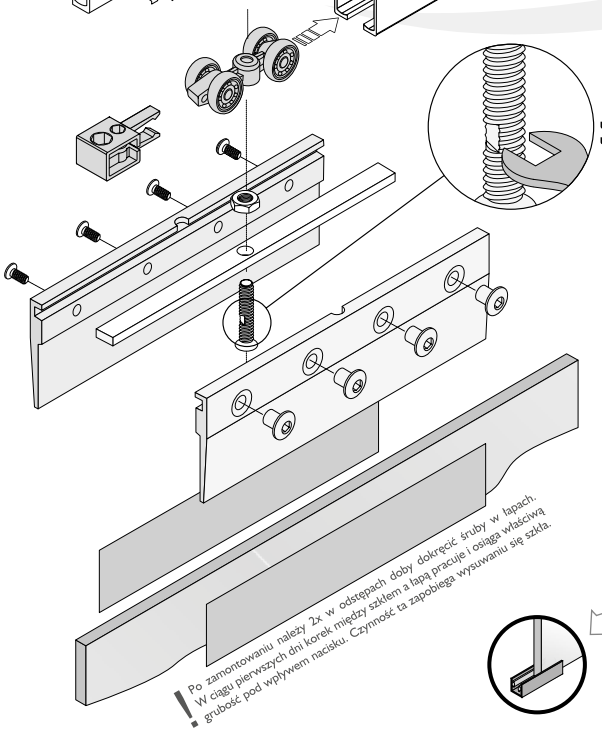

Po zamontowaniu należy 2x w odstępach doby dokręcić śruby w łapach. W ciągu pierwszych dni korek między szkłem a łapą pracuje i osiąga właściwą grubość pod wpływem nacisku. Czynność ta zapobiega wysuwaniu się szkła.

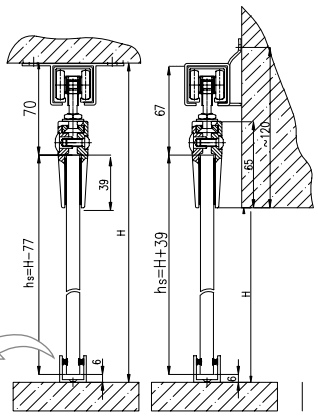

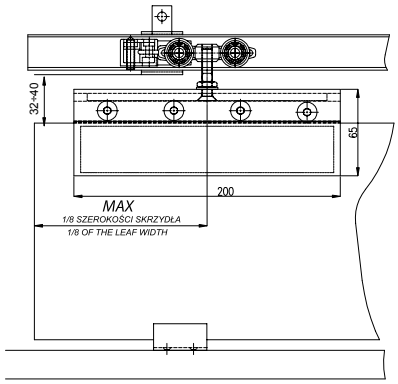

Laguna
POLSKA FABRYKA OKUĆ
POLISH HARDWARE FACTORY

Producent zastrzega sobie prawo dokonywania zmian wymiarów, kolorów, opisów we wszystkich produktach bez wcześniejszego zawiadomienia i podania przyczyny.

Producer has the rights to change the dimensions, colors, instructions in all products without any notice.

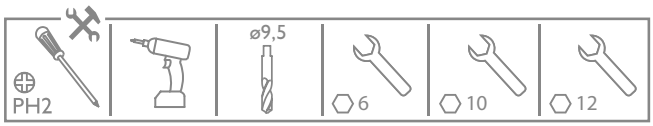

18-40 mm PŁYTA | BOARD	Liczba skrzydeł / Quantity of doors	n=2	n=4
	zawias HI / hinge HI	S1=(S-8)/2	S1=(S-12)/4
	zawias HI-276 / hinge HI-276	S1=(S-9,5)/2	S1=(S-15)/4
	Wysokość płyty hP / Board height hP [mm]	hP=H-63	hP=H-63

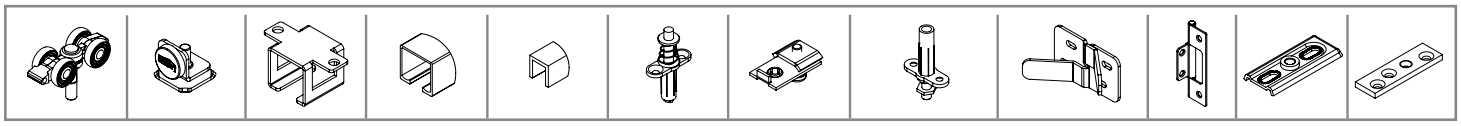

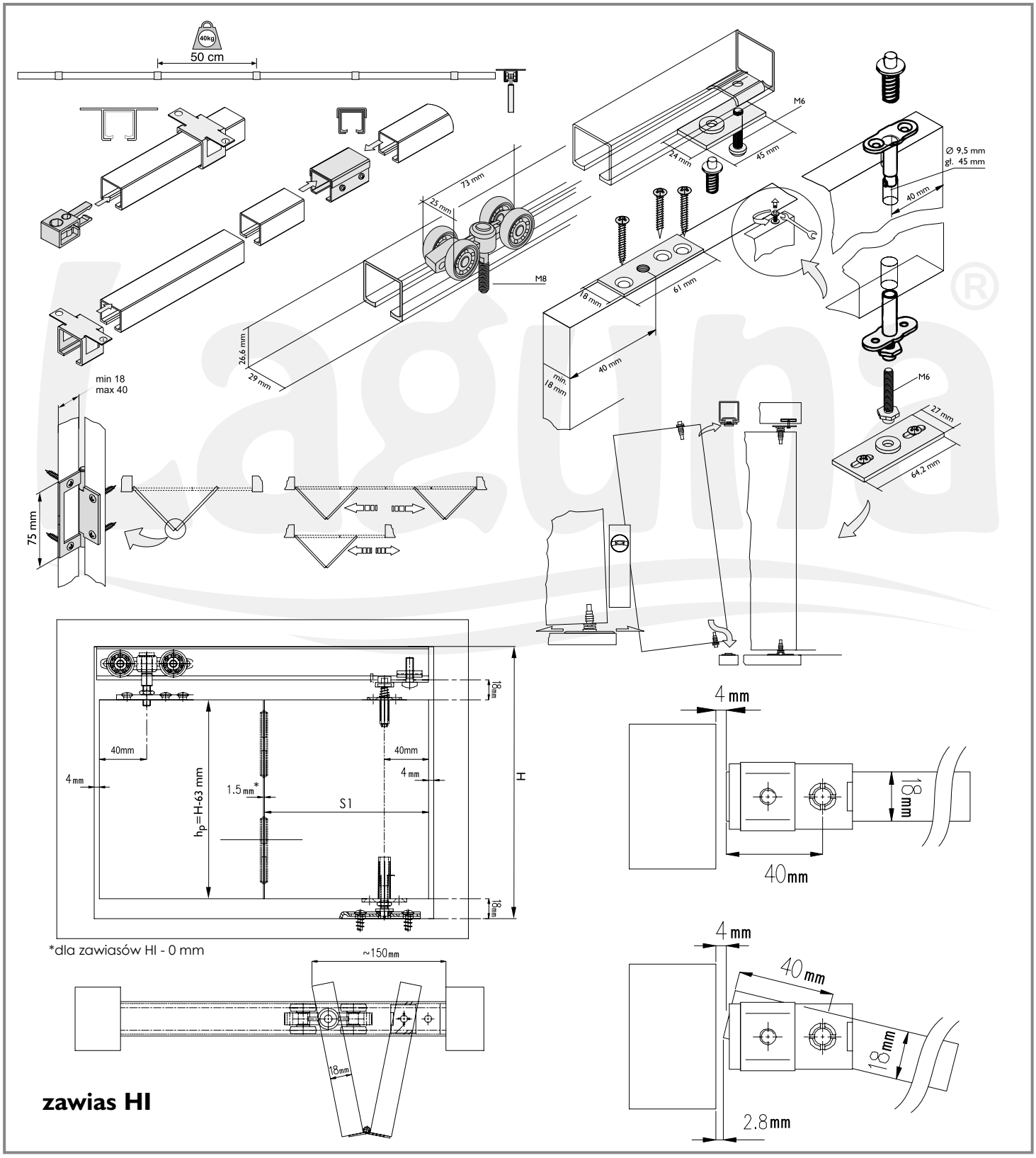

zawias HI

Producent zastrzega sobie prawo dokonywania zmian wymiarów, kolorów, opisów we wszystkich produktach bez wcześniejszego zawiadomienia i podania przyczyny.

Producer has the rights to change the dimensions, colors, instructions in all products without any notice.

INSTRUKCJE
SYSTEMÓW MEBLOWYCH

ASSEMBLY MANUAL FOR FURNITURE SYSTEMS

BIFOLD

DRZWI SKŁADANE | BEZ PROGU
FOLDING DOOR | WITHOUT TRESHOLD

15 kg | 15 kg

PŁYTA | BOARD 16-40 mm

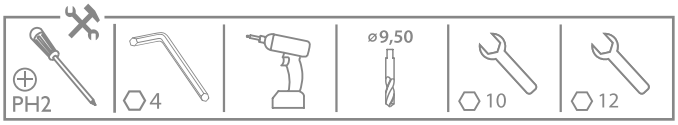

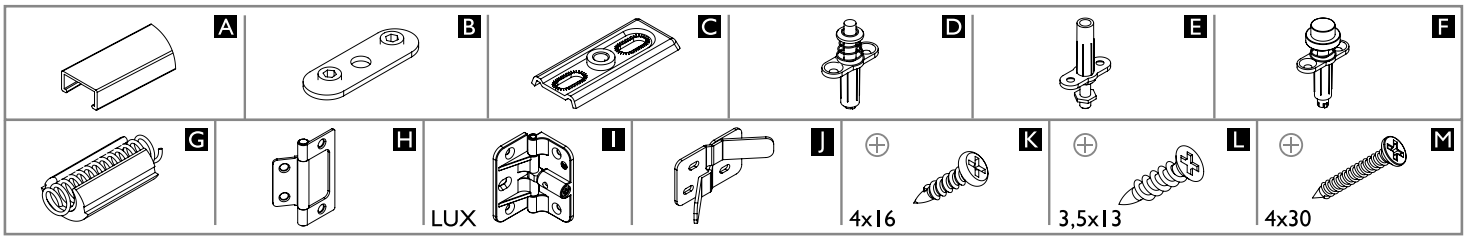

16-40 mm PŁYTA | BOARD	n - liczba skrzydeł drzwi / quantity of doors	n=2	n=4
	hP - wysokość płyty / board height	hP=H-44	
	bP - szerokość płyty / board width (**max 500 mm**) - zawias / hinge	bP=(S-6)/2	bP=(S-9)/4
	bP - szerokość płyty / board width (**max 500 mm**) - zawias **LUX** / hinge **LUX**	bP=(S-4)/2	bP=(S-6)/4

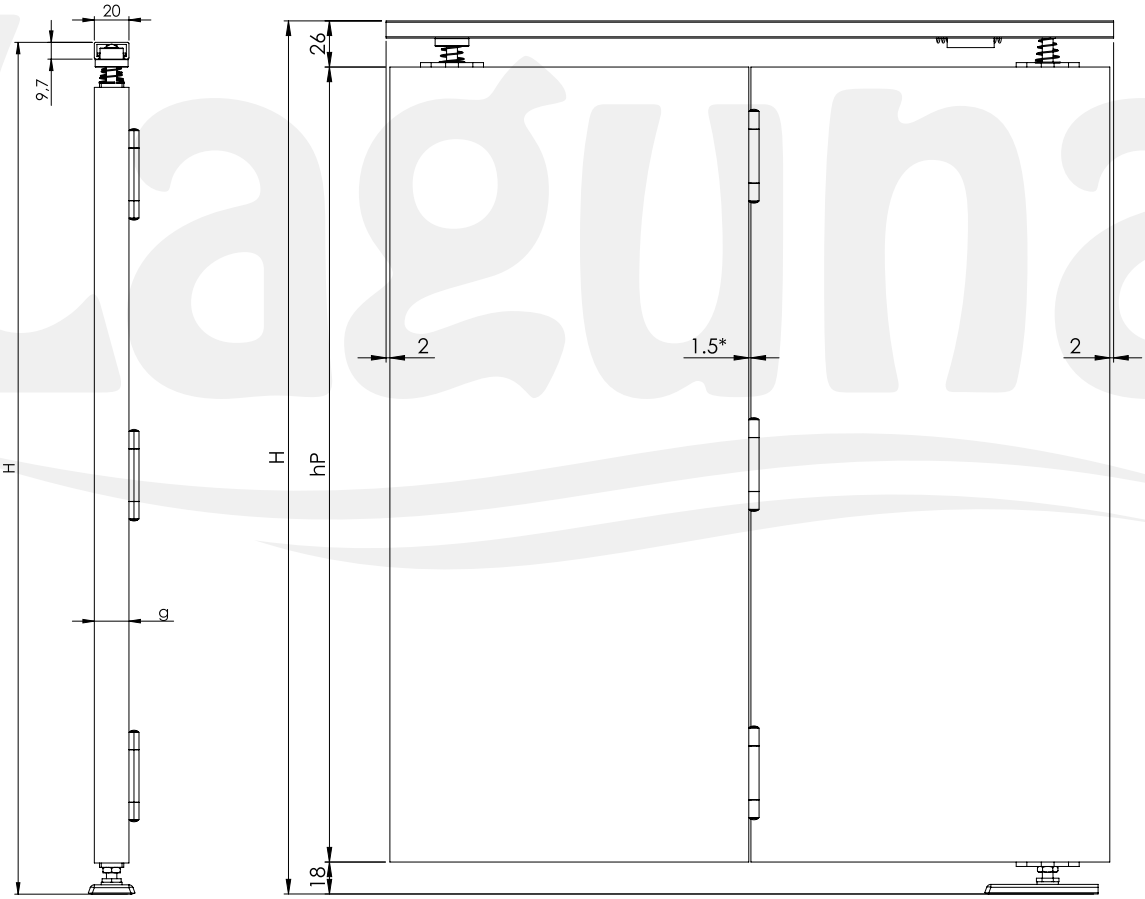

* dla zawiasów **LUX** rozstaw 0 mm
for hinges **LUX** spacing 0 mm

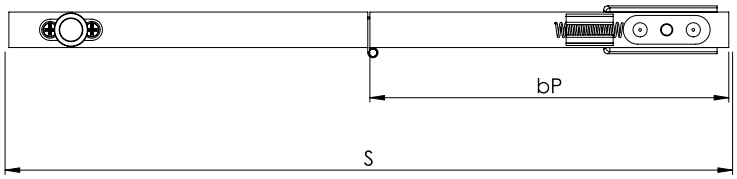

Producent zastrzega sobie prawo dokonywania zmian wymiarów, kolorów, opisów we wszystkich produktach bez wcześniejszego zawiadomienia i podania przyczyny.
Producer has the rights to change the dimensions, colors, instructions in all products without any notice.

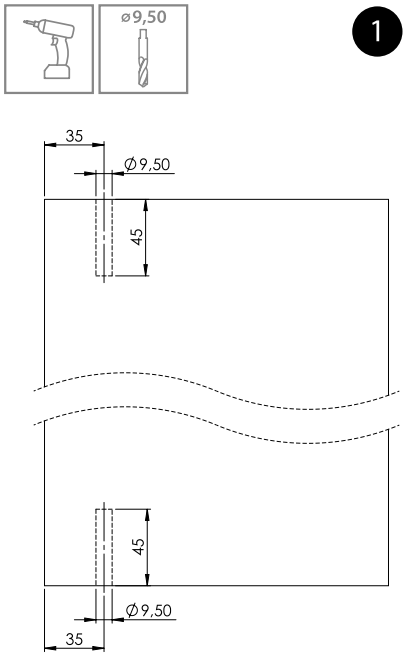

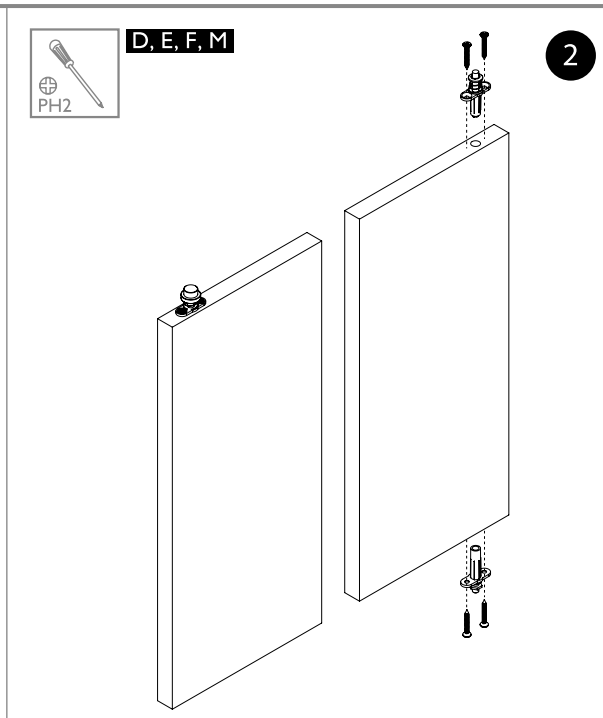

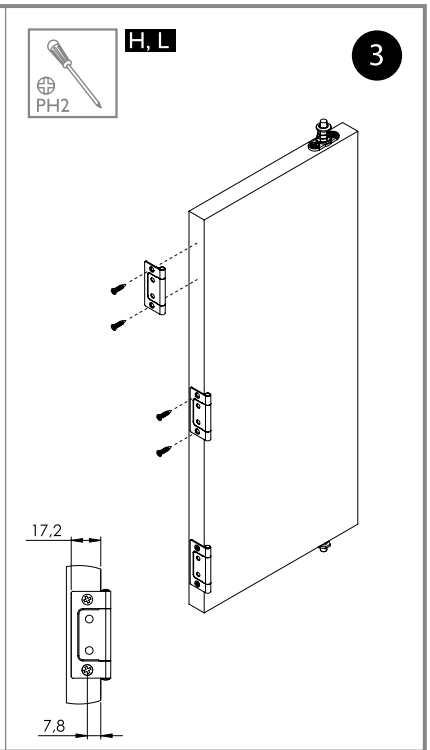

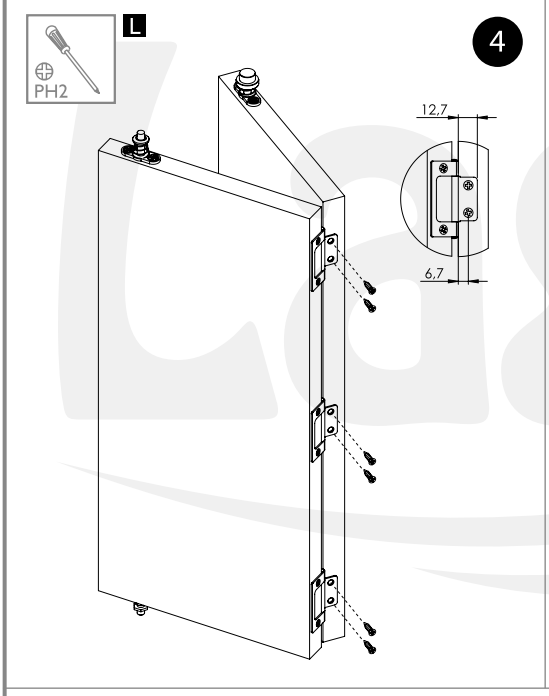

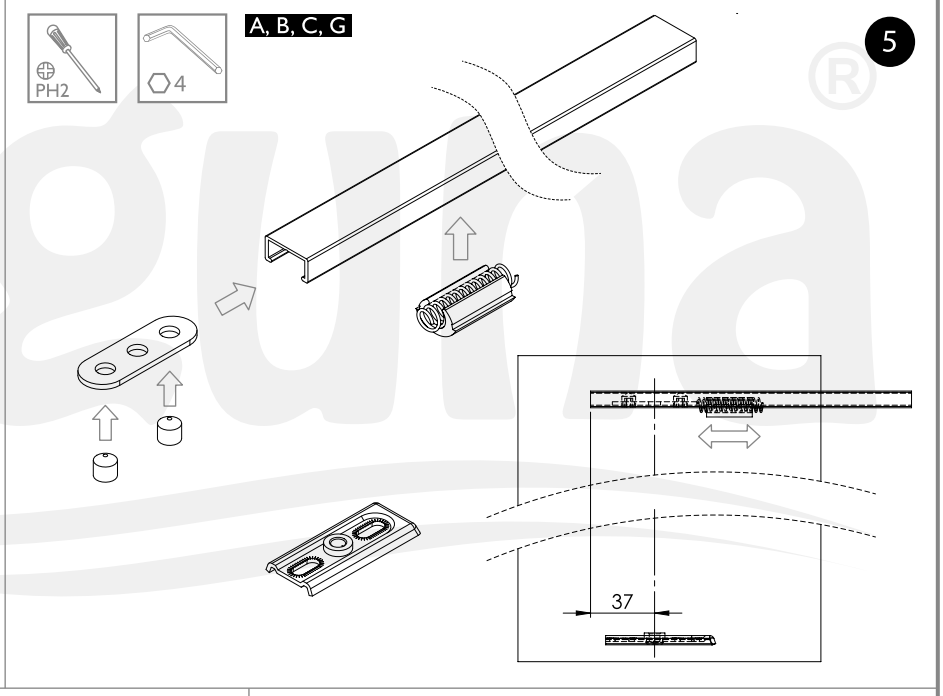

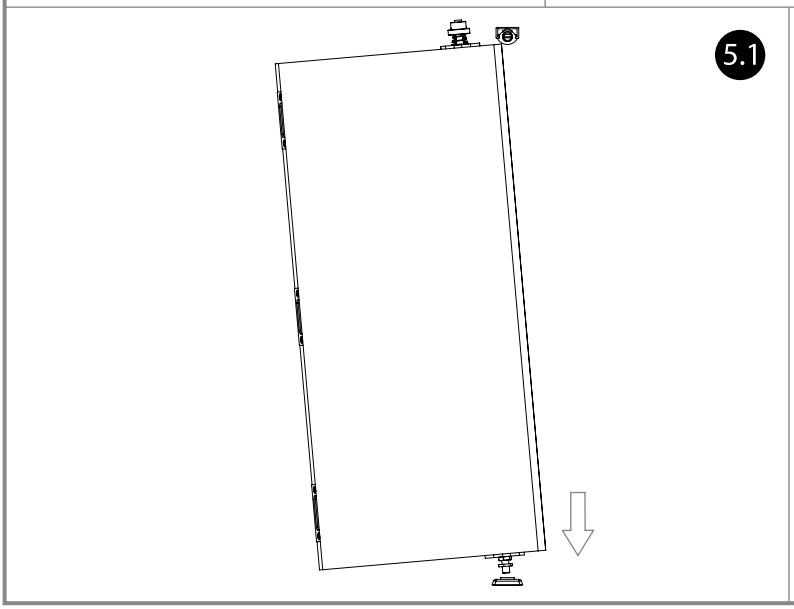

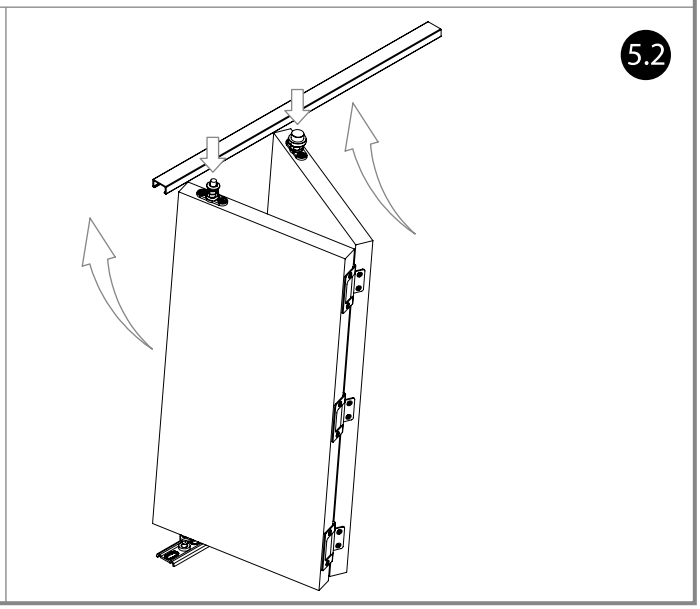

Producent zastrzega sobie prawo dokonywania zmian wymiarów, kolorów, opisów we wszystkich produktach bez wcześniejszego zawiadomienia i podania przyczyny.

Producer has the rights to change the dimensions, colors, instructions in all products without any notice.

J, K

6

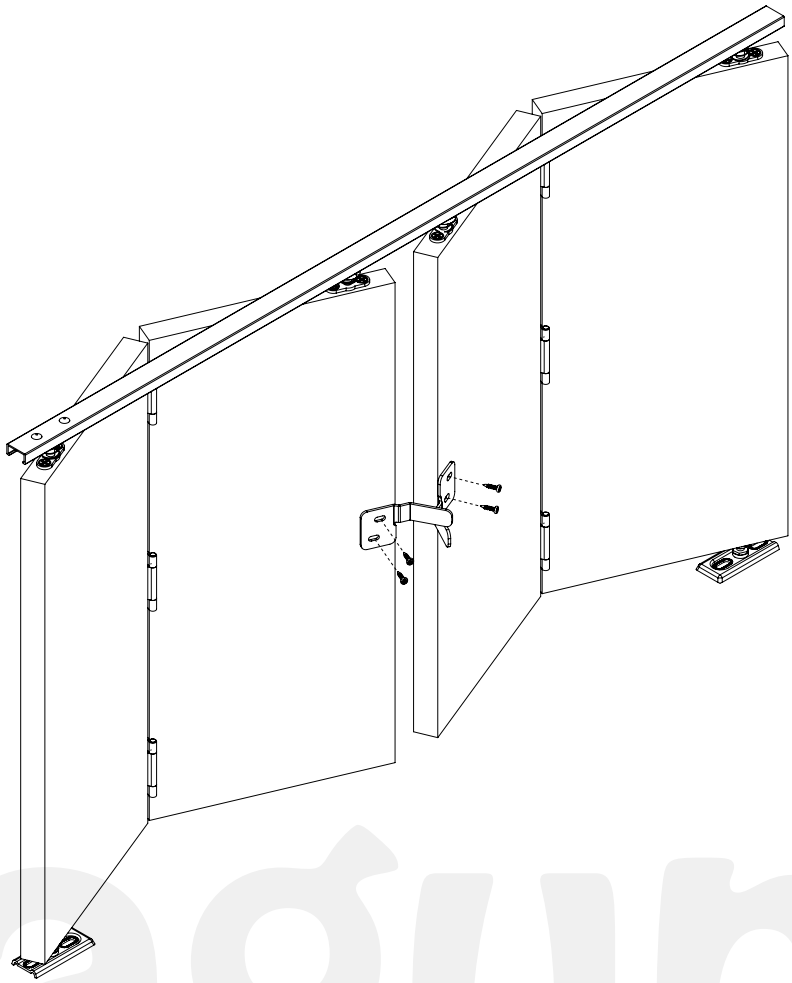

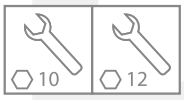

7

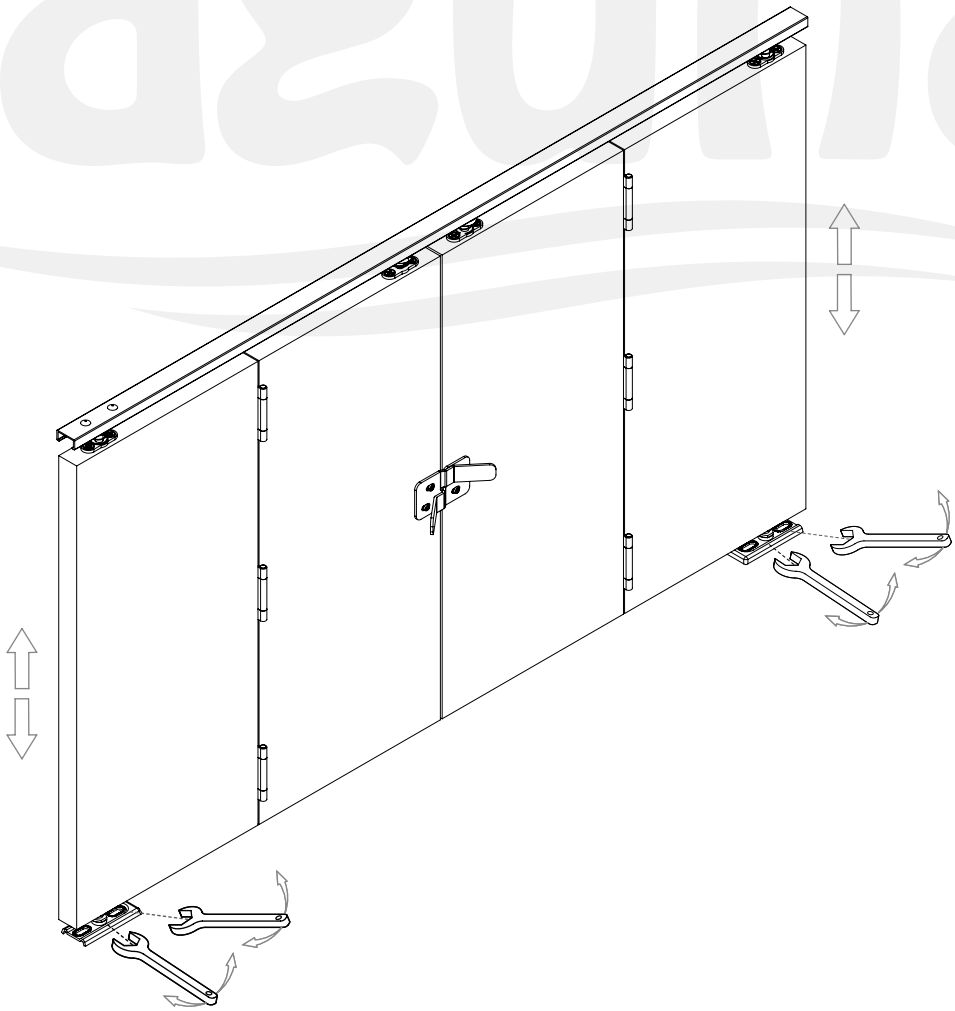

Producent zastrzega sobie prawo dokonywania zmian wymiarów, kolorów, opisów we wszystkich produktach bez wcześniejszego zawiadomienia i podania przyczyny.

Producer has the rights to change the dimensions, colors, instructions in all products without any notice.

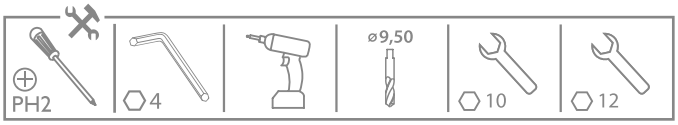

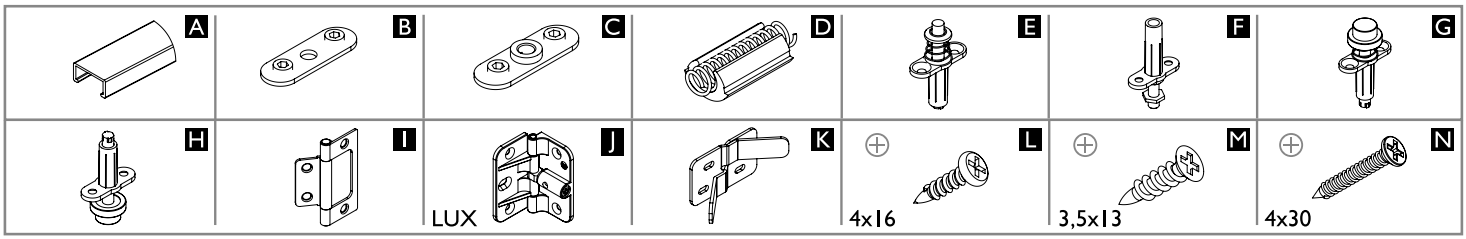

16-40 mm PŁYTA | BOARD	n - liczba skrzydeł drzwi / quantity of doors	n=2	n=4
	hP - wysokość płyty / board height	hP=H-44	
	bP - szerokość płyty / board width (**max 500 mm**) - zawias / hinge	bP=(S-6)/2	bP=(S-9)/4
	bP - szerokość płyty / board width (**max 500 mm**) - zawias **LUX** / hinge **LUX**	bP=(S-4)/2	bP=(S-6)/4

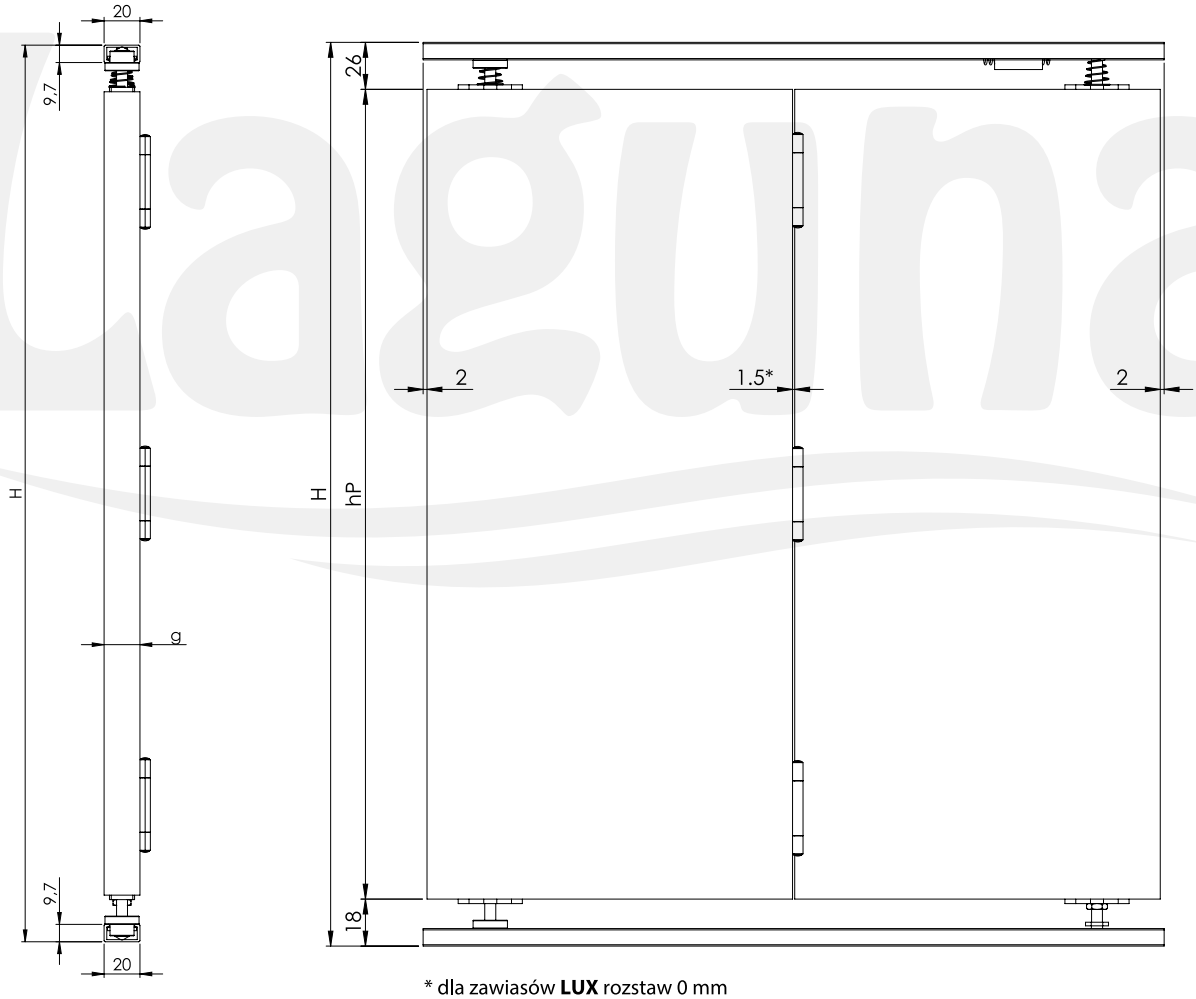

* dla zawiasów **LUX** rozstaw 0 mm
for hinges **LUX** spacing 0 mm

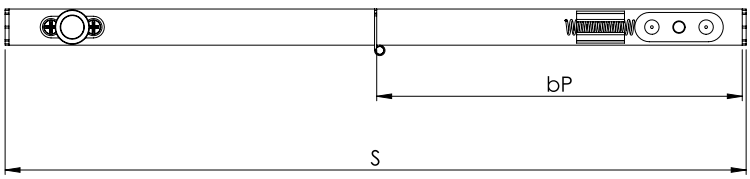

Producent zastrzega sobie prawo dokonywania zmian wymiarów, kolorów, opisów we wszystkich produktach bez wcześniejszego zawiadomienia i podania przyczyny.

Producer has the rights to change the dimensions, colors, instructions in all products without any notice.

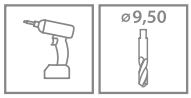

1

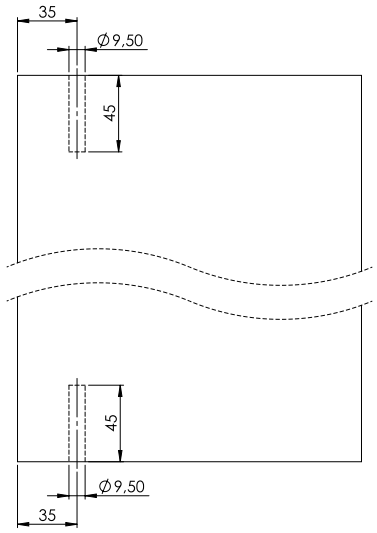

E, F, G, H, N

2

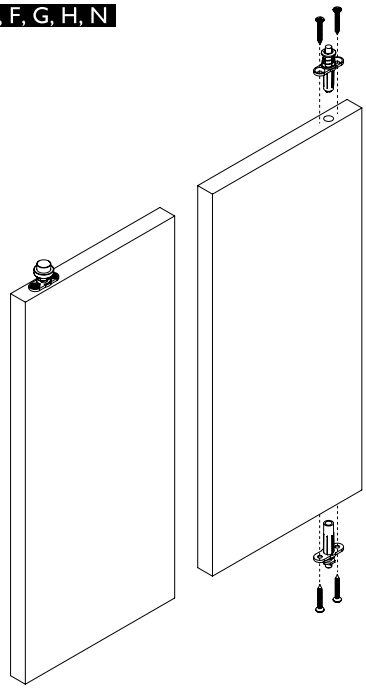

I, M

3

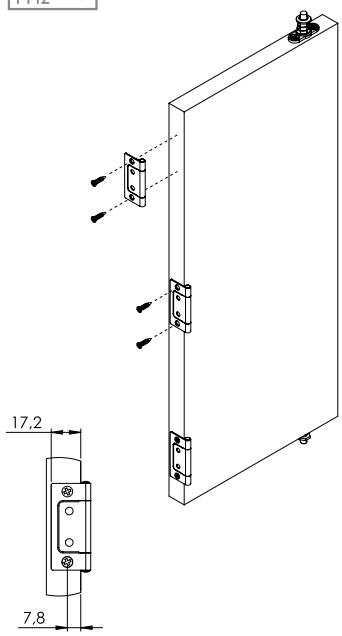

M

4

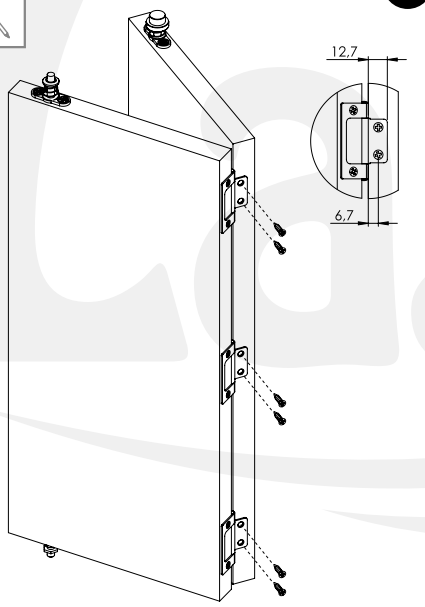

A, B, C, D

5

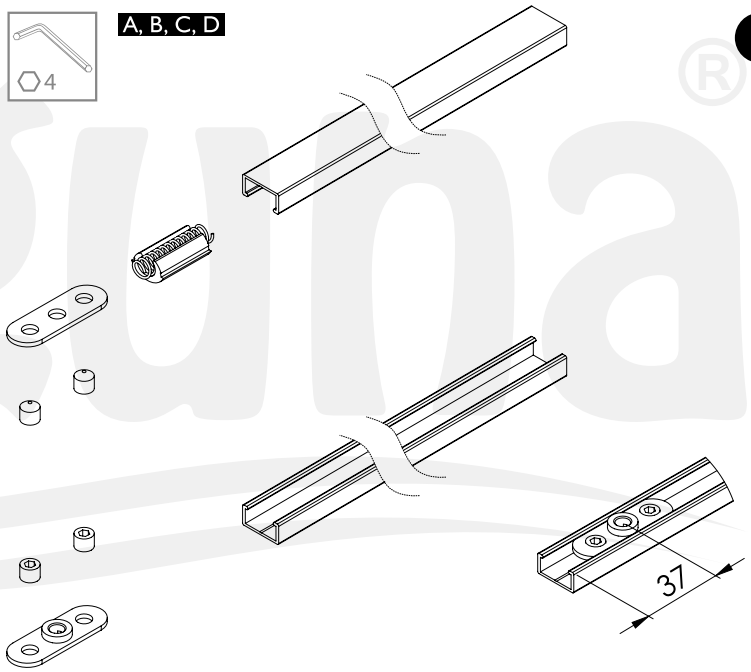

5.1

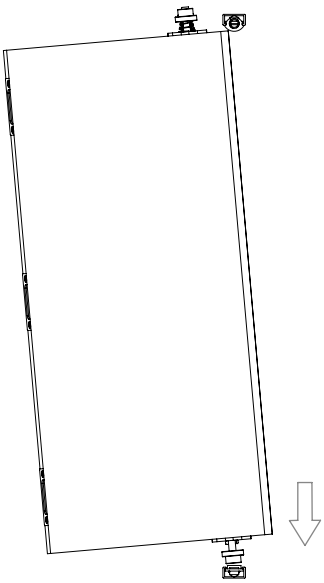

5.2

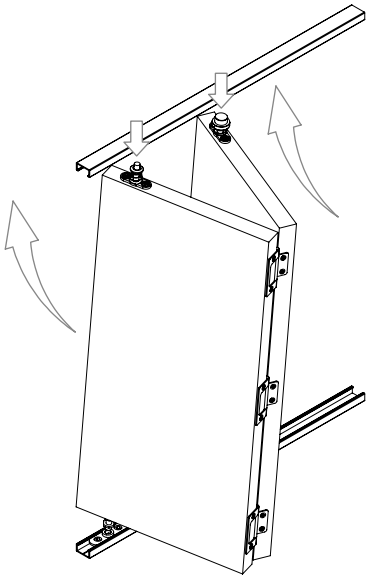

Producent zastrzega sobie prawo dokonywania zmian wymiarów, kolorów, opisów we wszystkich produktach bez wcześniejszego zawiadomienia i podania przyczyny.

Producer has the rights to change the dimensions, colors, instructions in all products without any notice.

K L

6

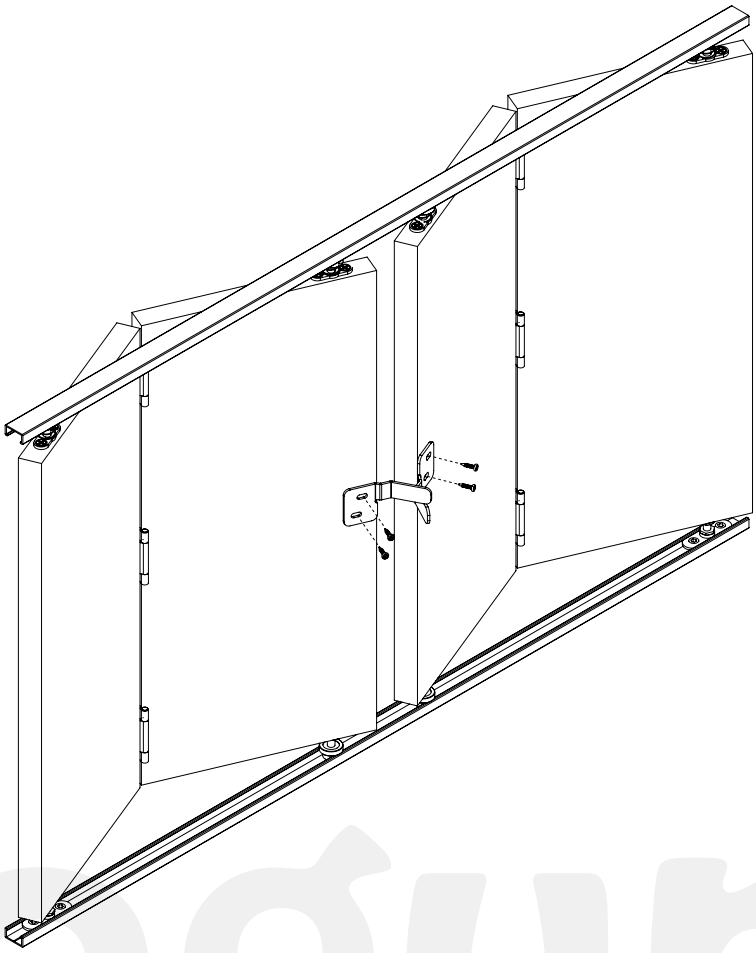

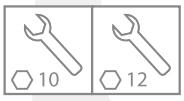

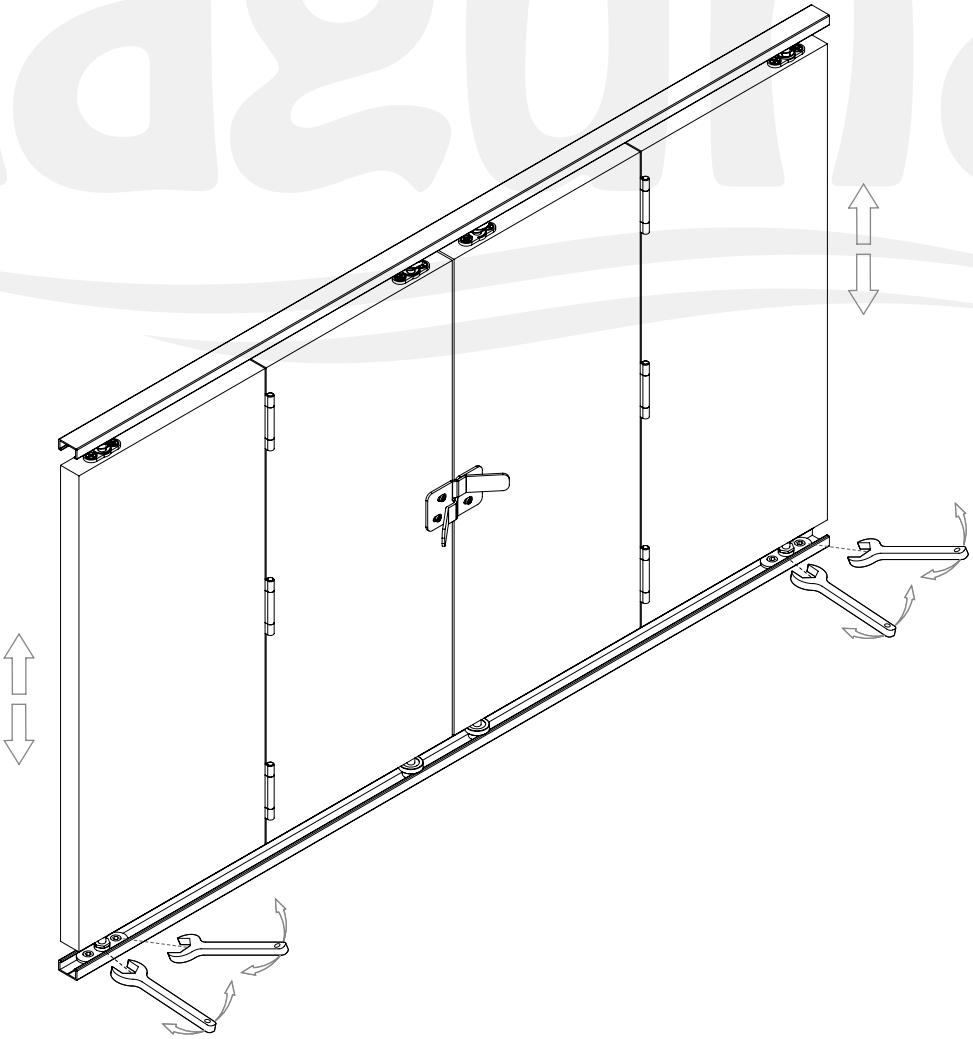

Laguna
POLSKA FABRYKA OKUĆ
POLISH HARDWARE FACTORY

Producent zastrzega sobie prawo dokonywania zmian wymiarów, kolorów, opisów we wszystkich produktach bez wcześniejszego zawiadomienia i podania przyczyny.

Producer has the rights to change the dimensions, colors, instructions in all products without any notice.

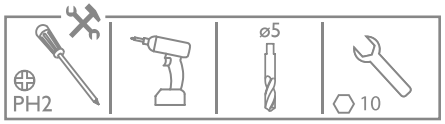

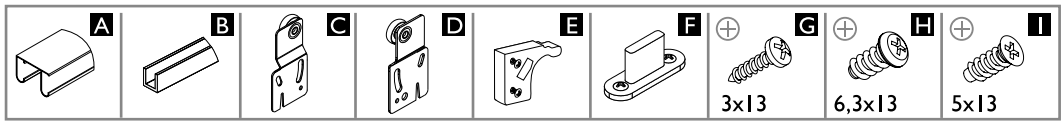

16-32 mm PŁYTA | BOARD	n - liczba skrzydeł drzwi / quantity of doors	n=2	n=3	n=4	n=5	n=6
	hP - wysokość płyty (ceownik wpuszczany w skrzydło) [mm]	opcja / option 1: hP=H-54				
	hP - wysokość płyty (skrzydło pomiędzy prowadnikami) [mm]	opcja / option 2: hP=H-48				
	hP - wysokość płyty (ceownik nakładany na skrzydło) [mm]	opcja / option 3: hP=H-57				
	hP - wysokość płyty (ceownik nakładany na skrzydło) [mm]	opcja / option 4: hP=H-54				
	bP - szerokość płyty / board width [mm]	(S+20)/2	(S+40)/3	(S+60)/4	(S+80)/5	(S+100)/6

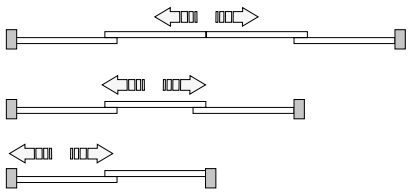

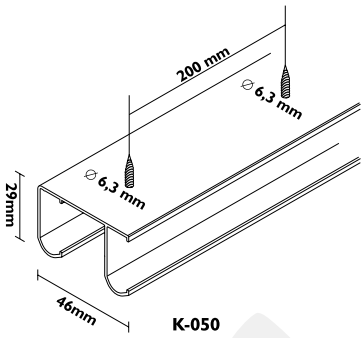

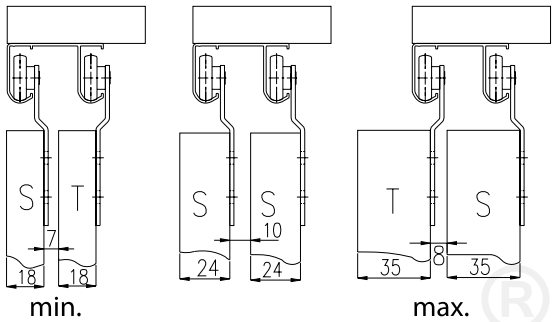

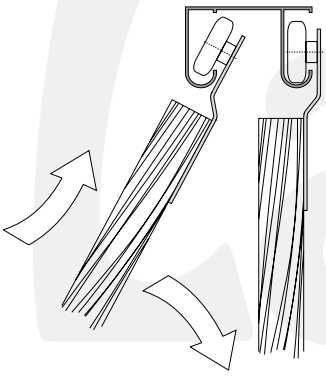

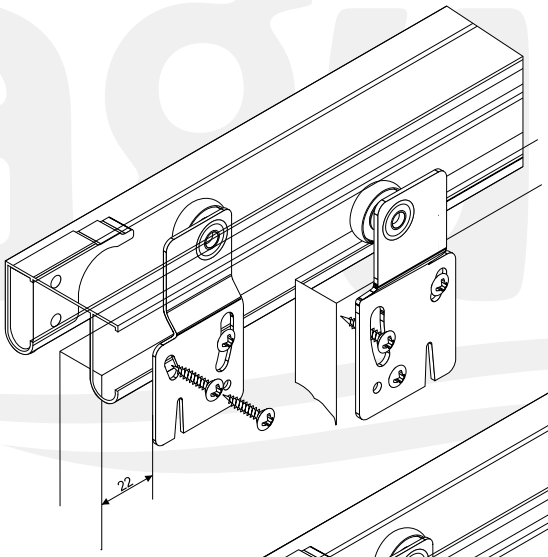

Single Unifuture 15 kg

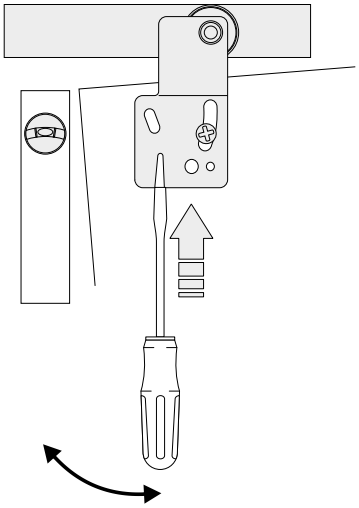

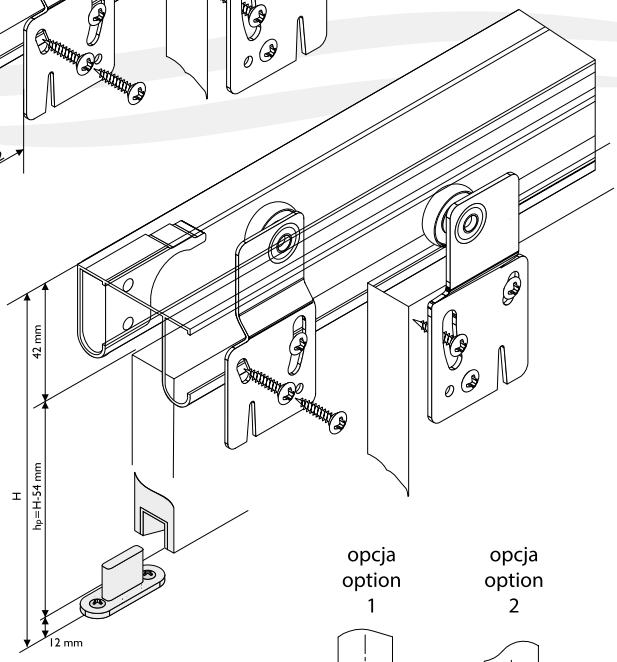

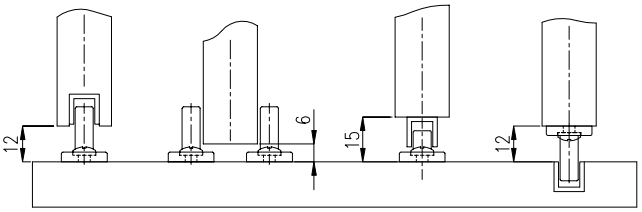

Producent zastrzega sobie prawo dokonywania zmian wymiarów, kolorów, opisów we wszystkich produktach bez wcześniejszego zawiadomienia i podania przyczyny.

Producer has the rights to change the dimensions, colors, instructions in all products without any notice.

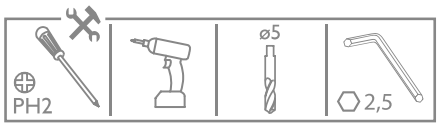

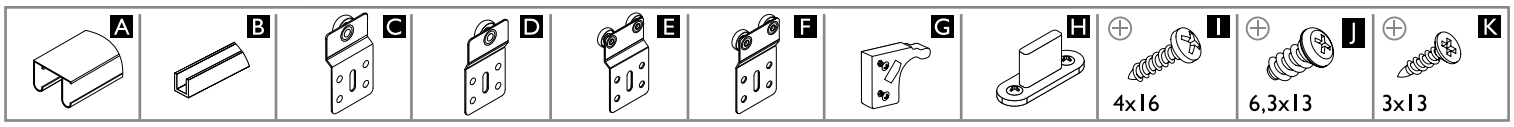

	n - liczba skrzydeł drzwi / quantity of doors	n=2	n=3	n=4	n=5	n=6
16-32 mm PŁYTA | BOARD	hP - wysokość płyty (ceownik wpuszczany w skrzydło) [mm] hP - board height (C-profile inserted in the door leaf) [mm]	opcja / option 1: hP=H-54				
	hP - wysokość płyty (skrzydło pomiędzy prowadnikami) [mm] hP - board height (door leaf between upper guides) [mm]	opcja / option 2: hP=H-48				
	hP - wysokość płyty (ceownik nakładany na skrzydło) [mm] hP - board height (C-profile put on the door leaf) [mm]	opcja / option 3: hP=H-57				
	hP - wysokość płyty (ceownik wpuszczany w dolną płytę) [mm] hP - board height (C-profile inserted in the lower board) [mm]	opcja / option 4: hP=H-54				
	bP - szerokość płyty / board width [mm]	(S+20)/2	(S+40)/3	(S+60)/4	(S+80)/5	(S+100)/6

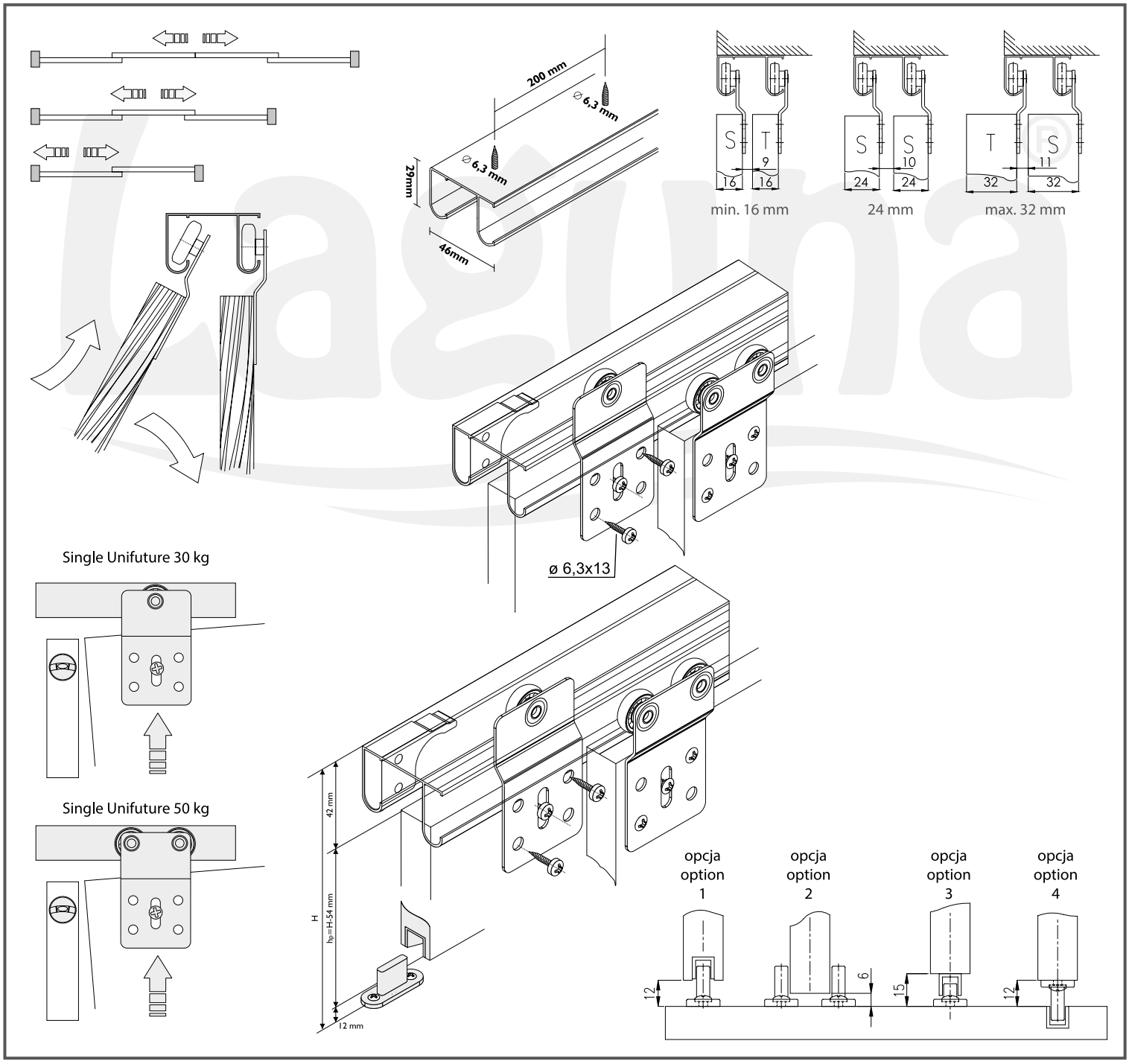

Laguna POLSKA FABRYKA OKUĆ POLISH HARDWARE FACTORY

Producent zastrzega sobie prawo dokonywania zmian wymiarów, kolorów, opisów we wszystkich produktach bez wcześniejszego zawiadomienia i podania przyczyny.

Producer has the rights to change the dimensions, colors, instructions in all products without any notice.

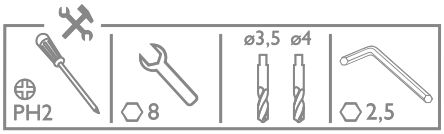

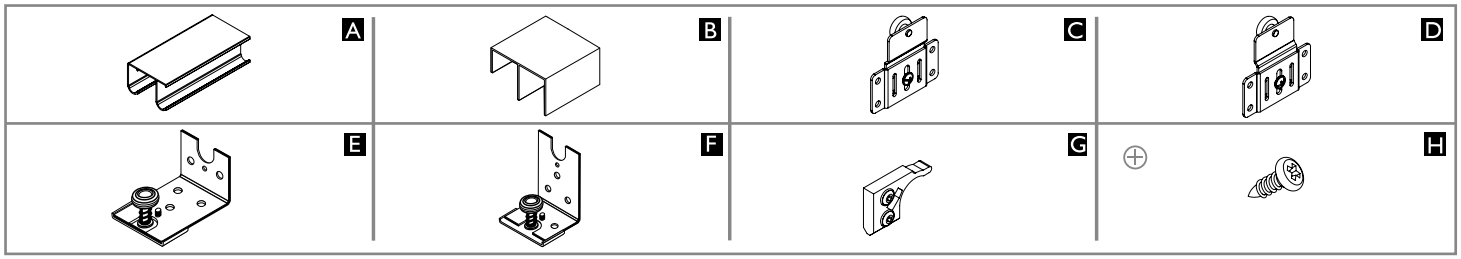

16-24 mm PŁYTA | BOARD	Liczba skrzydeł n / Quantity of doors n	n = 2	n = 3
	Wysokość płyty hP [mm] / Board height hP [mm]	hP = H-70	
	Szerokość płyty bP [mm] / Board width bP [mm]	bP = (S + 20)/2	bP = (S + 40)/3

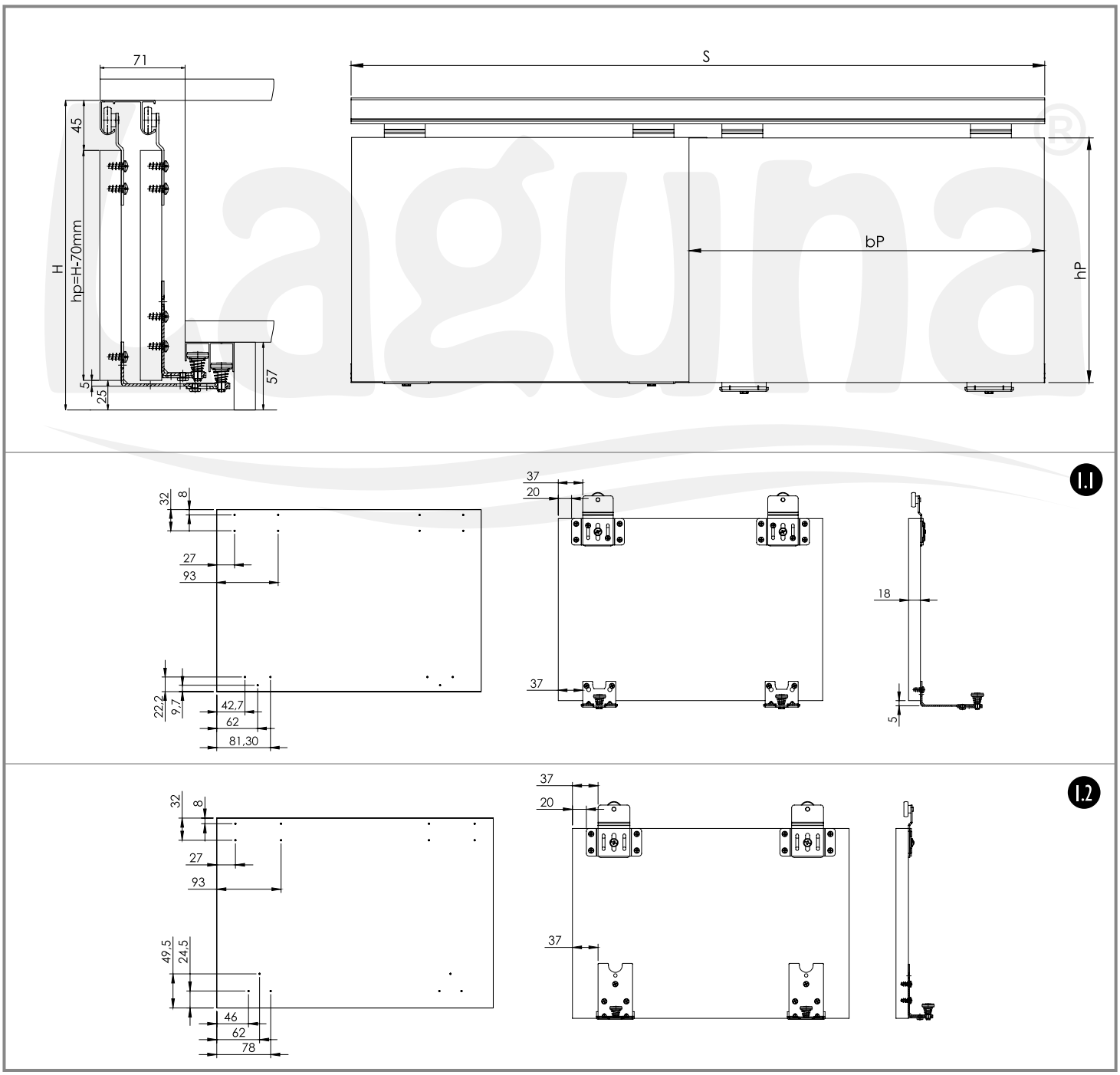

Producent zastrzega sobie prawo dokonywania zmian wymiarów, kolorów, opisów we wszystkich produktach bez wcześniejszego zawiadomienia i podania przyczyny.

Producer has the rights to change the dimensions, colors, instructions in all products without any notice.

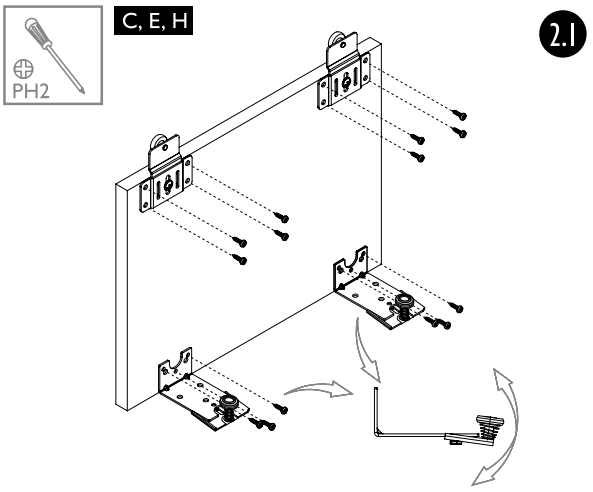

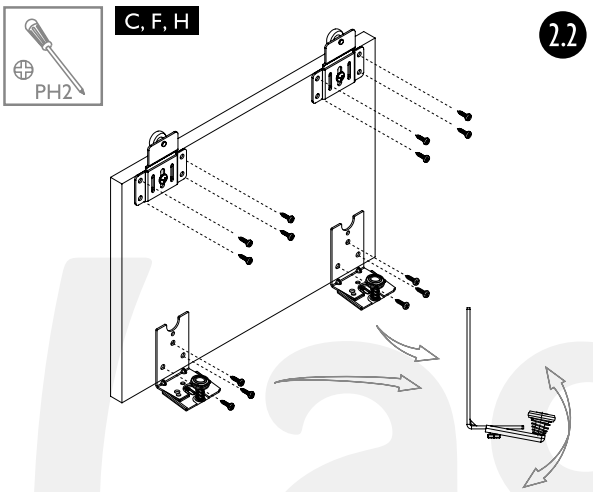

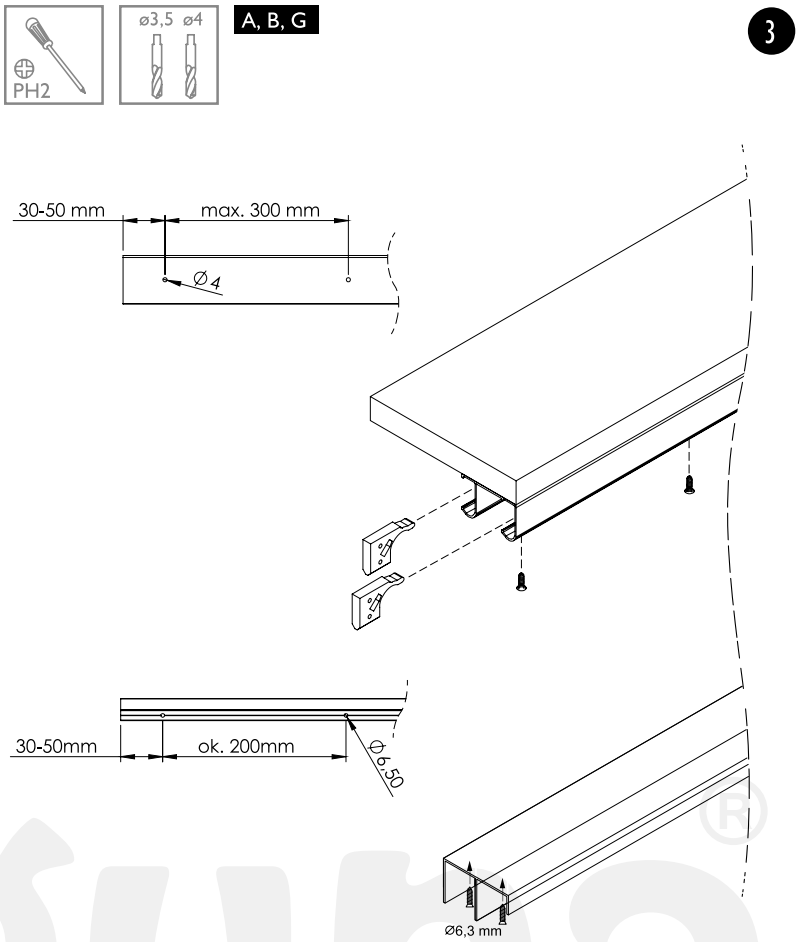

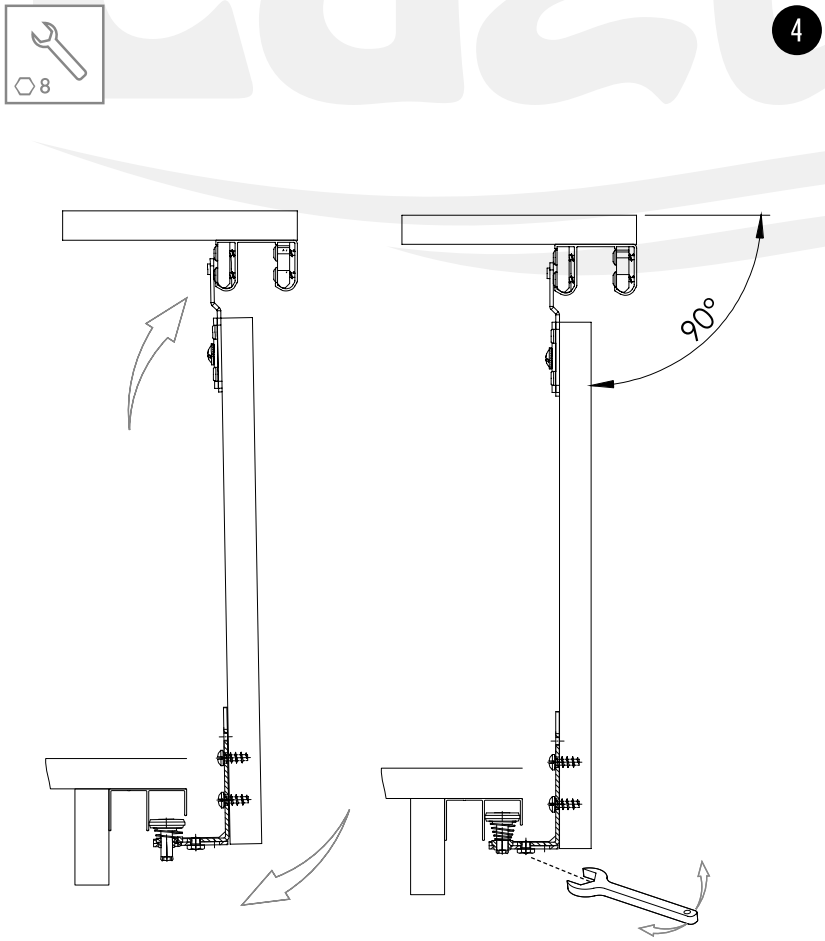

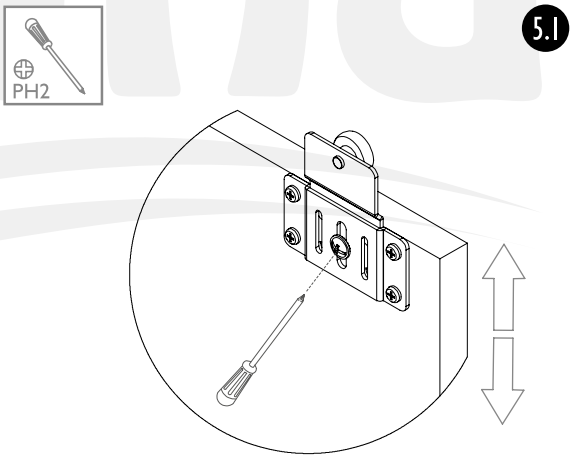

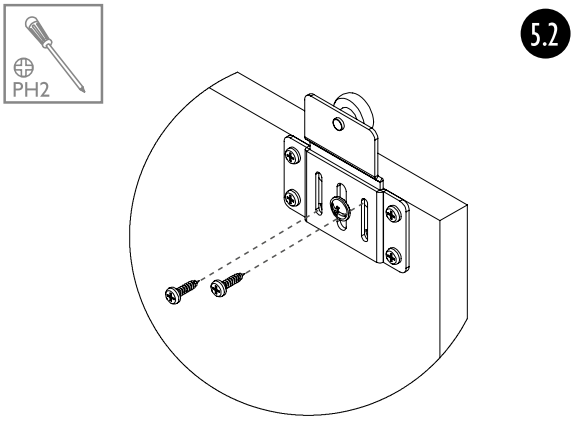

Laguna
POLSKA FABRYKA OKUĆ
POLISH HARDWARE FACTORY

Producent zastrzega sobie prawo dokonywania zmian wymiarów, kolorów, opisów we wszystkich produktach bez wcześniejszego zawiadomienia i podania przyczyny.

Producer has the rights to change the dimensions, colors, instructions in all products without any notice.

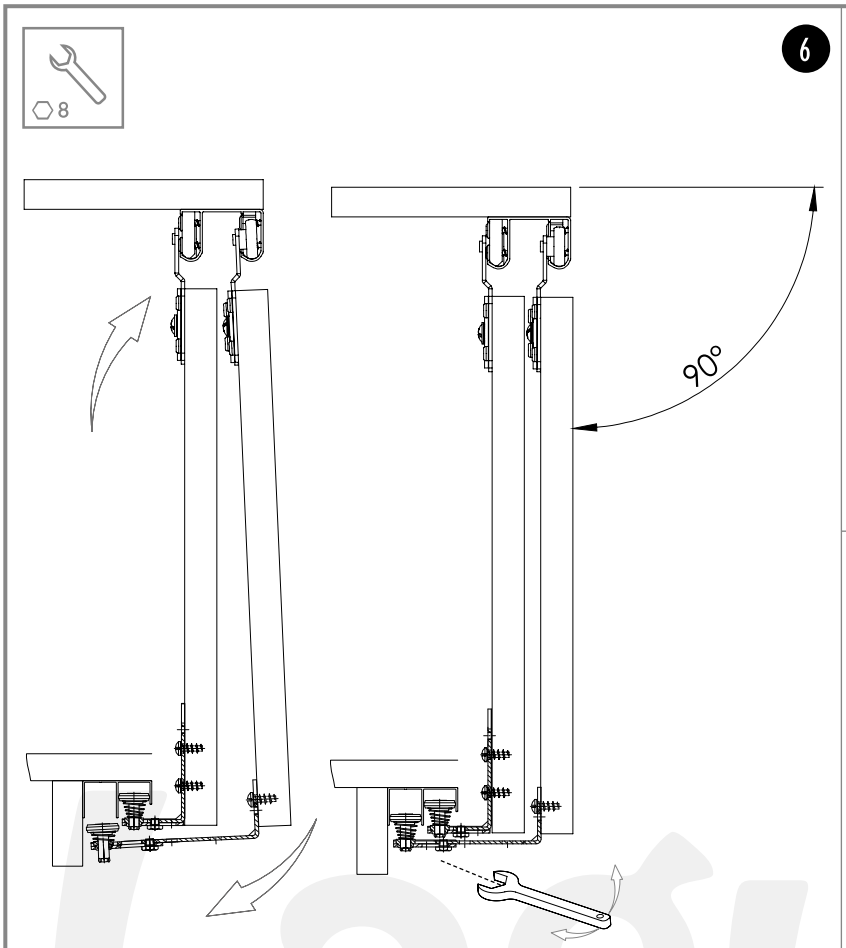

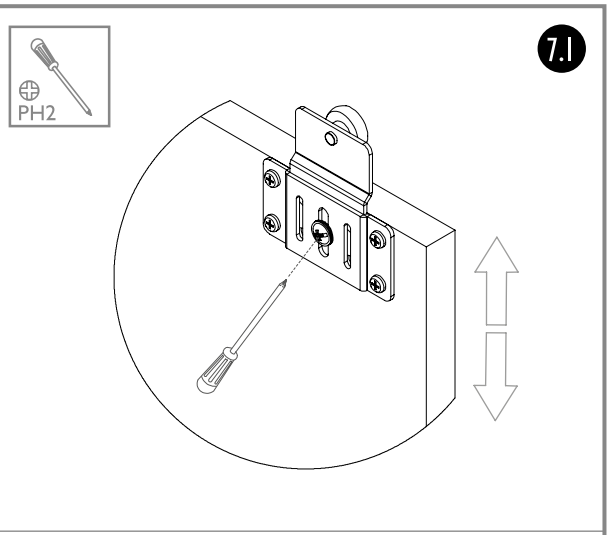

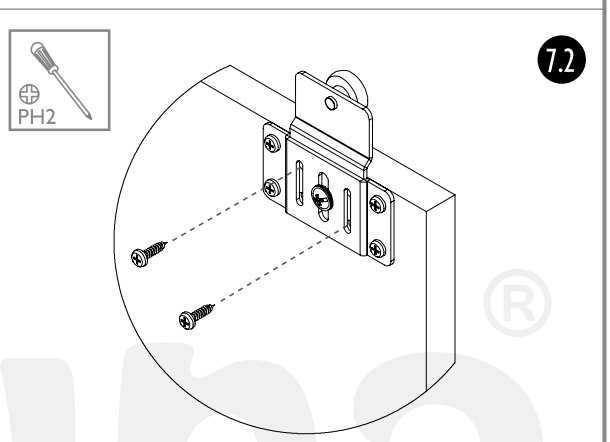

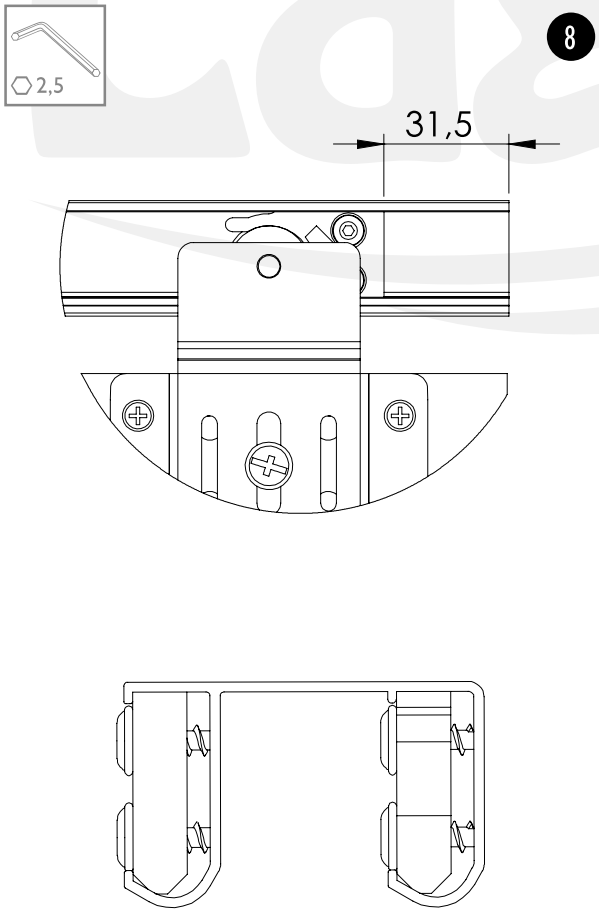

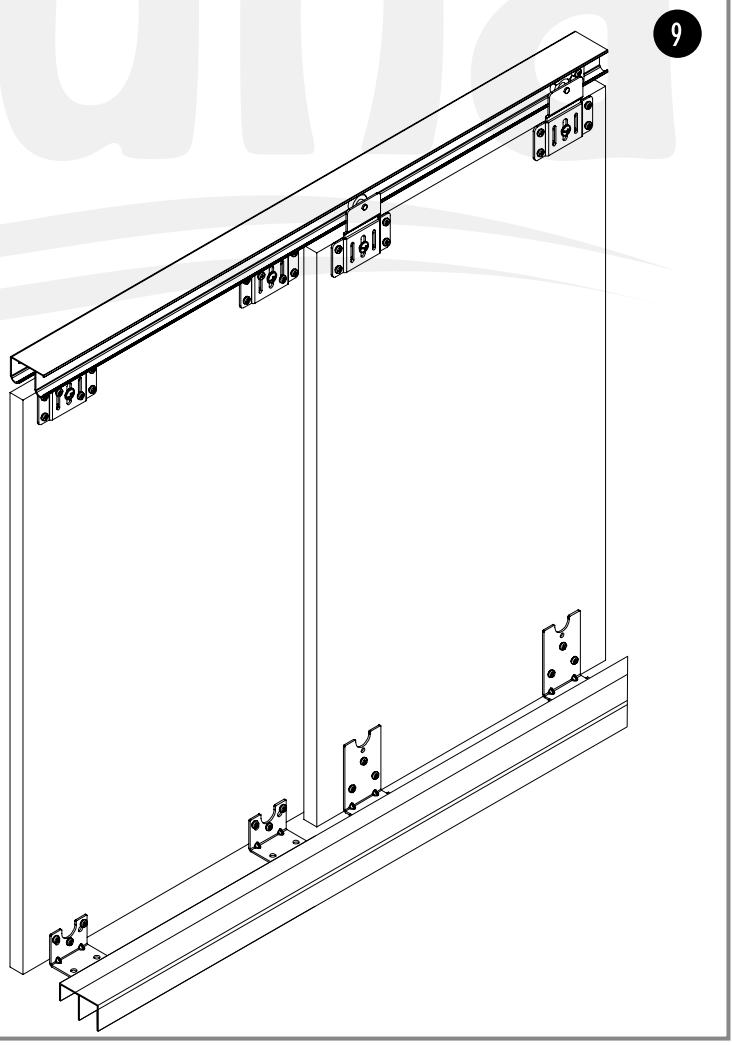

Producent zastrzega sobie prawo dokonywania zmian wymiarów, kolorów, opisów we wszystkich produktach bez wcześniejszego zawiadomienia i podania przyczyny.

Producer has the rights to change the dimensions, colors, instructions in all products without any notice.

SUPERIOR

Z DRZWIAMI NIEMIJANYMI I MOCOWANIEM EASY
FOR NON-OVERLAPING DOOR AND EASY MOUNTING

60 kg

PŁYTA | BOARD 16-18 mm

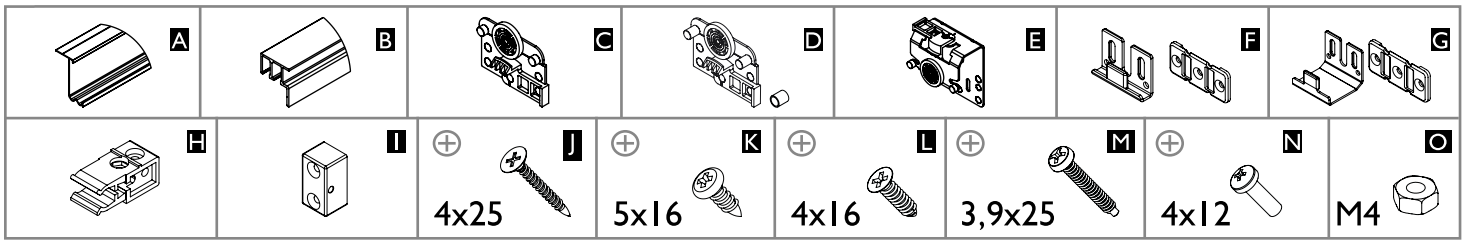

16-18 mm PŁYTA | BOARD	Liczba skrzydeł n / Quantity of doors n	n = 2	n = 3
	Wysokość płyty hP [mm] / Board height hP [mm]	hP = H-C+24	
	Szerokość płyty bP [mm] / Board width bP [mm]	bP = (S + 20)/2	bP = (S + 40)/3

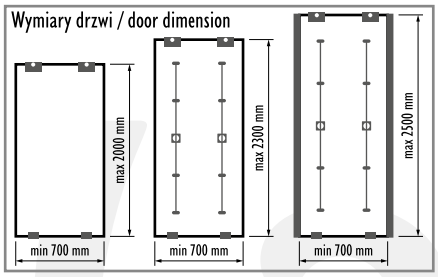

UWAGA! / CAUTION!
W przypadku szafy wnękowej luz montażowy wynosi 25 mm
In a built-in wardrobe the mounting gap is 25 mm.

C - wysokość cokołu min. 43 mm / plinth height min. 43 mm
H - wysokość szafy / wardrobe height

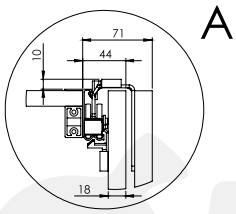

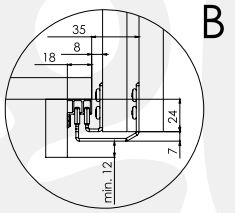

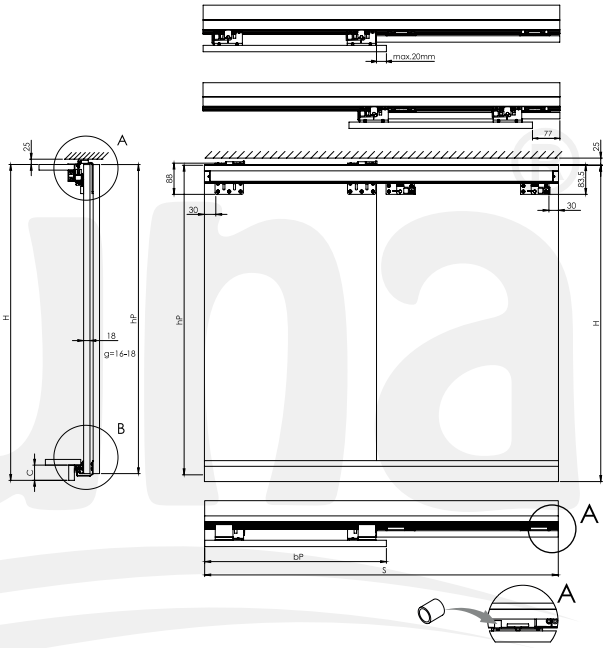

drzwi zewnętrzne / external doors

1.1

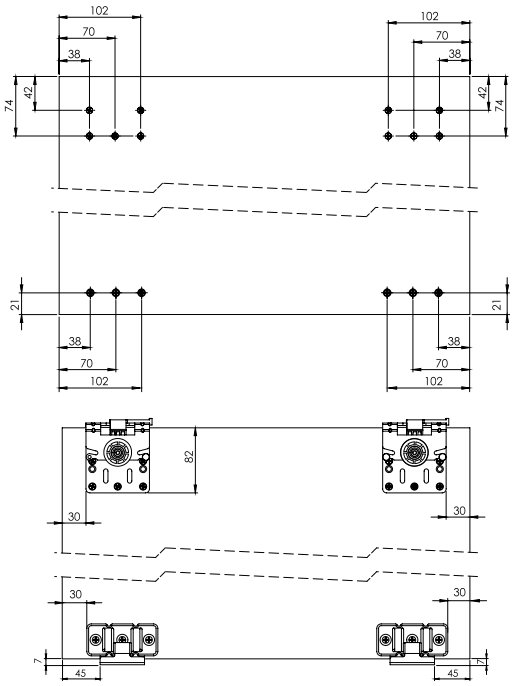

drzwi wewnętrzne / internal doors

1.2

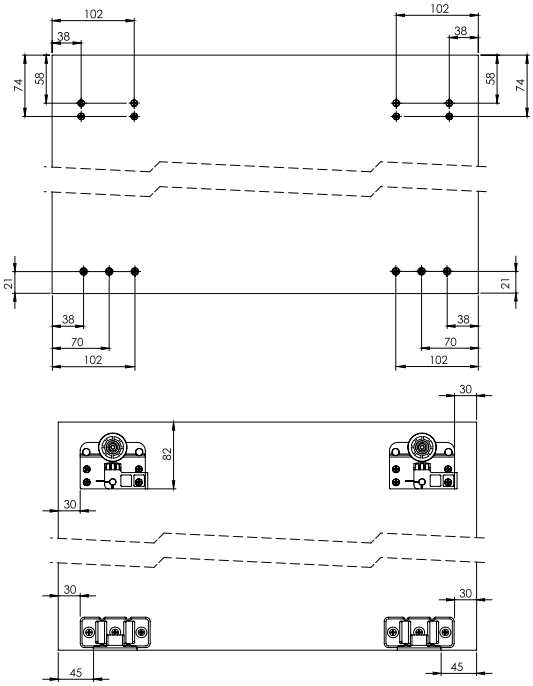

Producent zastrzega sobie prawo dokonywania zmian wymiarów, kolorów, opisów we wszystkich produktach bez wcześniejszego zawiadomienia i podania przyczyny.
Producer has the rights to change the dimensions, colors, instructions in all products without any notice.

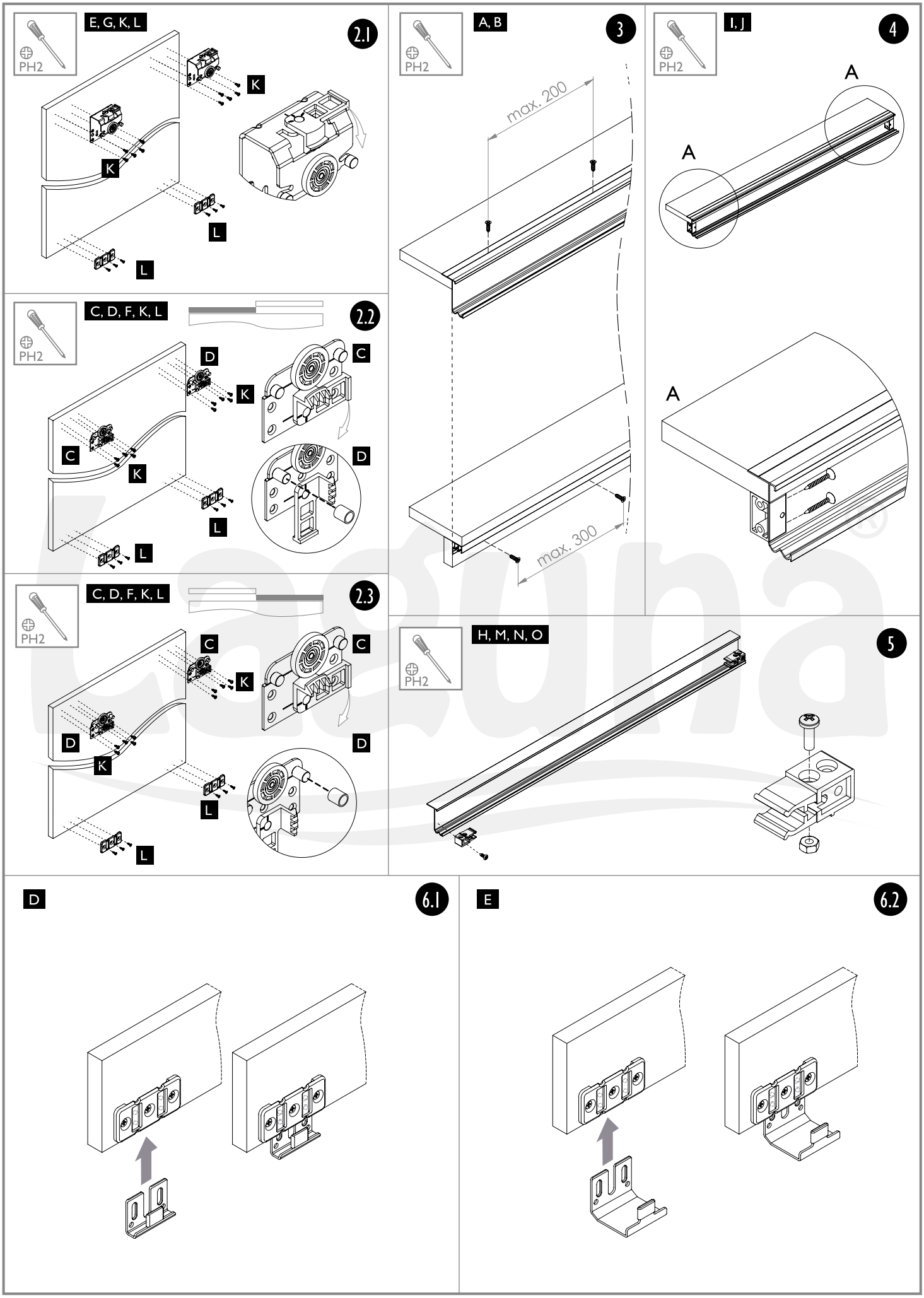

Producent zastrzega sobie prawo dokonywania zmian wymiarów, kolorów, opisów we wszystkich produktach bez wcześniejszego zawiadomienia i podania przyczyny.

Producer has the rights to change the dimensions, colors, instructions in all products without any notice.

7

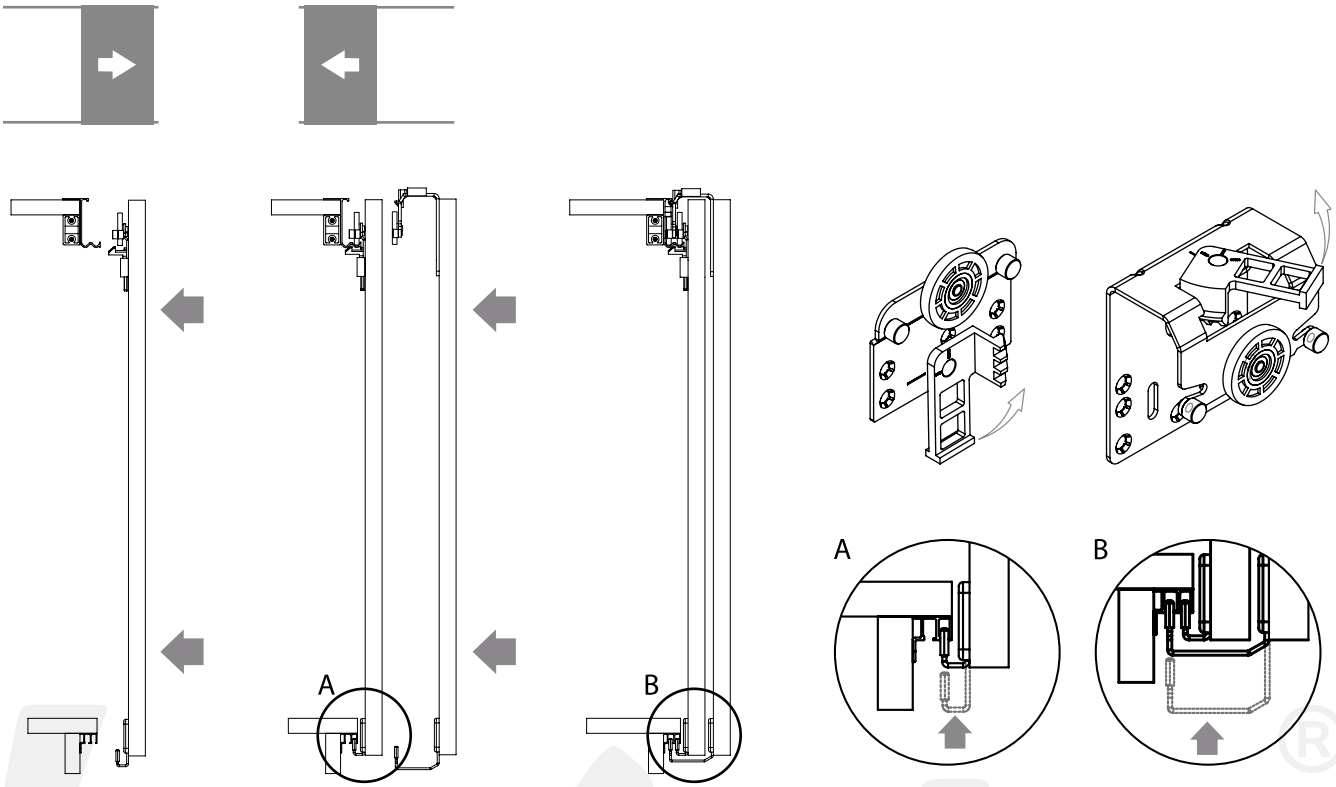

8

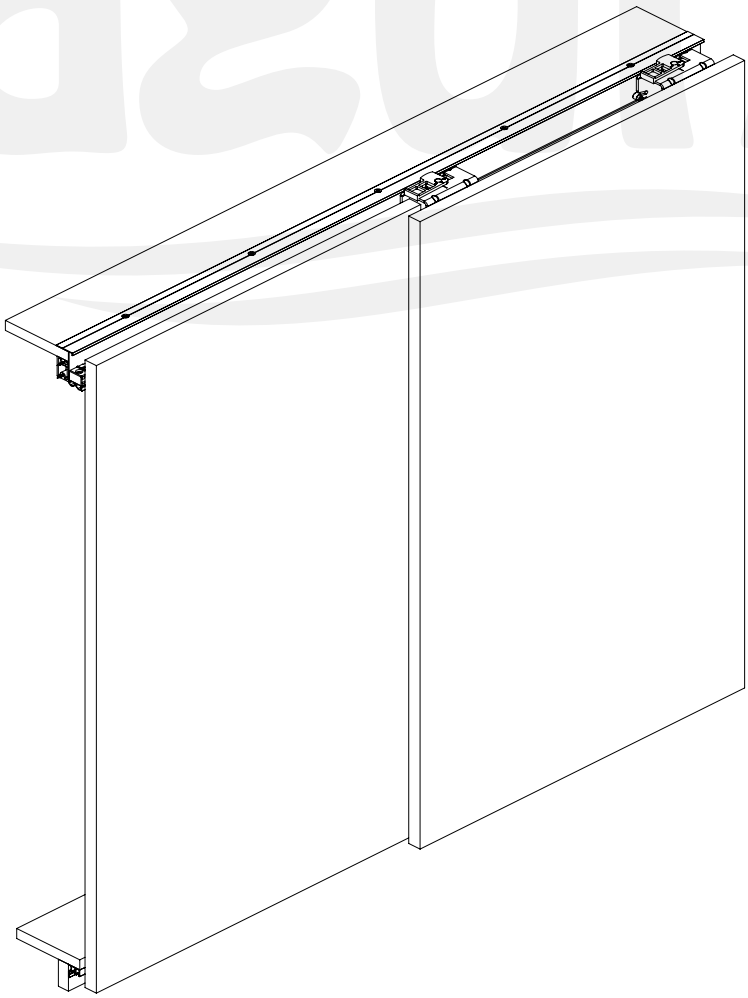

Laguna®
POLSKA FABRYKA OKUĆ
POLISH HARDWARE FACTORY

Producent zastrzega sobie prawo dokonywania zmian wymiarów, kolorów, opisów we wszystkich produktach bez wcześniejszego zawiadomienia i podania przyczyny.

Producer has the rights to change the dimensions, colors, instructions in all products without any notice.

SUPERIOR

Z DRZWIAMI MIJANYMI I MOCOWANIEM EASY
FOR OVERLAPING DOOR AND EASY MOUNTING

60 kg

PŁYTA | BOARD 16-18 mm

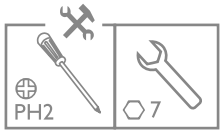

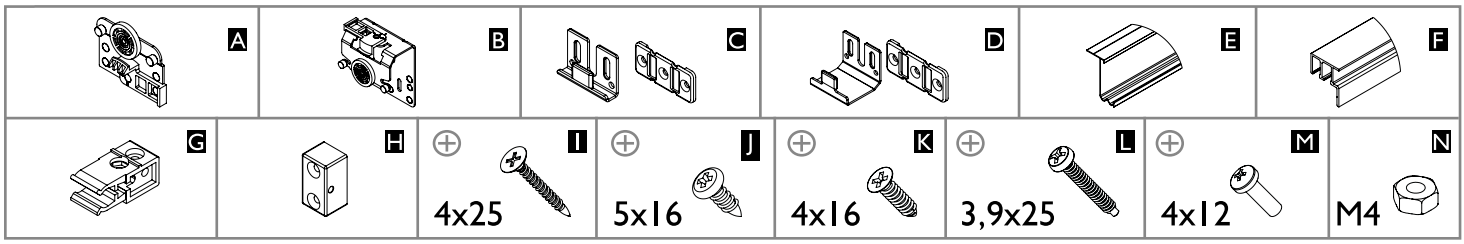

16-18 mm PŁYTA | BOARD	Liczba skrzydeł n / Quantity of doors n	n = 2	n = 3
	Wysokość płyty hP [mm] / Board height hP [mm]	hP = H-C+24	
	Szerokość płyty bP [mm] / Board width bP [mm]	bP = (S + 20)/2	bP = (S + 40)/3

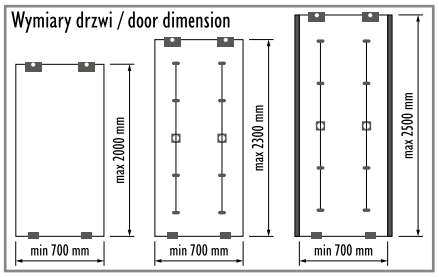

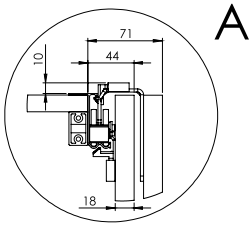

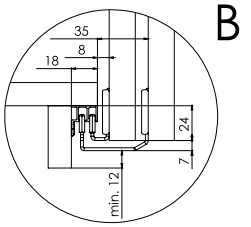

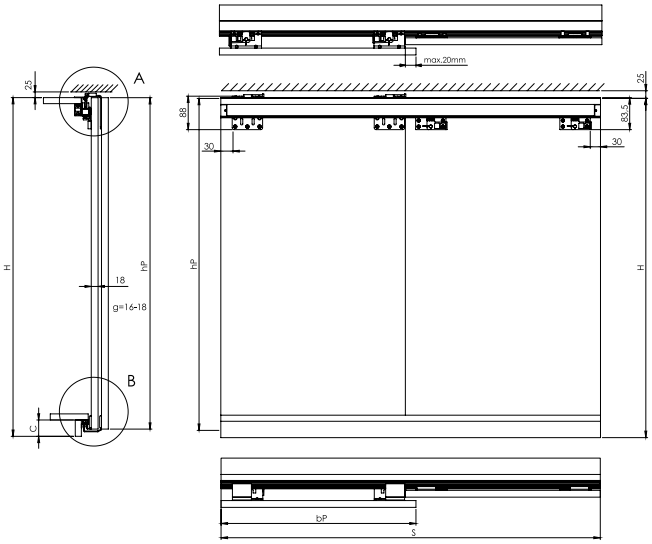

UWAGA! / CAUTION!

W przypadku szafy wnękowej luz montażowy wynosi 20 mm
In a built-in wardrobe the mounting gap is 20 mm.

C - wysokość cokołu min. 43 mm / plinth height min. 43 mm
H - wysokość szafy / wardrobe height

drzwi zewnętrzne / external doors

1.1

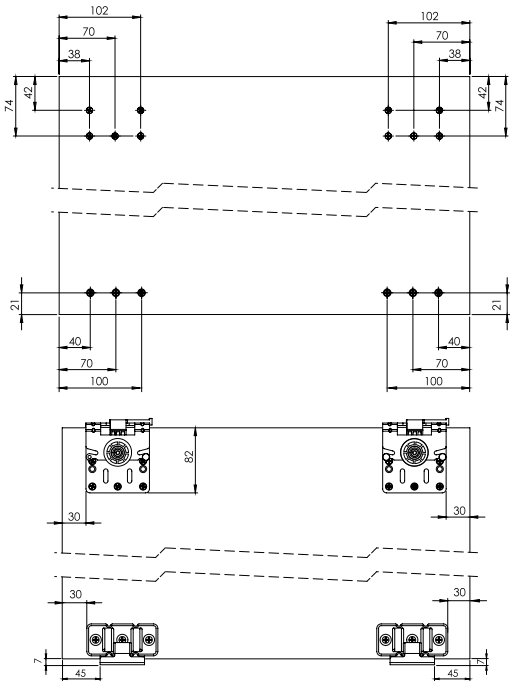

drzwi wewnętrzne / internal doors

1.2

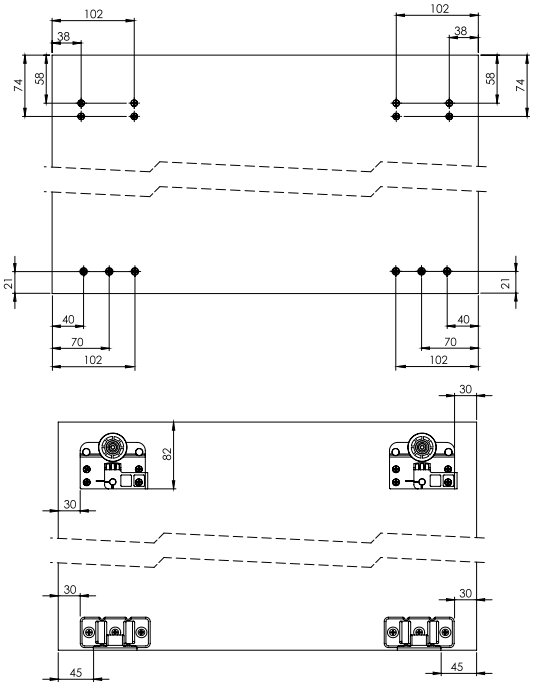

Producent zastrzega sobie prawo dokonywania zmian wymiarów, kolorów, opisów we wszystkich produktach bez wcześniejszego zawiadomienia i podania przyczyny.

Producer has the rights to change the dimensions, colors, instructions in all products without any notice.

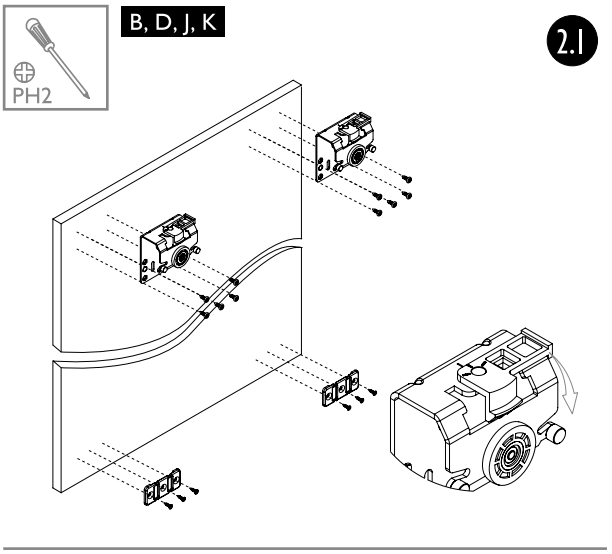

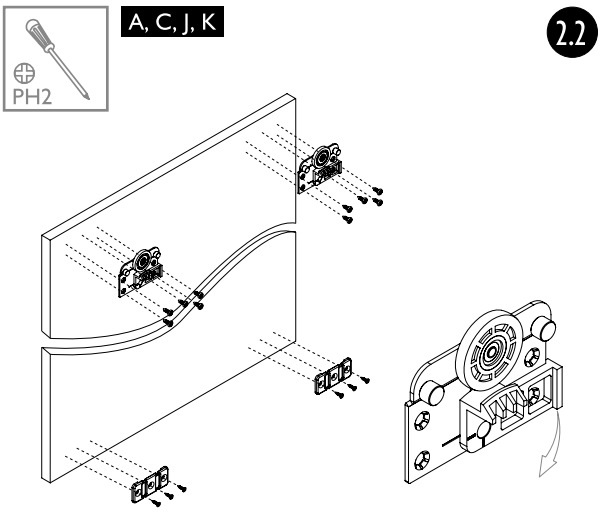

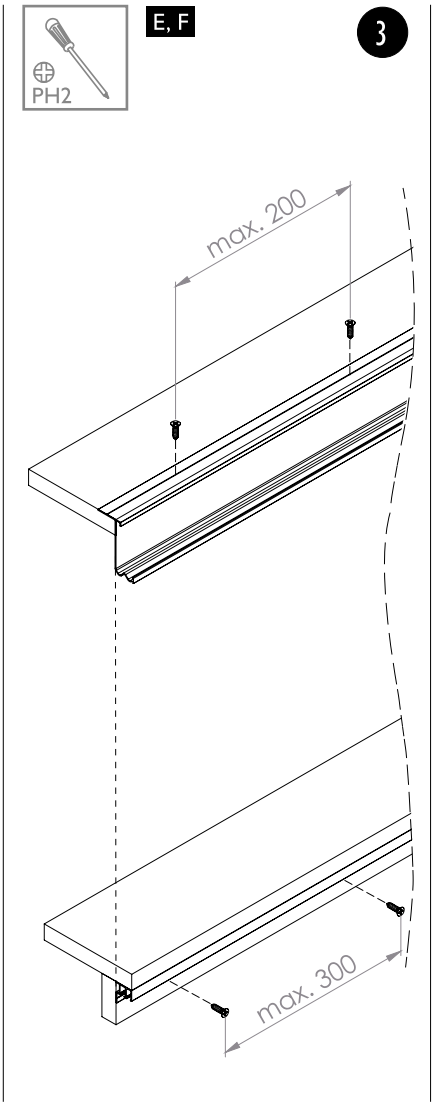

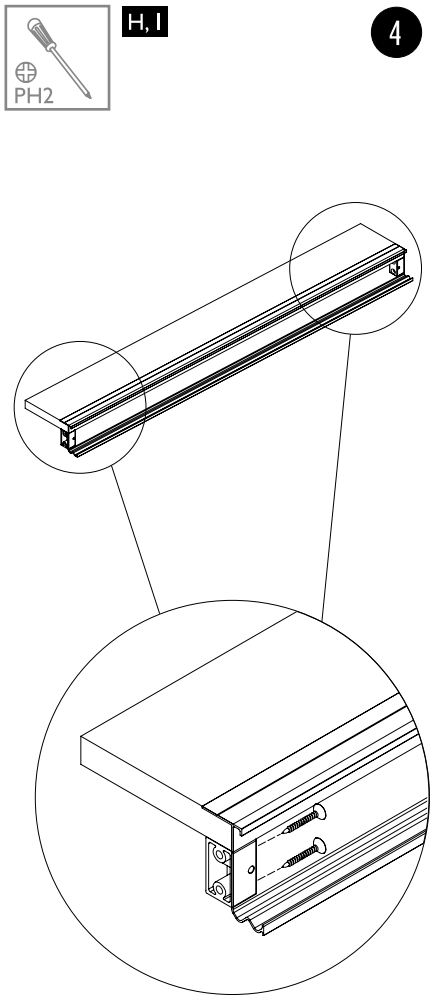

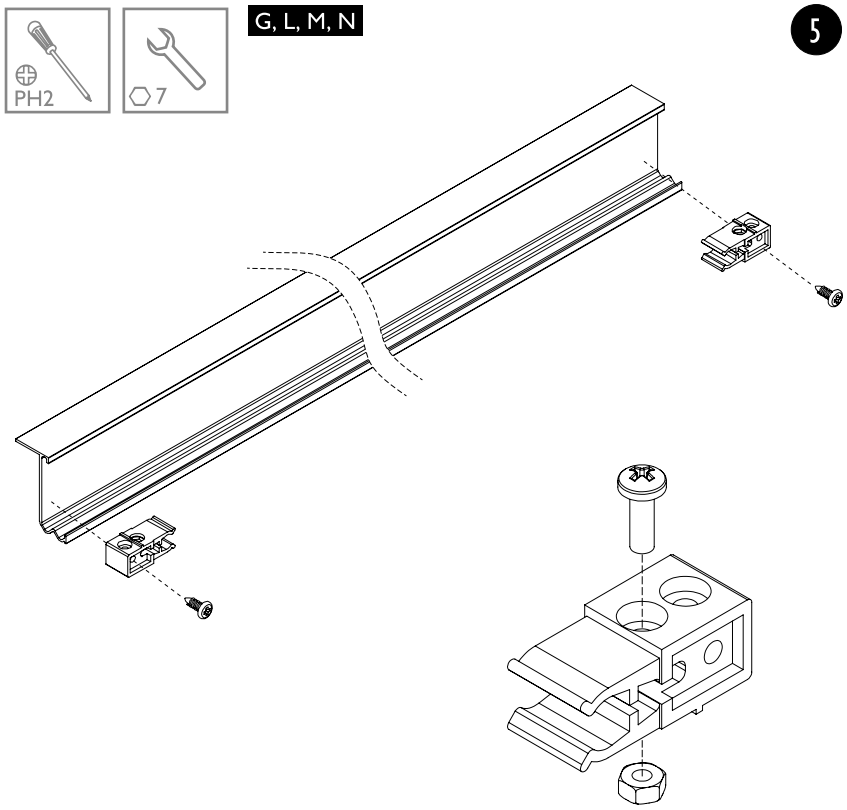

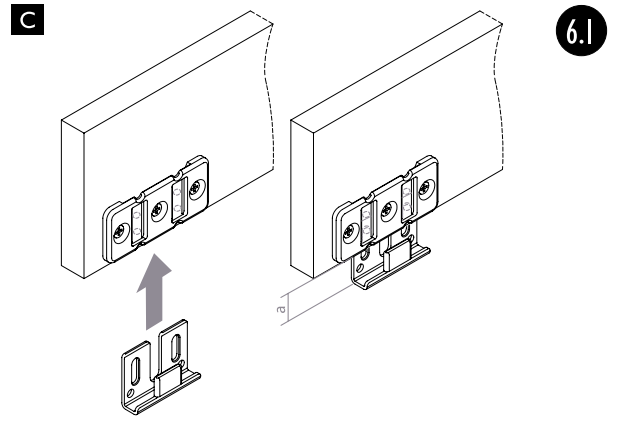

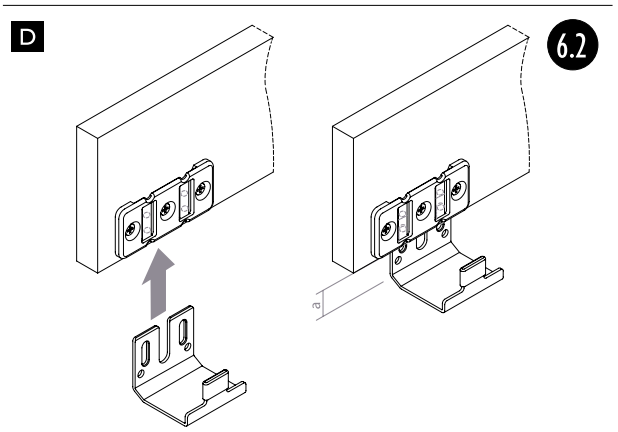

Laguna
POLSKA FABRYKA OKUĆ
POLISH HARDWARE FACTORY

Producent zastrzega sobie prawo dokonywania zmian wymiarów, kolorów, opisów we wszystkich produktach bez wcześniejszego zawiadomienia i podania przyczyny.

Producer has the rights to change the dimensions, colors, instructions in all products without any notice.

7

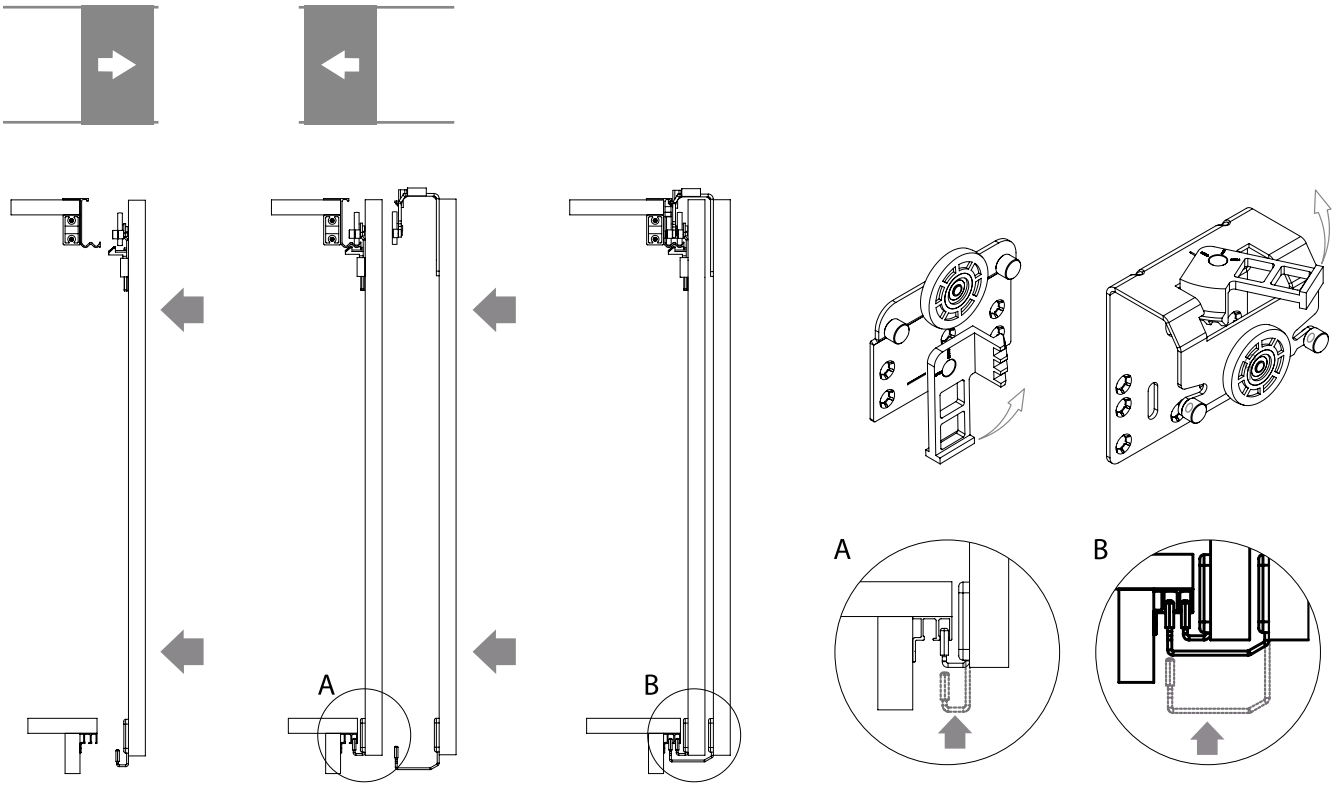

8

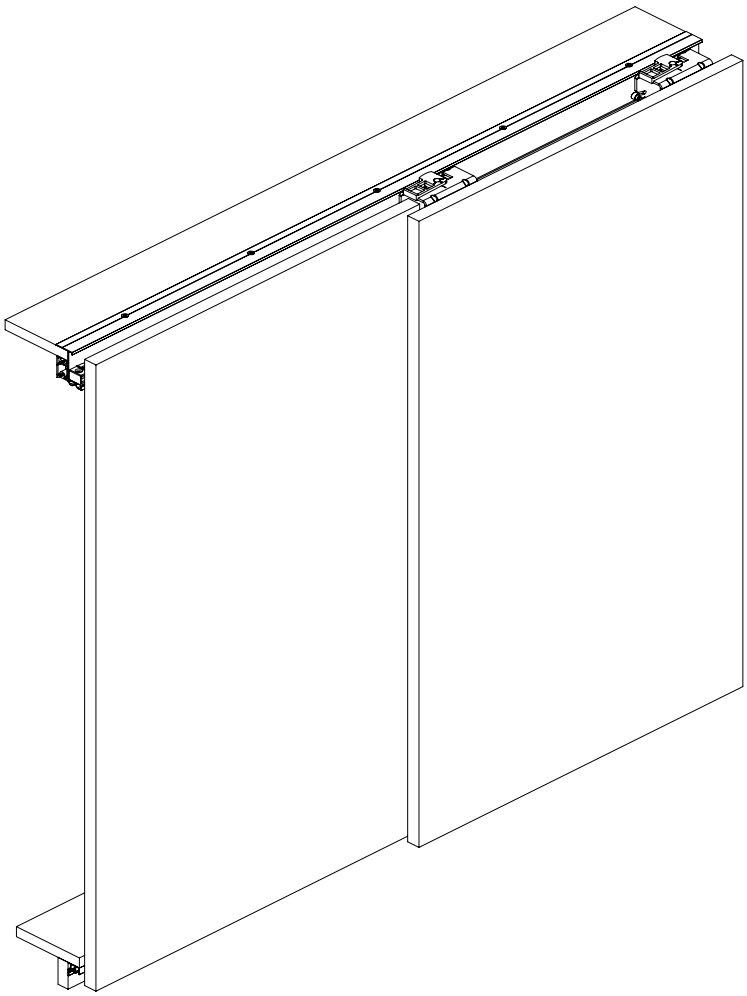

Producent zastrzega sobie prawo dokonywania zmian wymiarów, kolorów, opisów we wszystkich produktach bez wcześniejszego zawiadomienia i podania przyczyny.

Producer has the rights to change the dimensions, colors, instructions in all products without any notice.

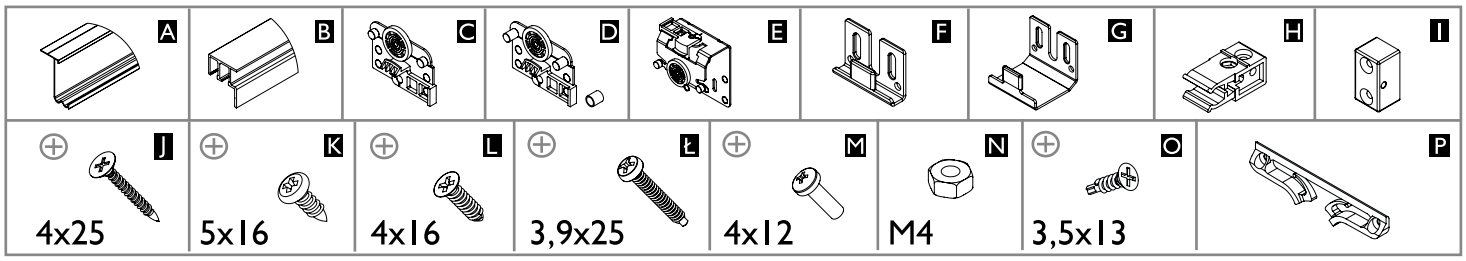

16-18 mm PŁYTA | BOARD	Liczba skrzydeł n / Quantity of doors n	n = 3
	Wysokość płyty hP [mm] / Board height hP [mm]	hP = H-C+24
	Szerokość płyty bP [mm] / Board width bP [mm]	bP = (S + 40)/3

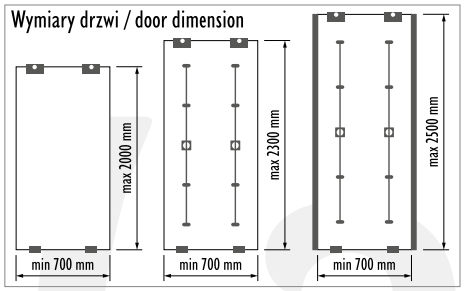

UWAGA! / CAUTION!
W przypadku szafy wnękowej luz montażowy wynosi 25 mm
In a built-in wardrobe the mounting gap is 25 mm.

C - wysokość cokołu min. 43 mm / plinth height min. 43 mm
H - wysokość szafy / wardrobe height

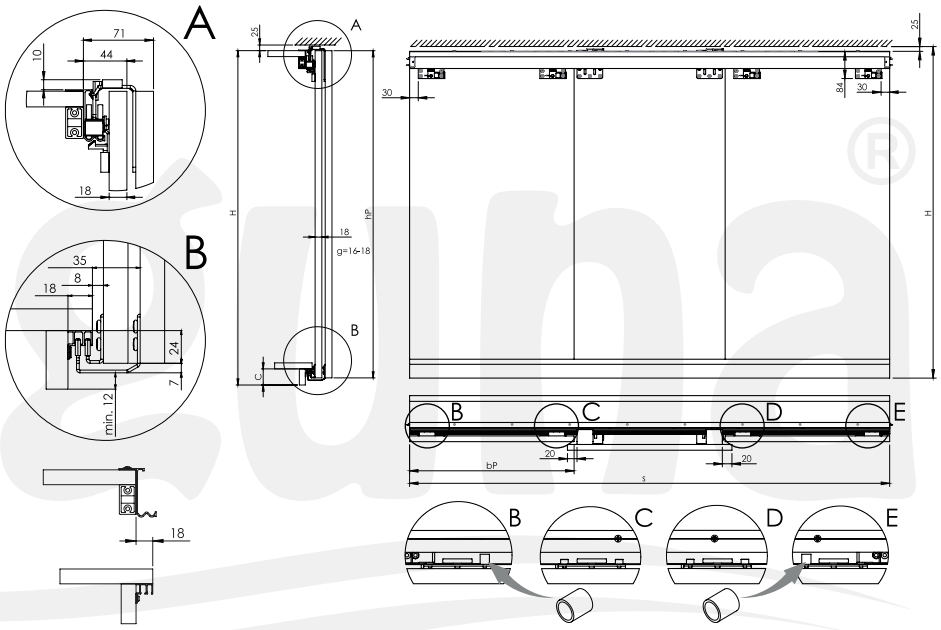

drzwi zewnętrzne / external doors

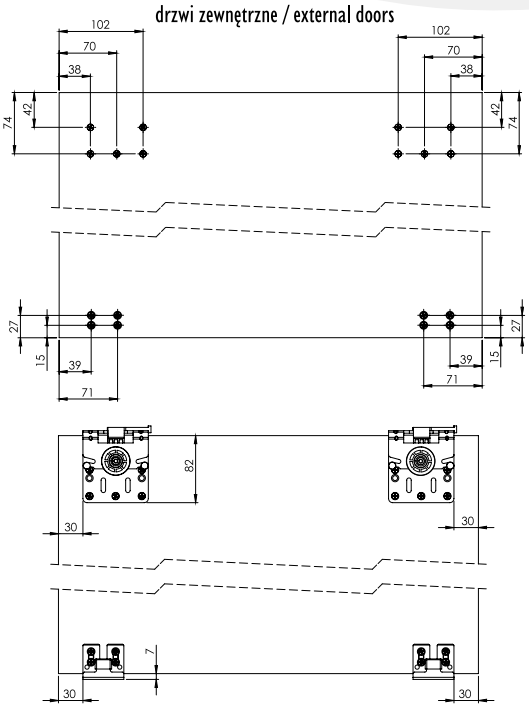

drzwi wewnętrzne / internal doors

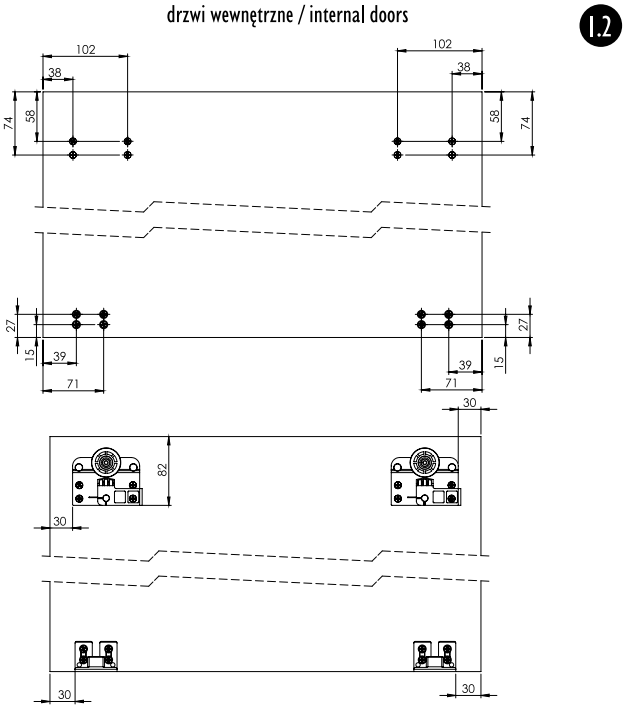

Producent zastrzega sobie prawo dokonywania zmian wymiarów, kolorów, opisów we wszystkich produktach bez wcześniejszego zawiadomienia i podania przyczyny.

Producer has the rights to change the dimensions, colors, instructions in all products without any notice.

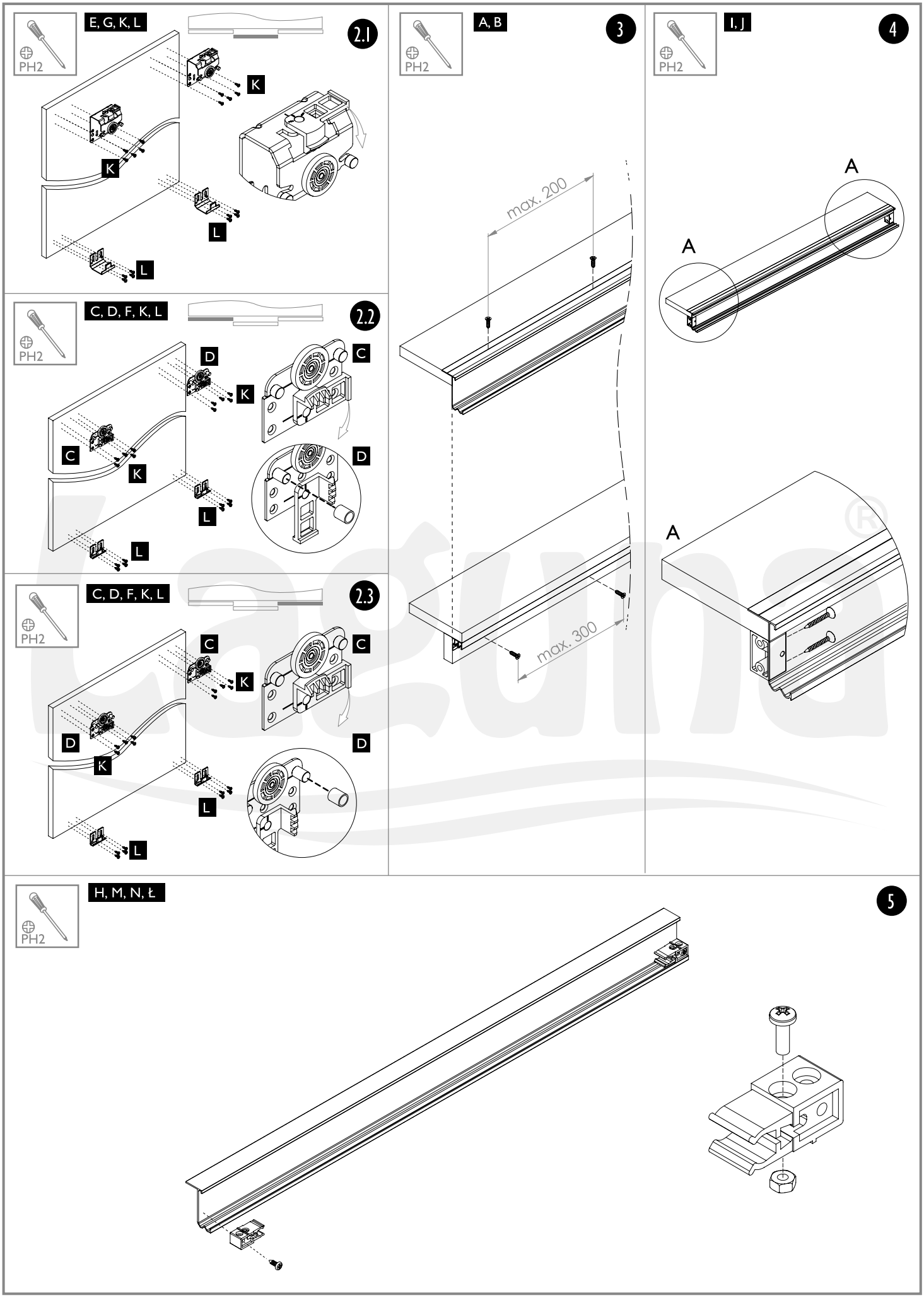

Producent zastrzega sobie prawo dokonywania zmian wymiarów, kolorów, opisów we wszystkich produktach bez wcześniejszego zawiadomienia i podania przyczyny.

Producer has the rights to change the dimensions, colors, instructions in all products without any notice.

6

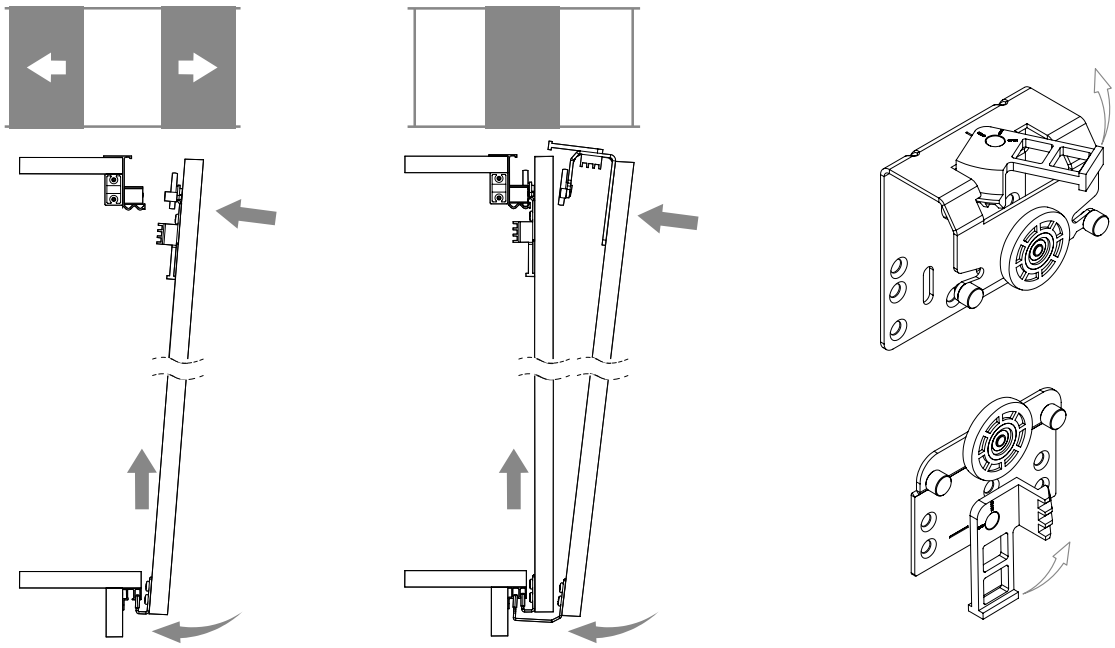

O, P

PH2

7.1

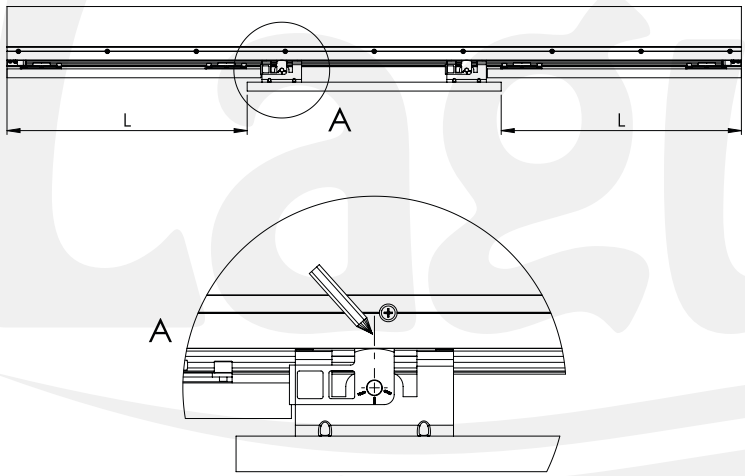

7.2

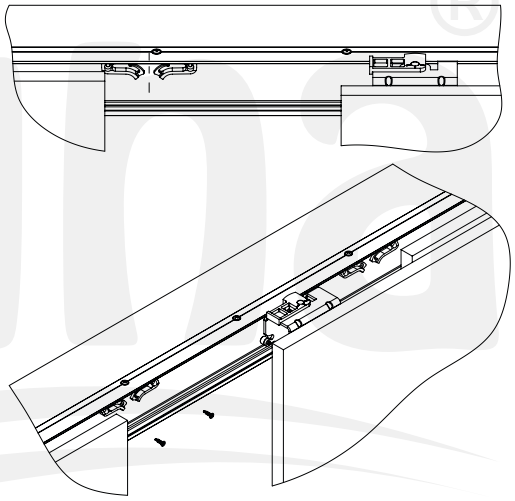

O, P

PH2

7.3

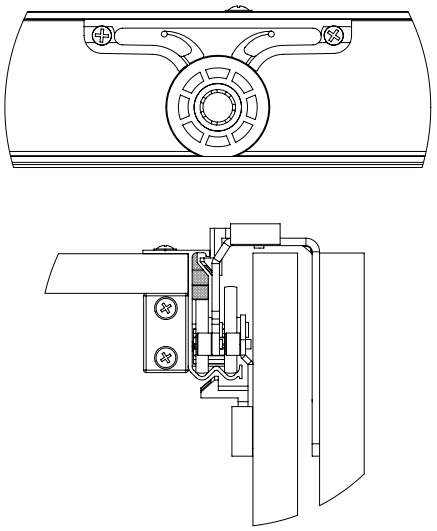

8

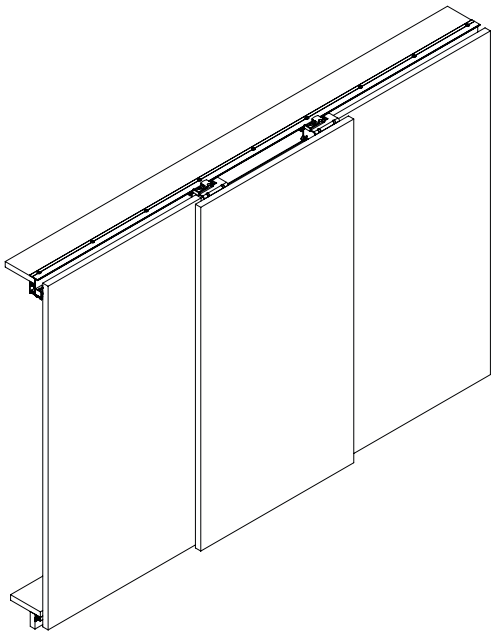

Laguna
POLSKA FABRYKA OKUĆ
POLISH HARDWARE FACTORY

Producent zastrzega sobie prawo dokonywania zmian wymiarów, kolorów, opisów we wszystkich produktach bez wcześniejszego zawiadomienia i podania przyczyny.

Producer has the rights to change the dimensions, colors, instructions in all products without any notice.

SUPERIOR

Z DRZWIAMI NIEMIJANYMI I SAMODOMYKACZEM
FOR NON-OVERLAPING DOOR, WITH SOFTCLOSER

60 kg

PŁYTA | BOARD 16-18 mm

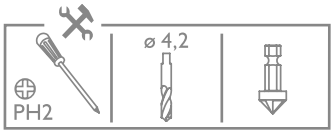

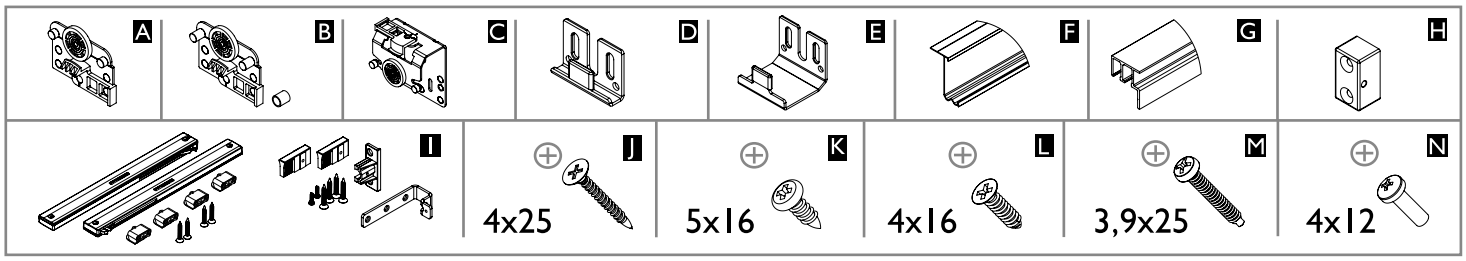

16-18 mm PŁYTA | BOARD	Liczba skrzydeł n / Quantity of doors n	n = 2	n = 3
	Wysokość płyty hP [mm] / Board height hP [mm]	hP = H-C+24	
	Szerokość płyty bP [mm] / Board width bP [mm]	bP = (S + 20)/2	bP = (S + 40)/3

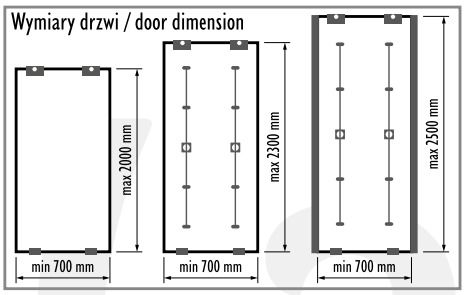

UWAGA! / CAUTION!
W przypadku szafy wnękowej luz montażowy wynosi 25 mm
In a built-in wardrobe the mounting gap is 25 mm.

C - wysokość cokołu min. 43 mm / plinth height min. 43 mm
H - wysokość szafy / wardrobe height

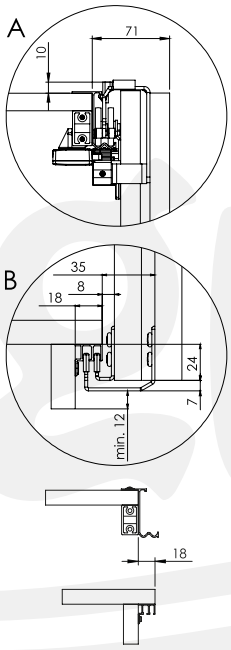

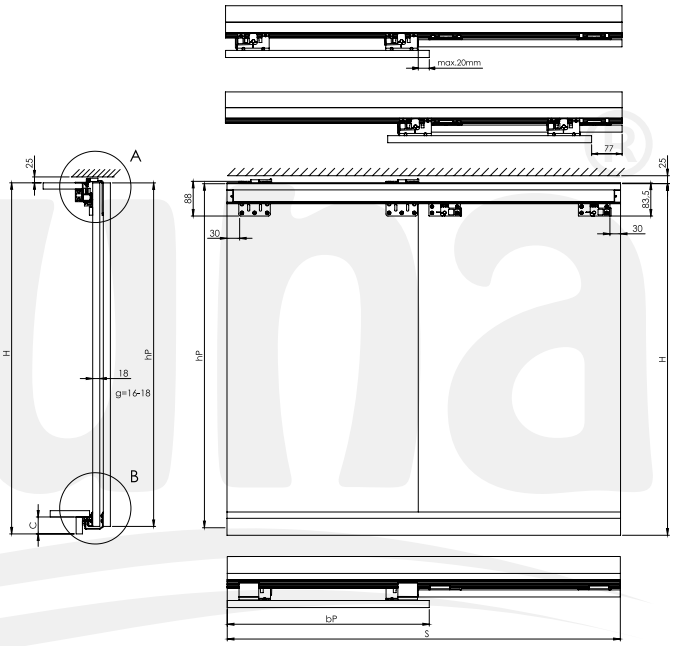

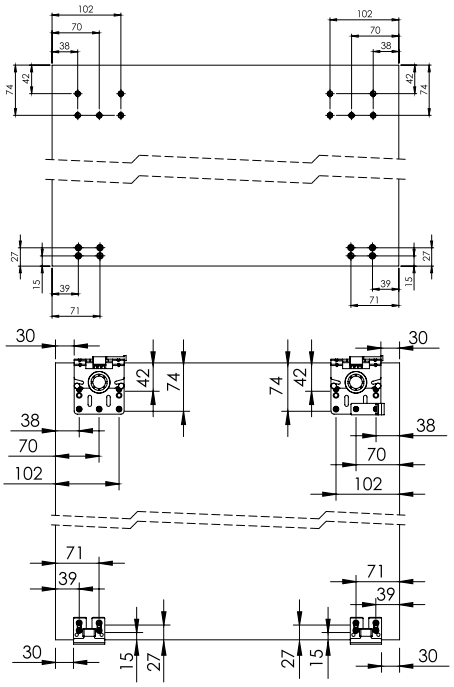

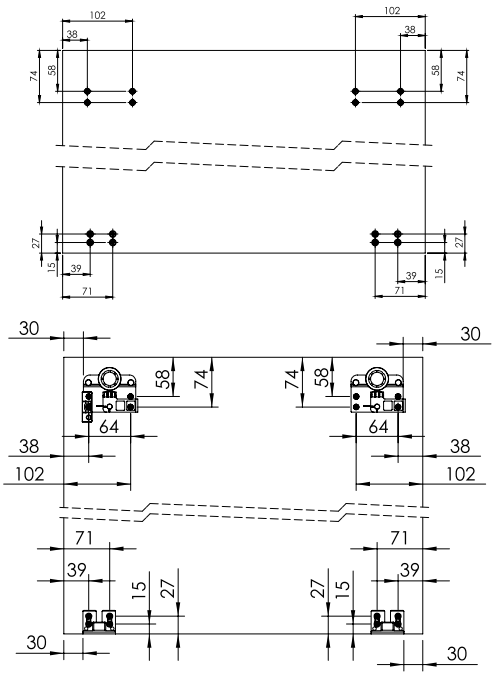

Producent zastrzega sobie prawo dokonywania zmian wymiarów, kolorów, opisów we wszystkich produktach bez wcześniejszego zawiadomienia i podania przyczyny.
Producer has the rights to change the dimensions, colors, instructions in all products without any notice.

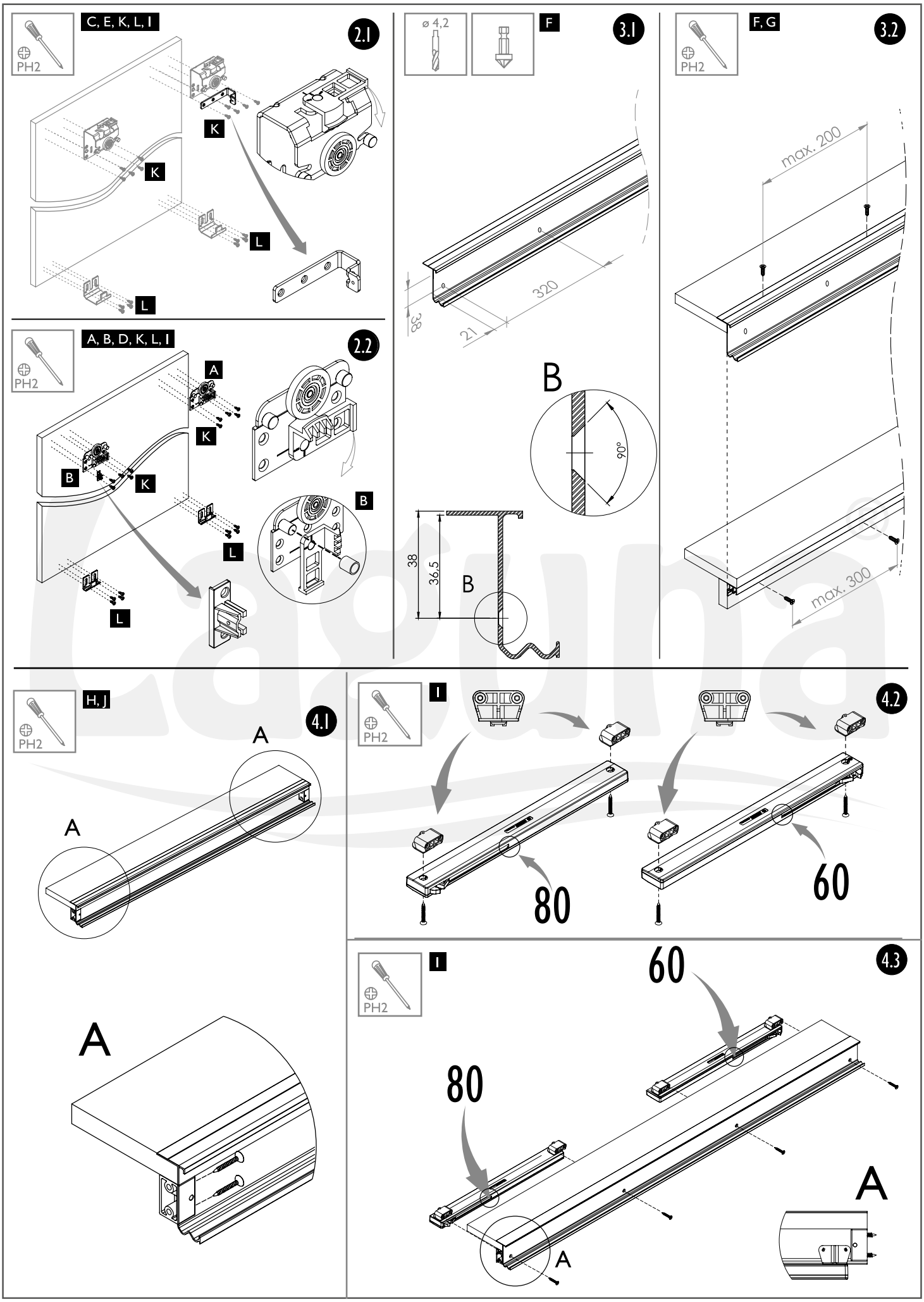

Laguna
POLSKA FABRYKA OKUĆ
POLISH HARDWARE FACTORY.

Producent zastrzega sobie prawo dokonywania zmian wymiarów, kolorów, opisów we wszystkich produktach bez wcześniejszego zawiadomienia i podania przyczyny.

Producer has the rights to change the dimensions, colors, instructions in all products without any notice.

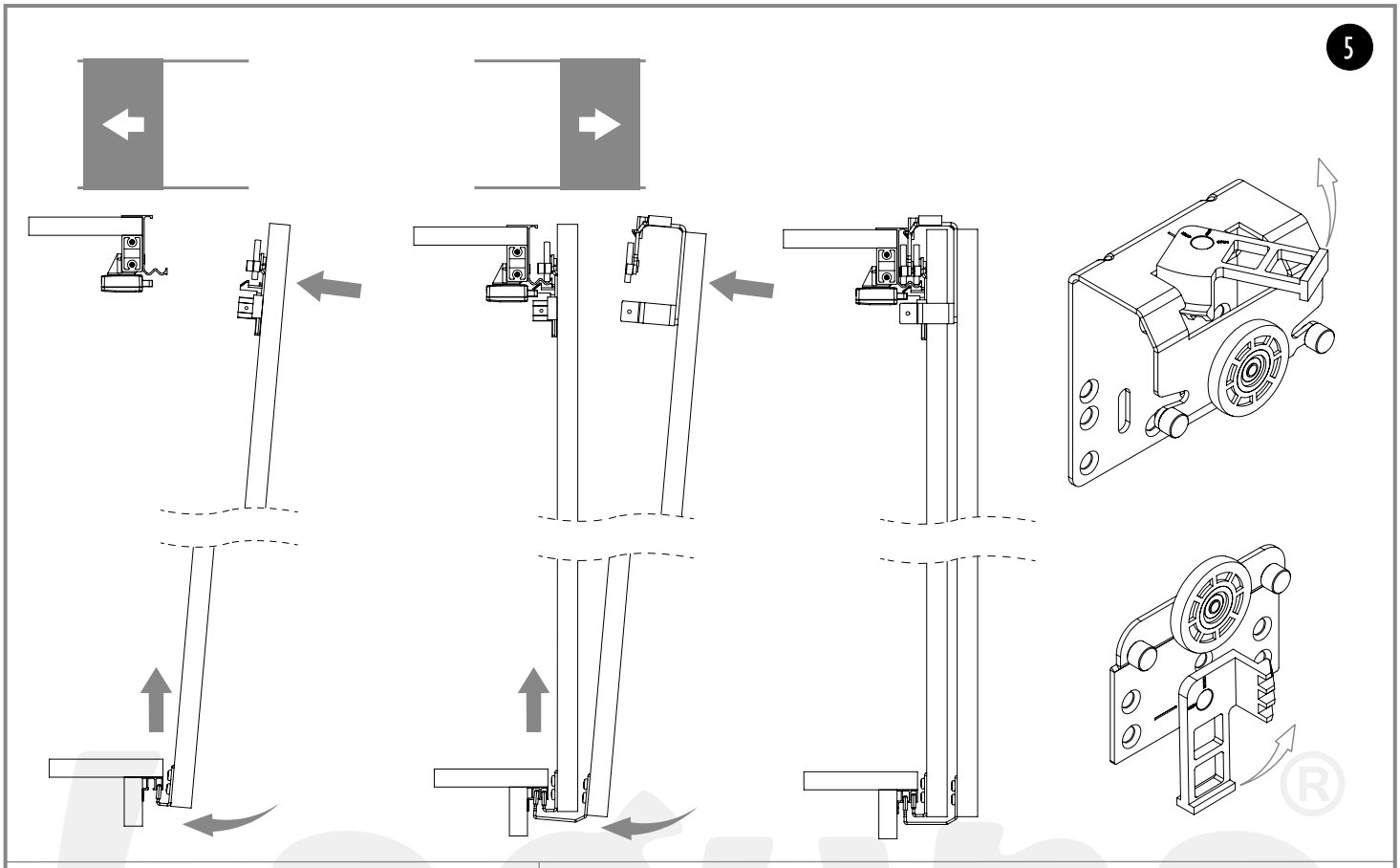

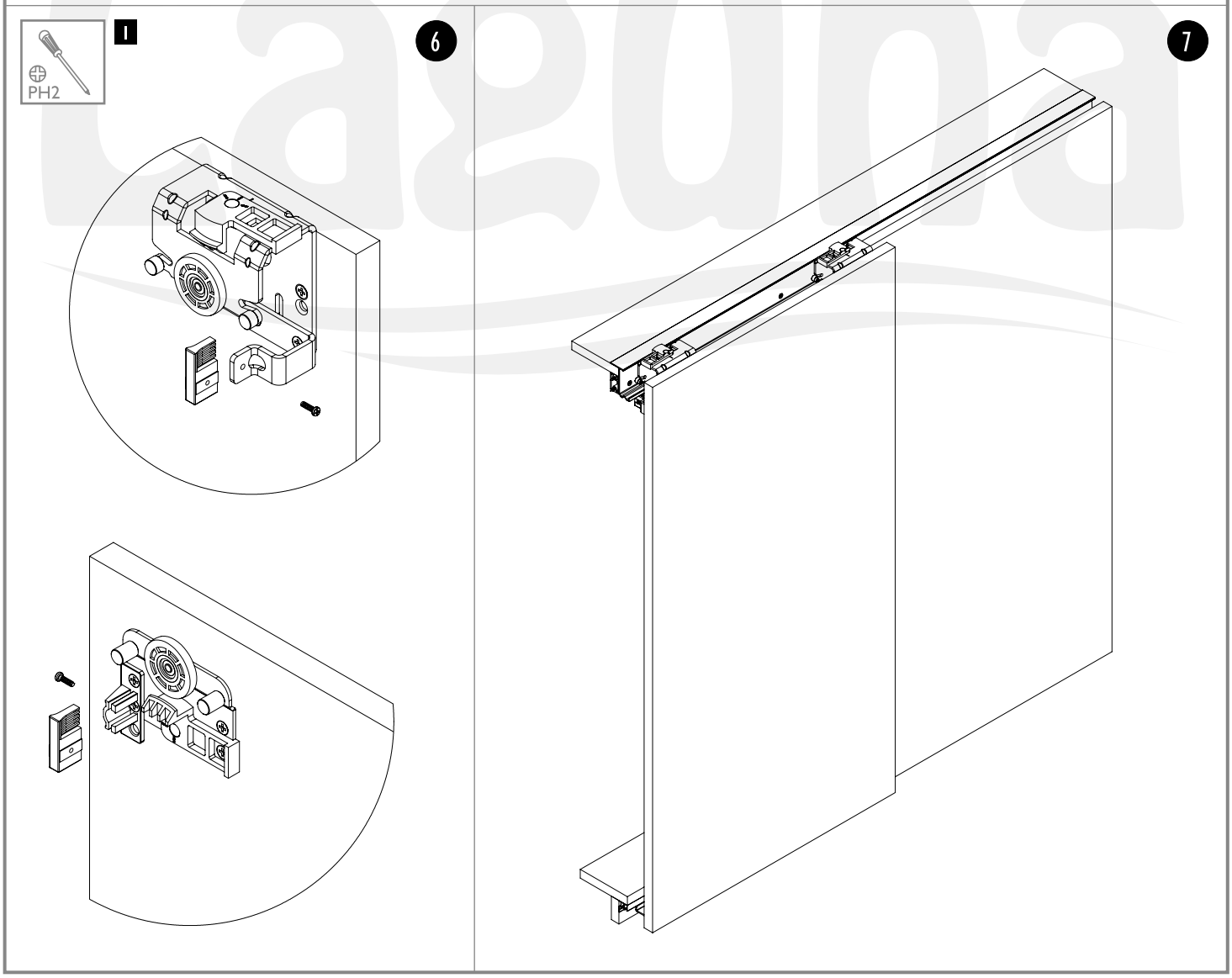

Producent zastrzega sobie prawo dokonywania zmian wymiarów, kolorów, opisów we wszystkich produktach bez wcześniejszego zawiadomienia i podania przyczyny.

Producer has the rights to change the dimensions, colors, instructions in all products without any notice.

SUPERIOR R

Z DRZWIAMI MIJANYMI I MOCOWANIEM EASY
FOR OVERLAPING DOOR AND EASY MOUNTING

60 kg

PŁYTA | BOARD 16-18 mm

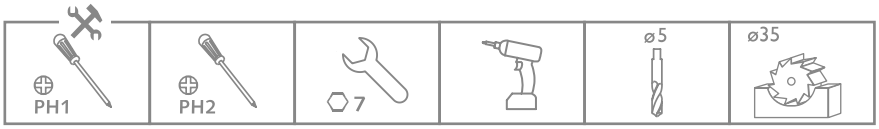

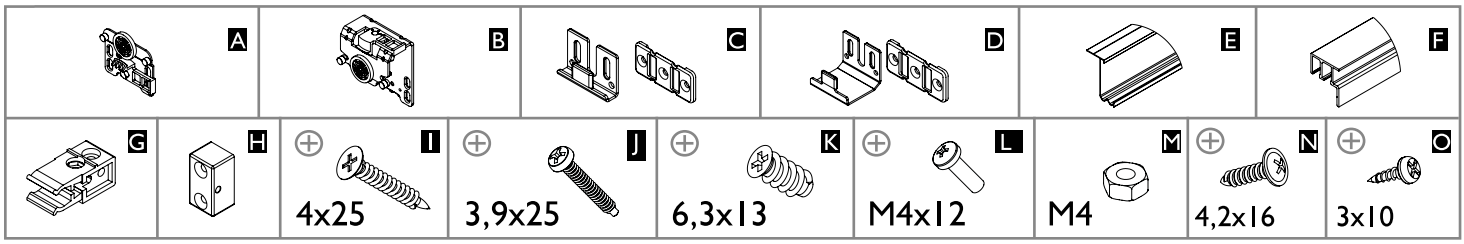

16-18 mm PŁYTA | BOARD	Liczba skrzydeł n / Quantity of doors n	n = 2	n = 3
	Wysokość płyty hP [mm] / Board height hP [mm]	hP = H-C+24	
	Szerokość płyty bP [mm] / Board width bP [mm]	bP = (S + 20)/2	bP = (S + 40)/3

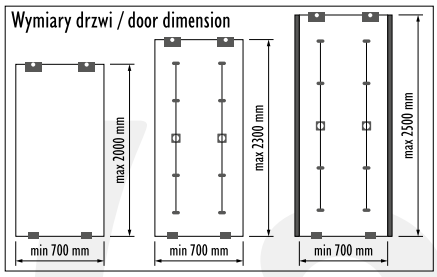

UWAGA! / CAUTION!
W przypadku szafy wnękowej luz montażowy wynosi 25 mm
In a built-in wardrobe the mounting gap is 25 mm.

C - wysokość cokołu min. 43 mm / plinth height min. 43 mm
H - wysokość szafy / wardrobe height

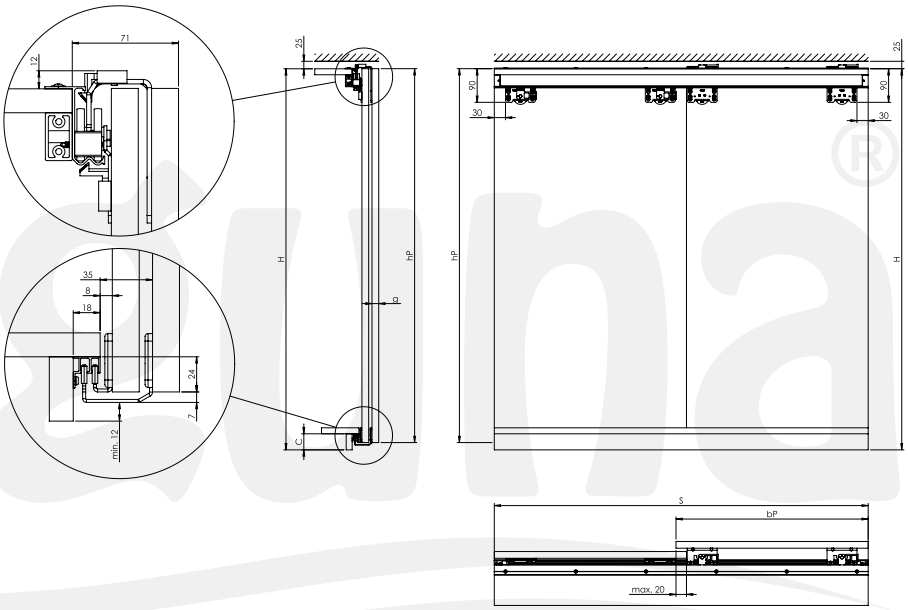

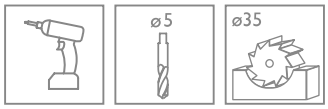

Drzwi wewnętrzne i zewnętrzne / internal and external doors

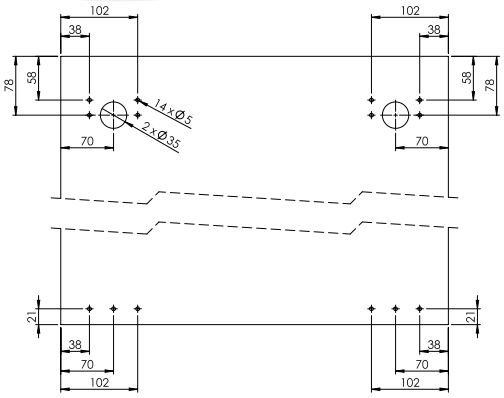

Drzwi wewnętrzne / internal doors

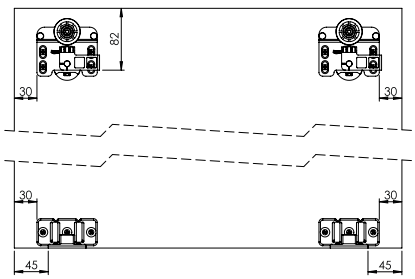

Drzwi zewnętrzne / external doors

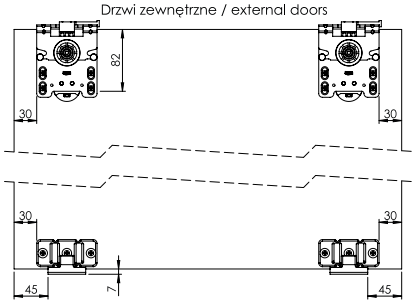

Laguna POLSKA FABRYKA OKUĆ POLISH HARDWARE FACTORY

Producent zastrzega sobie prawo dokonywania zmian wymiarów, kolorów, opisów we wszystkich produktach bez wcześniejszego zawiadomienia i podania przyczyny.

Producer has the rights to change the dimensions, colors, instructions in all products without any notice.

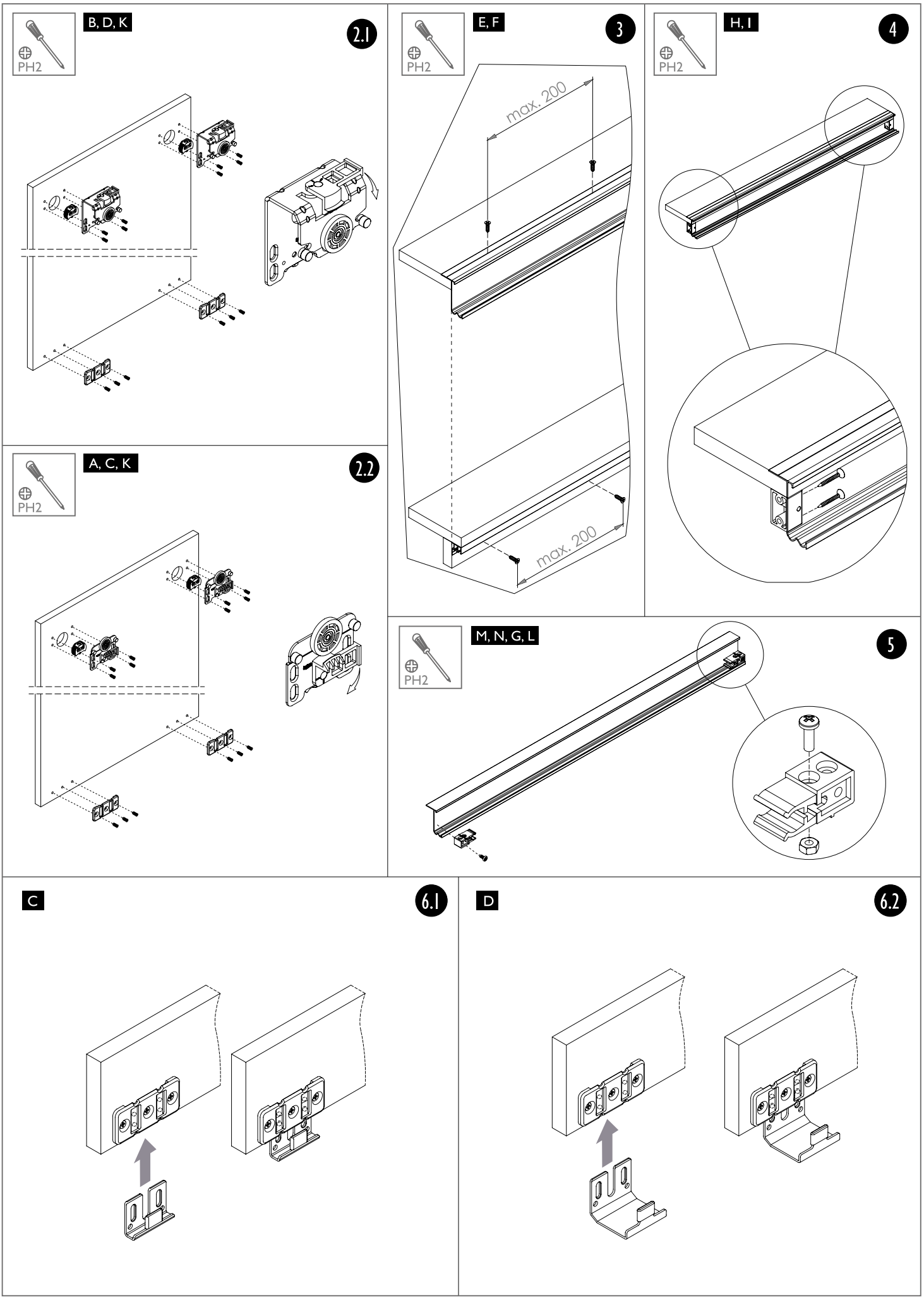

Producent zastrzega sobie prawo dokonywania zmian wymiarów, kolorów, opisów we wszystkich produktach bez wcześniejszego zawiadomienia i podania przyczyny.

Producer has the rights to change the dimensions, colors, instructions in all products without any notice.

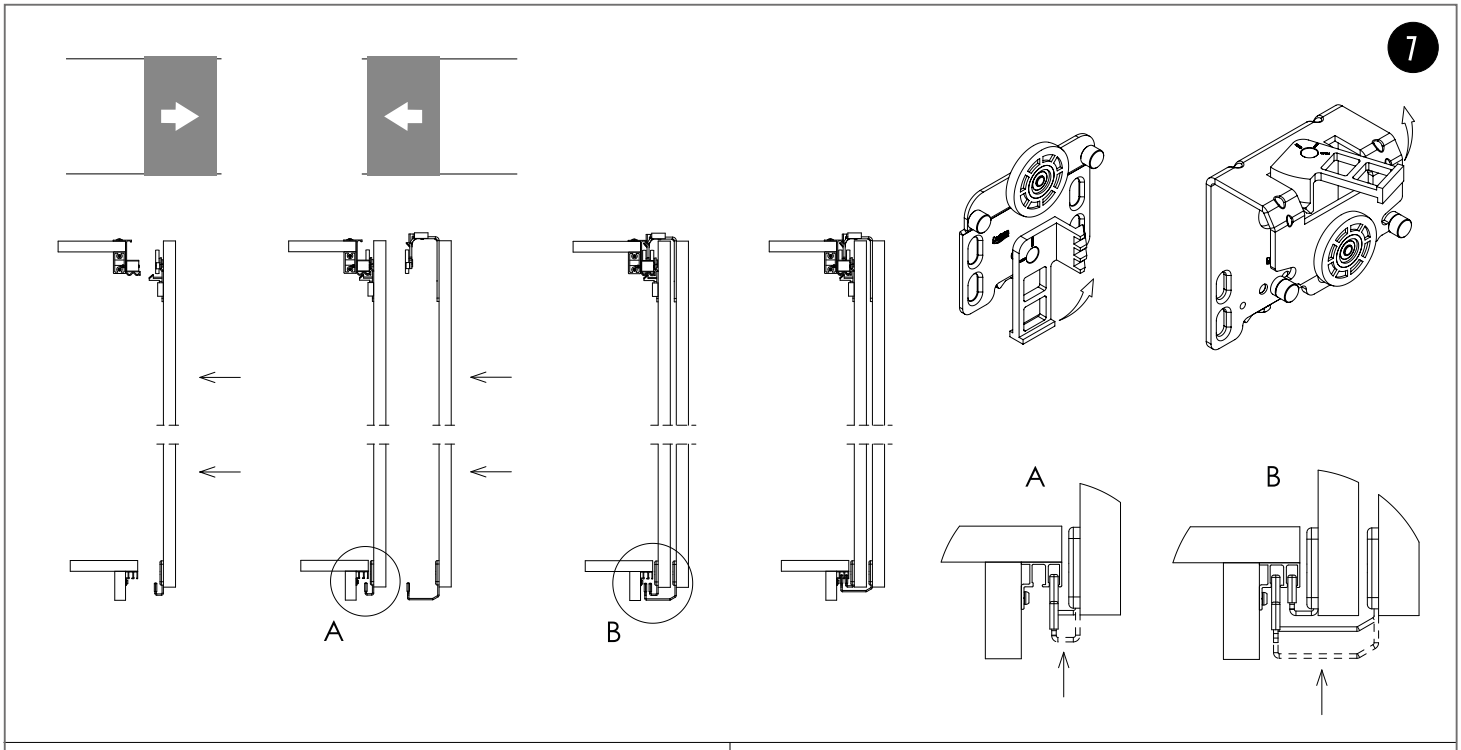

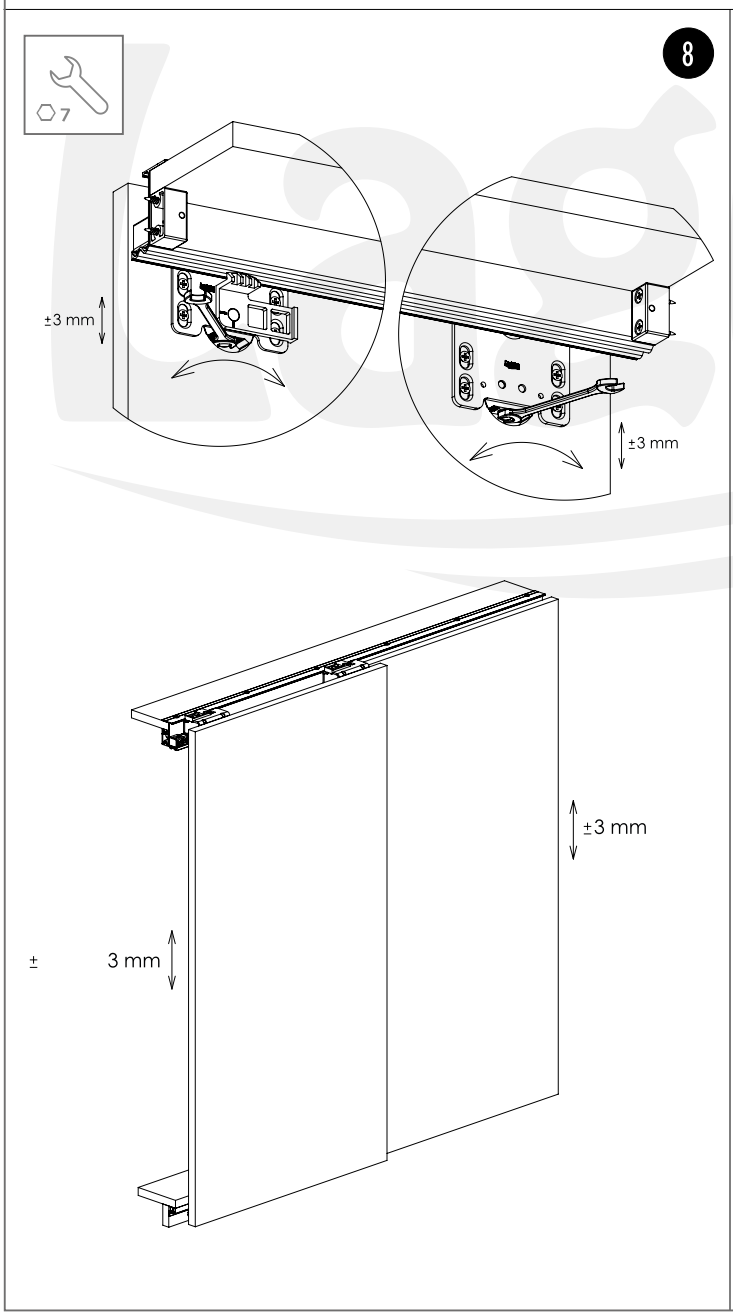

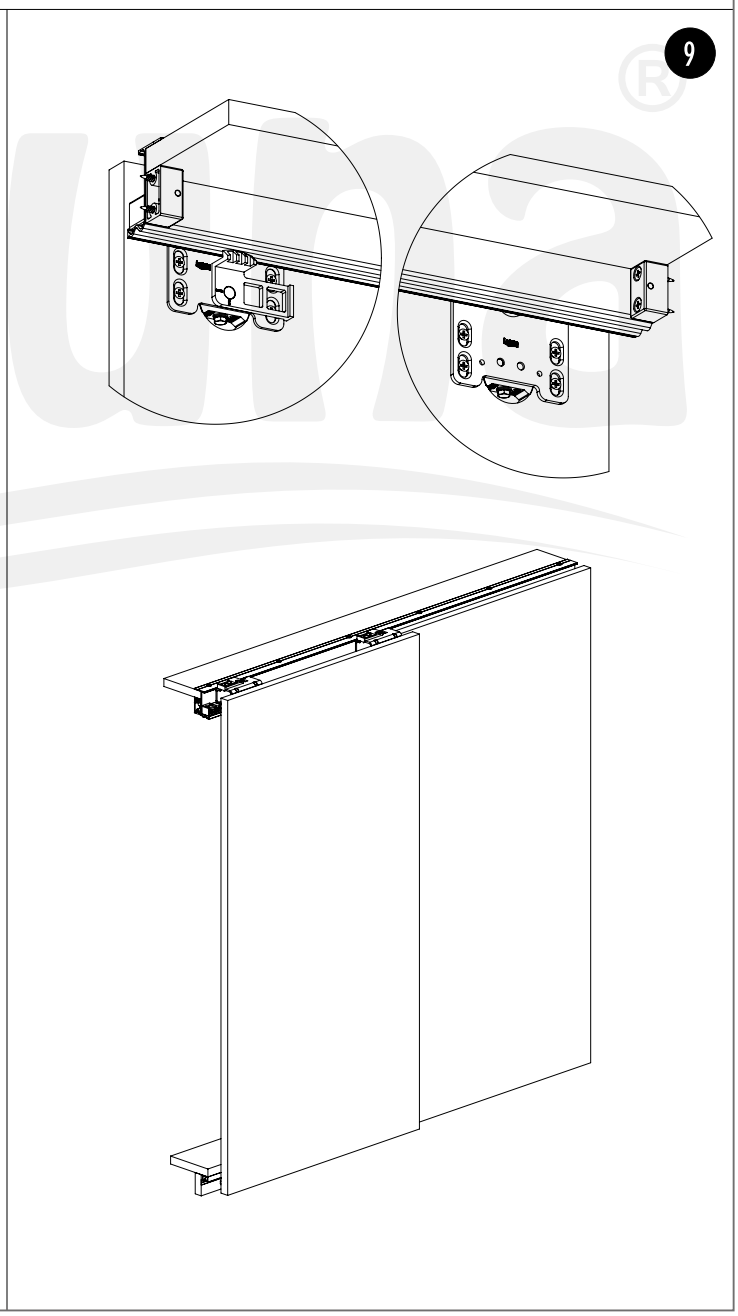

Laguna®
POLSKA FABRYKA OKUĆ
POLISH HARDWARE FACTORY

Producent zastrzega sobie prawo dokonywania zmian wymiarów, kolorów, opisów we wszystkich produktach bez wcześniejszego zawiadomienia i podania przyczyny.

Producer has the rights to change the dimensions, colors, instructions in all products without any notice.

SUPERIOR R

Z DRZWIAMI NIEMIJANYMI I MOCOWANIEM EASY
FOR NON-OVERLAPING DOOR AND EASY MOUNTING

60 kg

PŁYTA | BOARD 16-18 mm

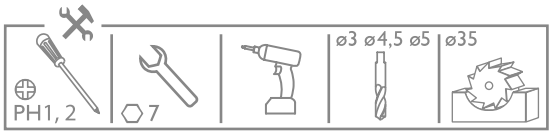

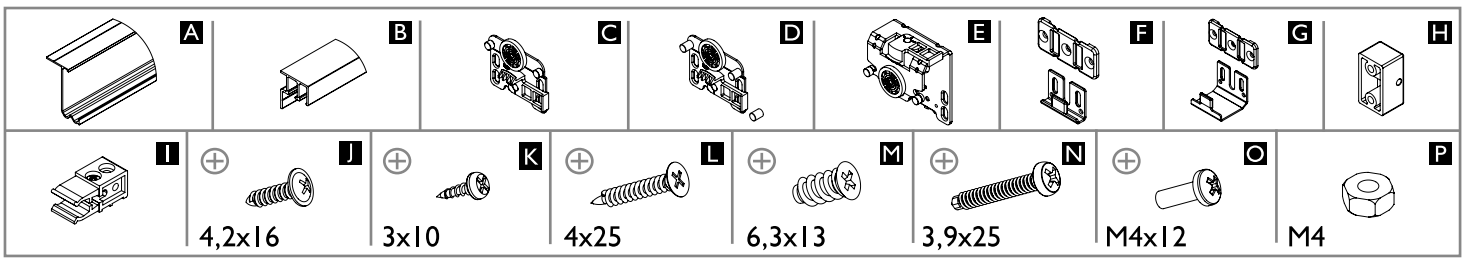

16-18 mm PŁYTA | BOARD	Liczba skrzydeł n / Quantity of doors n	n = 2	n = 3
	Wysokość płyty hP [mm] / Board height hP [mm]	hP = H-C+24	
	Szerokość płyty bP [mm] / Board width bP [mm]	bP = (S + 20)/2	bP = (S + 40)/3

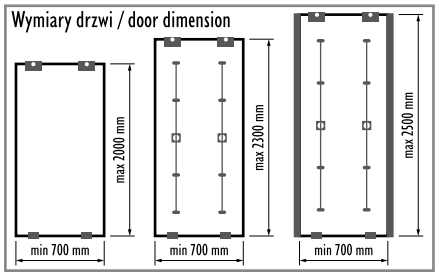

UWAGA! / CAUTION!
W przypadku szafy wnękowej luz montażowy wynosi 25 mm
In a built-in wardrobe the mounting gap is 25 mm.

C - wysokość cokołu min. 43 mm / plinth height min. 43 mm
H - wysokość szafy / wardrobe height

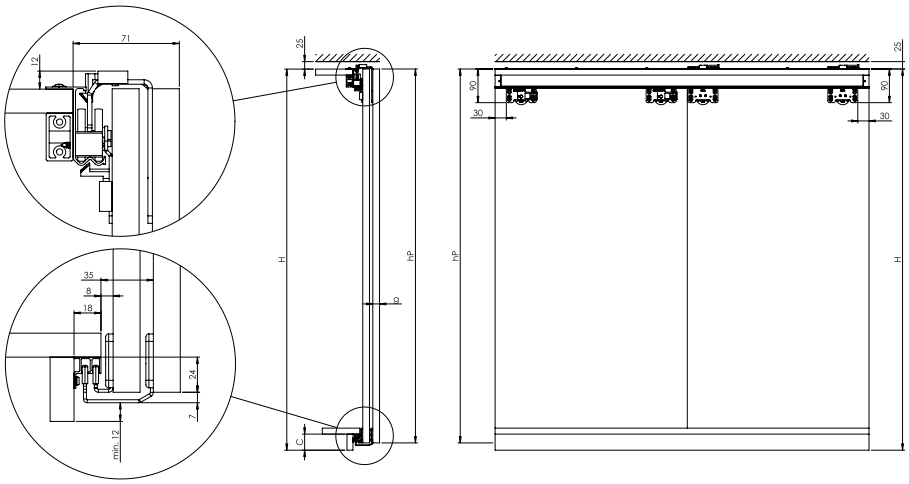

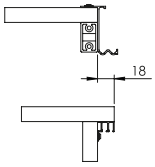

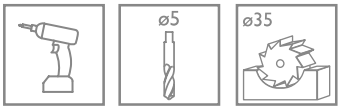

I

Drzwi wewnętrzne i zewnętrzne / internal and external doors

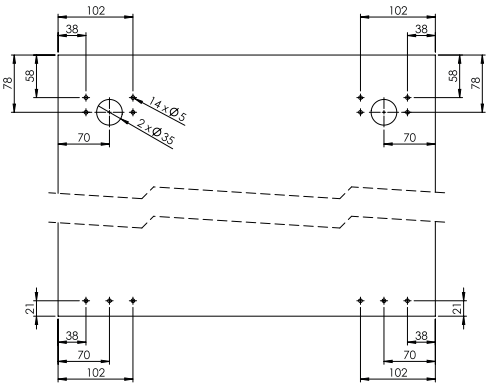

Drzwi wewnętrzne / internal doors

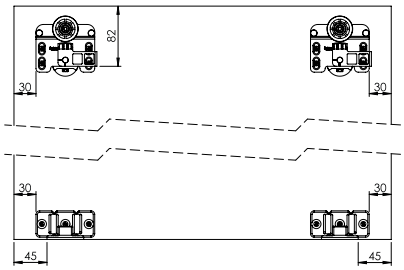

Drzwi zewnętrzne / external doors

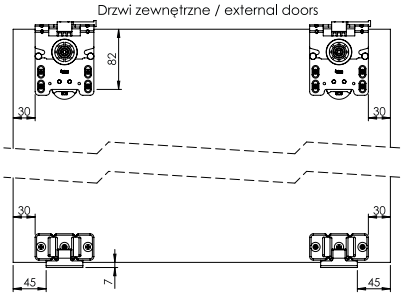

Producent zastrzega sobie prawo dokonywania zmian wymiarów, kolorów, opisów we wszystkich produktach bez wcześniejszego zawiadomienia i podania przyczyny.
Producer has the rights to change the dimensions, colors, instructions in all products without any notice.

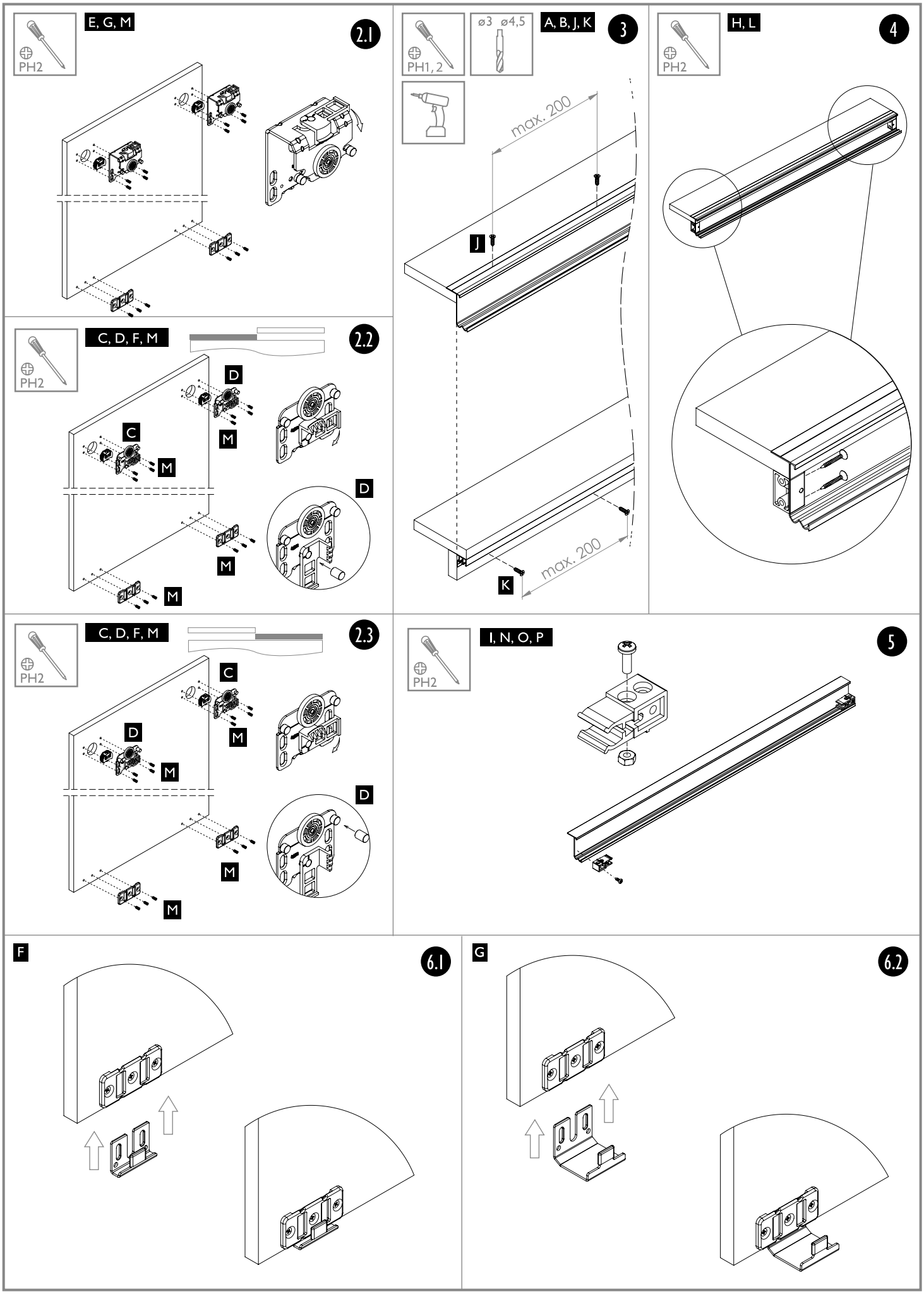

Laguna
POLSKA FABRYKA OKUĆ
POLISH HARDWARE FACTORY

Producent zastrzega sobie prawo dokonywania zmian wymiarów, kolorów, opisów we wszystkich produktach bez wcześniejszego zawiadomienia i podania przyczyny.

Producer has the rights to change the dimensions, colors, instructions in all products without any notice.

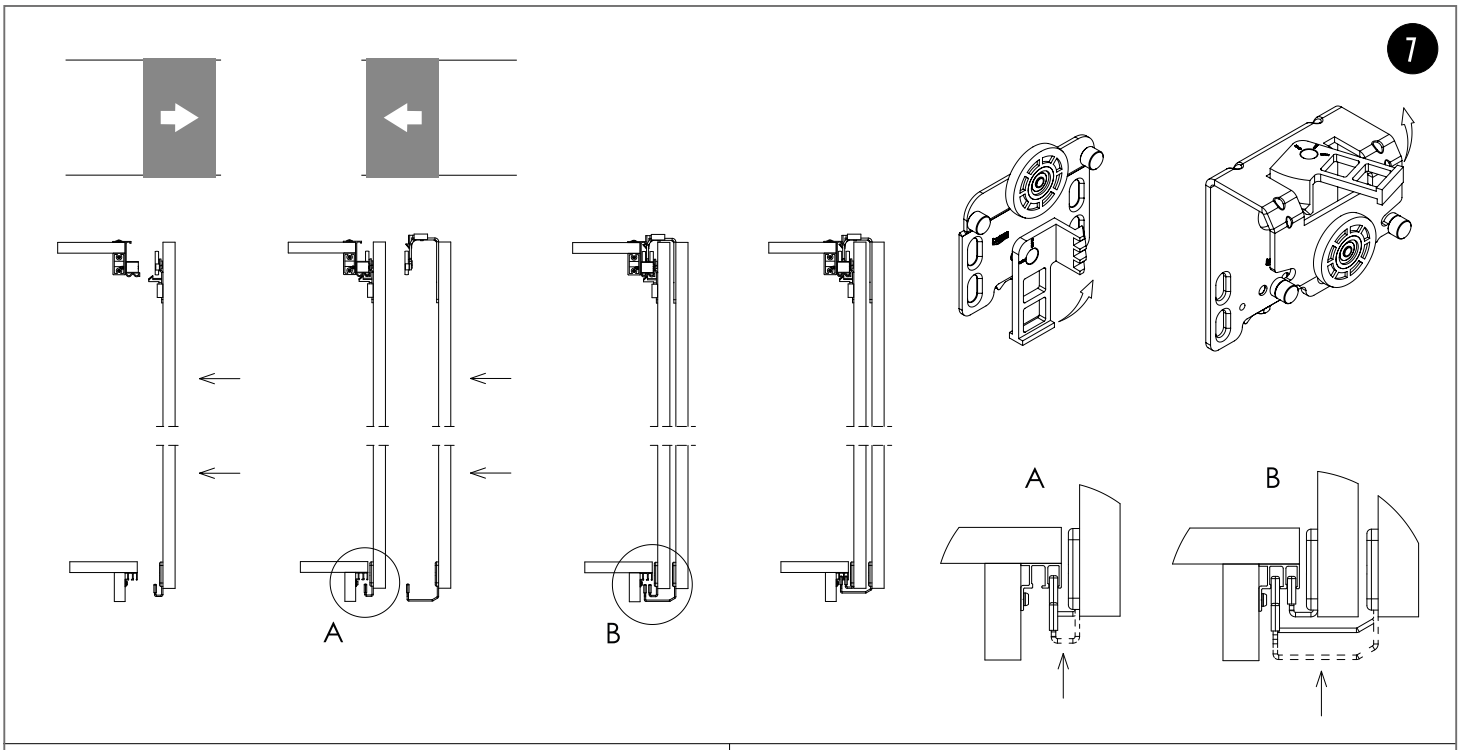

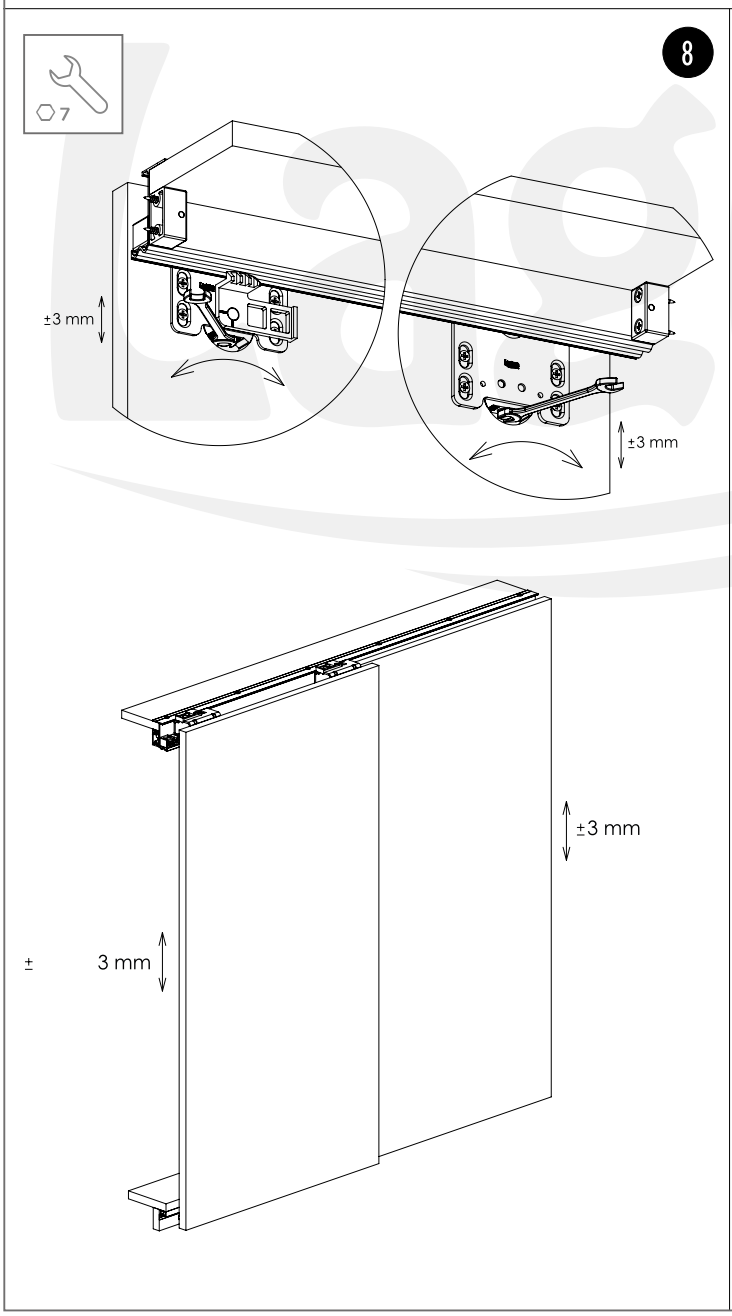

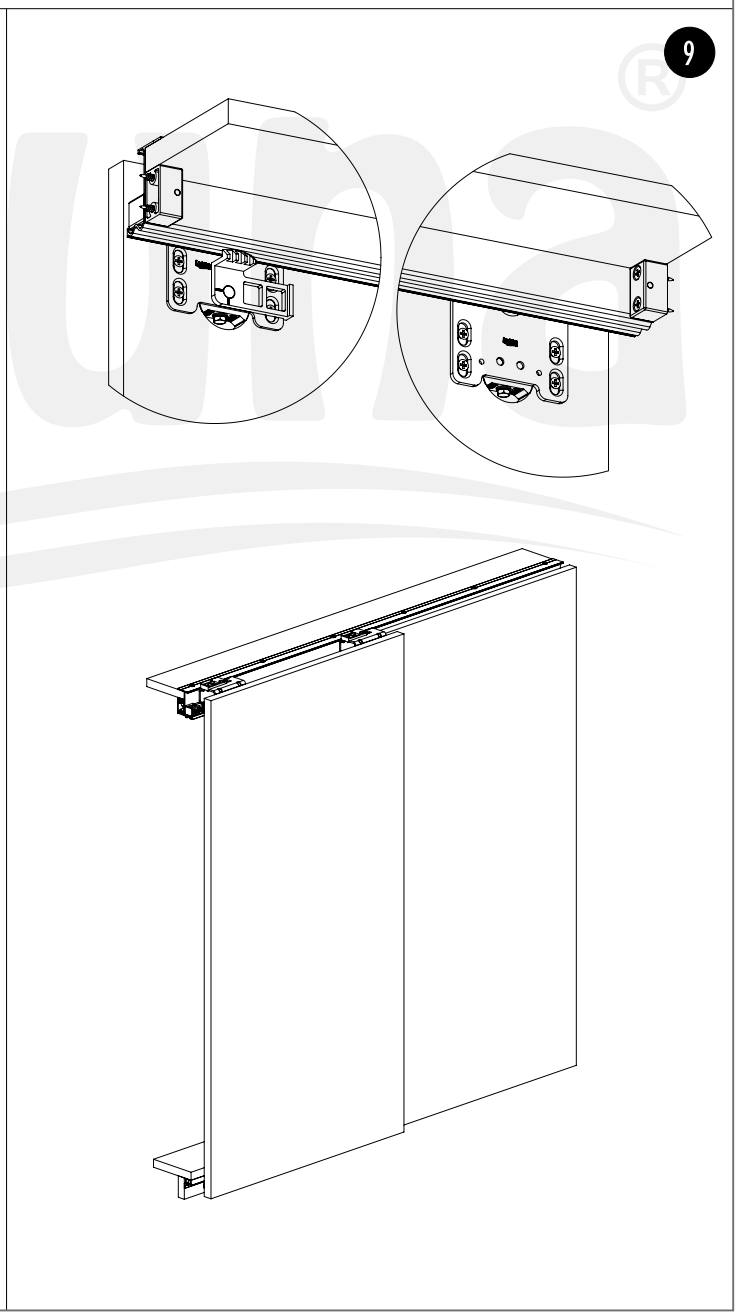

Producent zastrzega sobie prawo dokonywania zmian wymiarów, kolorów, opisów we wszystkich produktach bez wcześniejszego zawiadomienia i podania przyczyny.

Producer has the rights to change the dimensions, colors, instructions in all products without any notice.

SUPERIOR R

Z DRZWIAMI NIEMIJANYMI I Z SAMODOMYKACZEM
FOR NON-OVERLAPING DOOR, WITH SOFTCLOSER

60 kg

PŁYTA | BOARD 16-18 mm

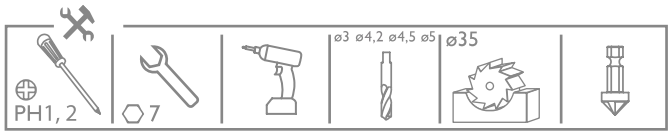

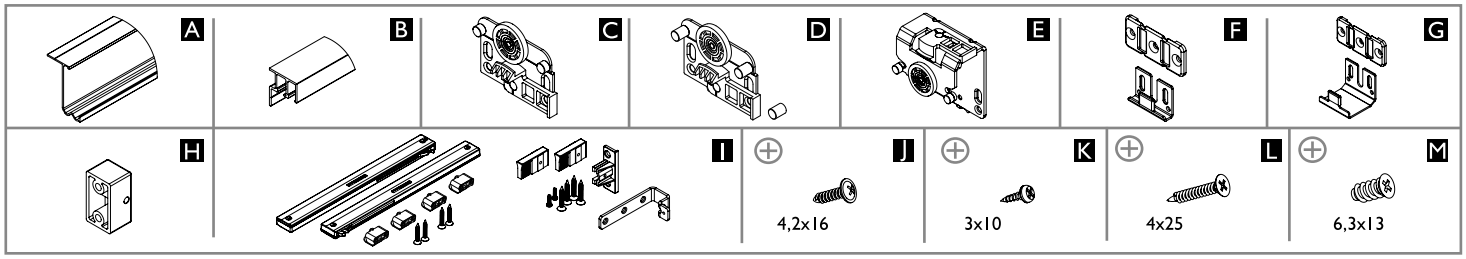

16-18 mm PŁYTA | BOARD	Liczba skrzydeł n / Quantity of doors n	n = 2	n = 3
	Wysokość płyty hP [mm] / Board height hP [mm]	hP = H-C+24	
	Szerokość płyty bP [mm] / Board width bP [mm]	bP = (S + 20)/2	bP = (S + 40)/3

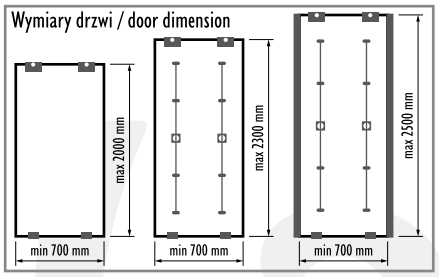

UWAGA! / CAUTION!
W przypadku szafy wnękowej luz montażowy wynosi 25 mm
In a built-in wardrobe the mounting gap is 25 mm.

C - wysokość cokołu min. 43 mm / plinth height min. 43 mm
H - wysokość szafy / wardrobe height

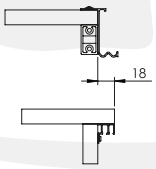

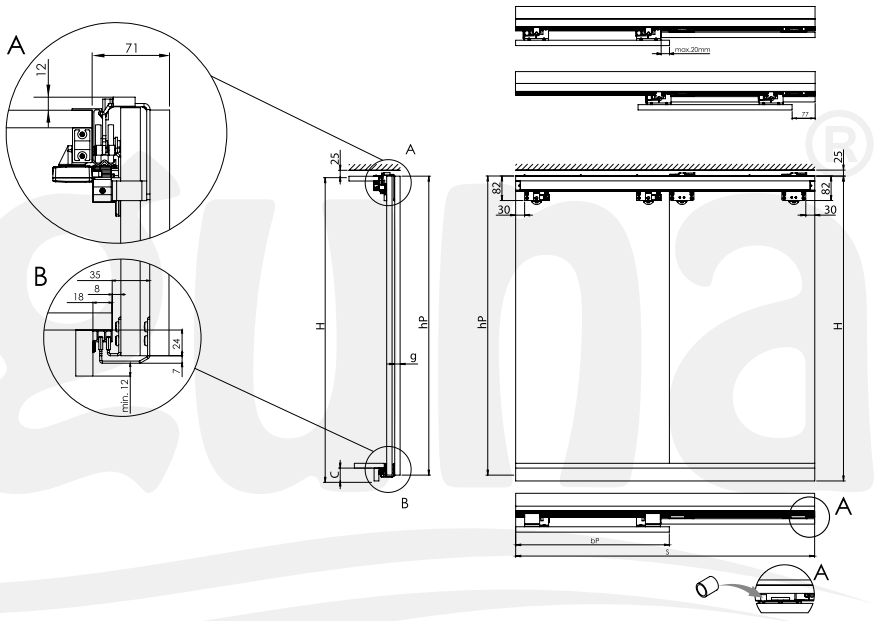

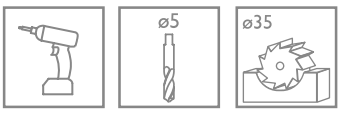

Drzwi wewnętrzne i zewnętrzne
Inside / outside doors

I

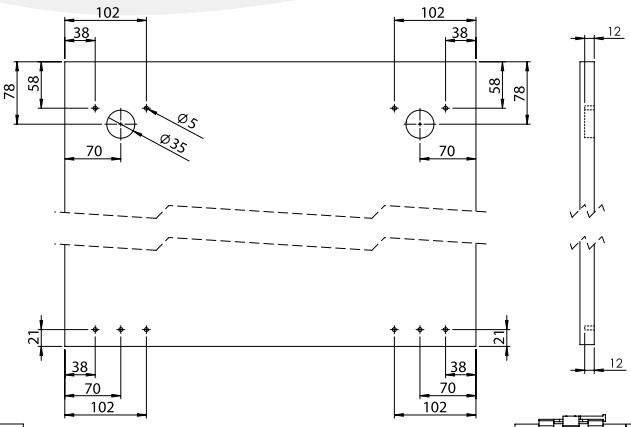

Drzwi wewnętrzne / inside door

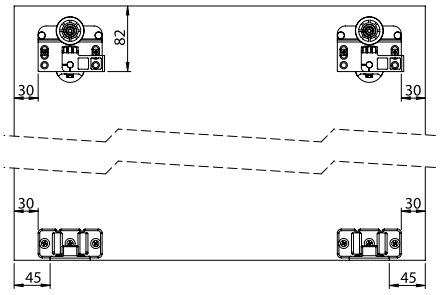

Drzwi zewnętrzne / outside door

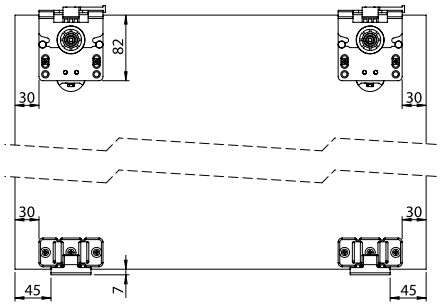

Laguna
POLSKA FABRYKA OKUĆ
POLISH HARDWARE FACTORY

Producent zastrzega sobie prawo dokonywania zmian wymiarów, kolorów, opisów we wszystkich produktach bez wcześniejszego zawiadomienia i podania przyczyny.

Producer has the rights to change the dimensions, colors, instructions in all products without any notice.

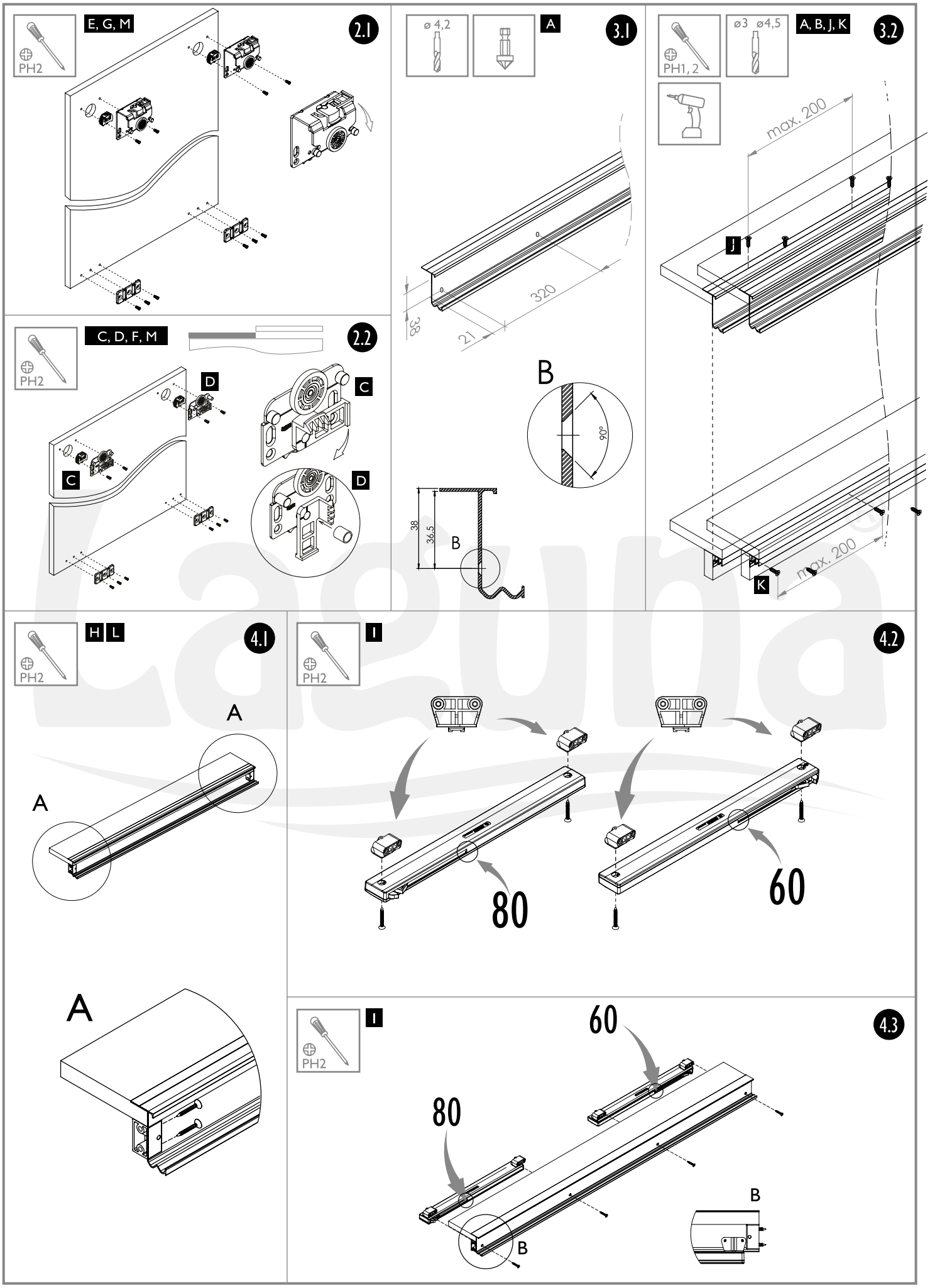

Producent zastrzega sobie prawo dokonywania zmian wymiarów, kolorów, opisów we wszystkich produktach bez wcześniejszego zawiadomienia i podania przyczyny.

Producer has the rights to change the dimensions, colors, instructions in all products without any notice.

5.1

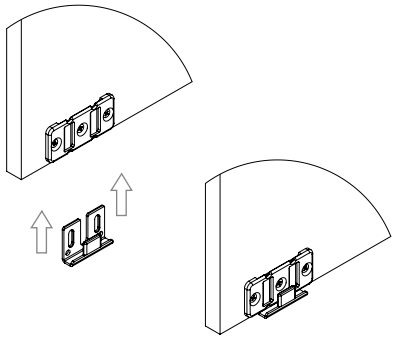

G

5.2

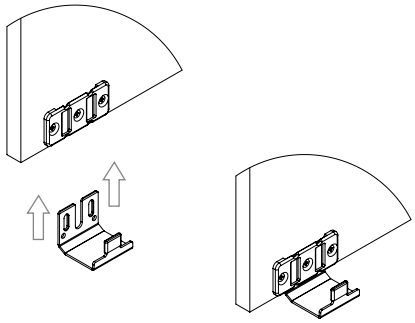

6

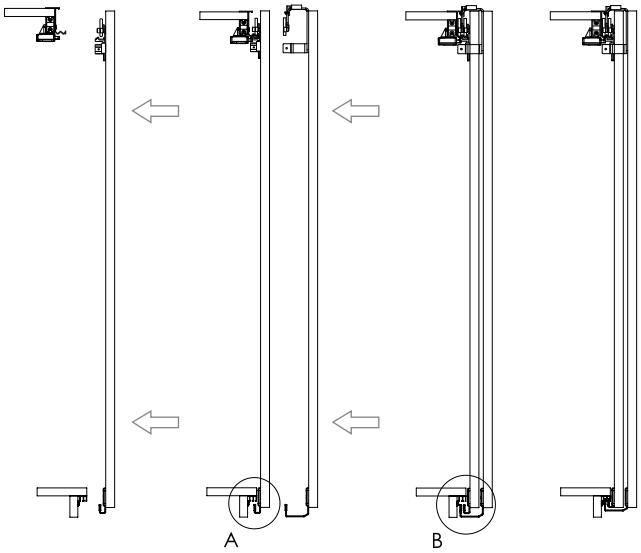

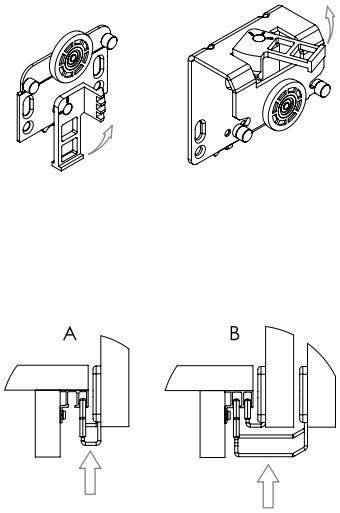

7

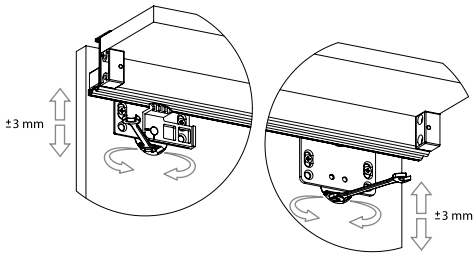

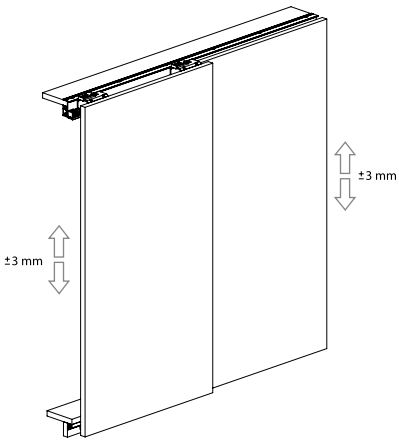

8.1

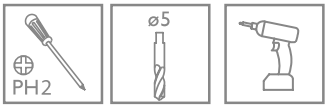

I M

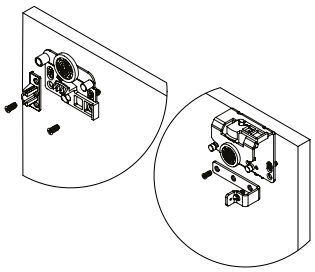

8.2

I

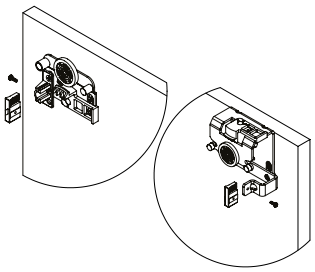

9

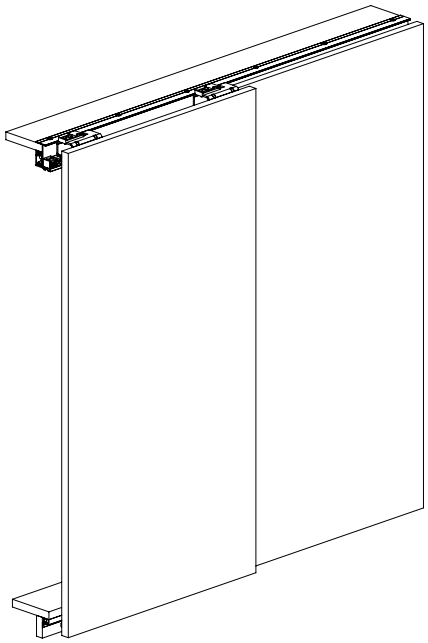

Laguna
POLSKA FABRYKA OKUĆ
POLISH HARDWARE FACTORY

Producent zastrzega sobie prawo dokonywania zmian wymiarów, kolorów, opisów we wszystkich produktach bez wcześniejszego zawiadomienia i podania przyczyny.

Producer has the rights to change the dimensions, colors, instructions in all products without any notice.

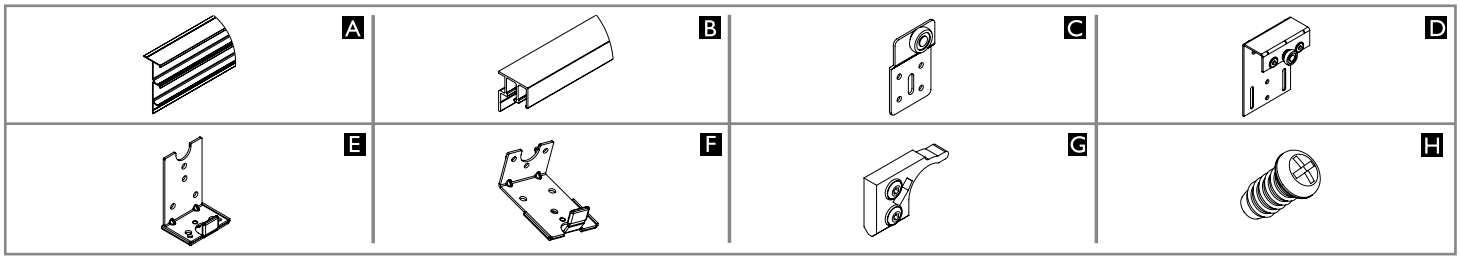

18-24 mm PŁYTA | BOARD	Liczba skrzydeł n / Quantity of doors n	n = 2	n = 3	n = 4	n = 5	n = 6	n = 7	n = 8
	Wysokość płyty hP [mm] / Board height hP [mm]	hP = H+24						
	Szerokość płyty bP [mm] / Board width bP [mm]	bP=(S+40)/2	bP=(S+80)/3	bP=(S+120)/4	bP=(S+160)/5	bP=(S+200)/6	bP=(S+240)/7	bP=(S+280)/8

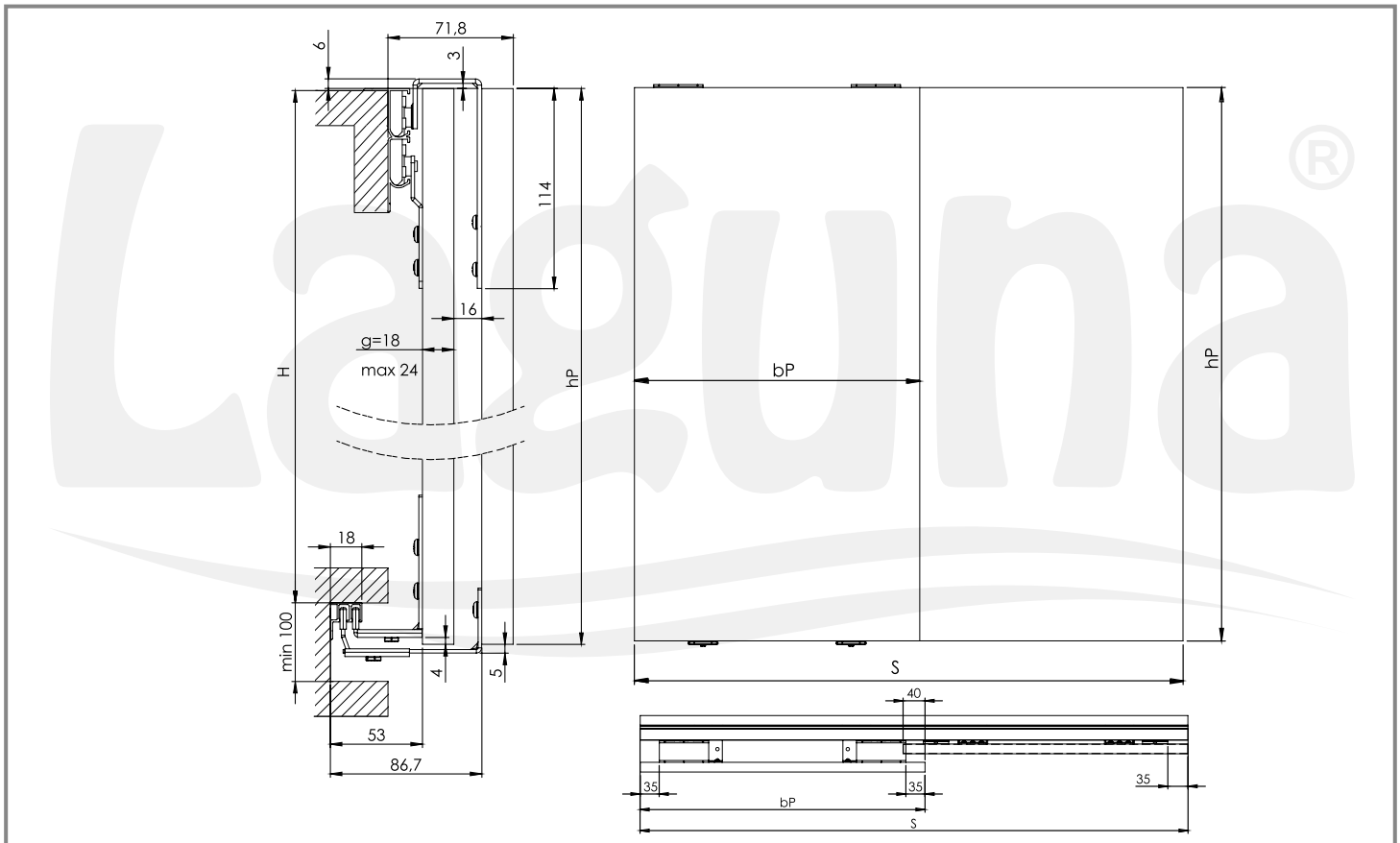

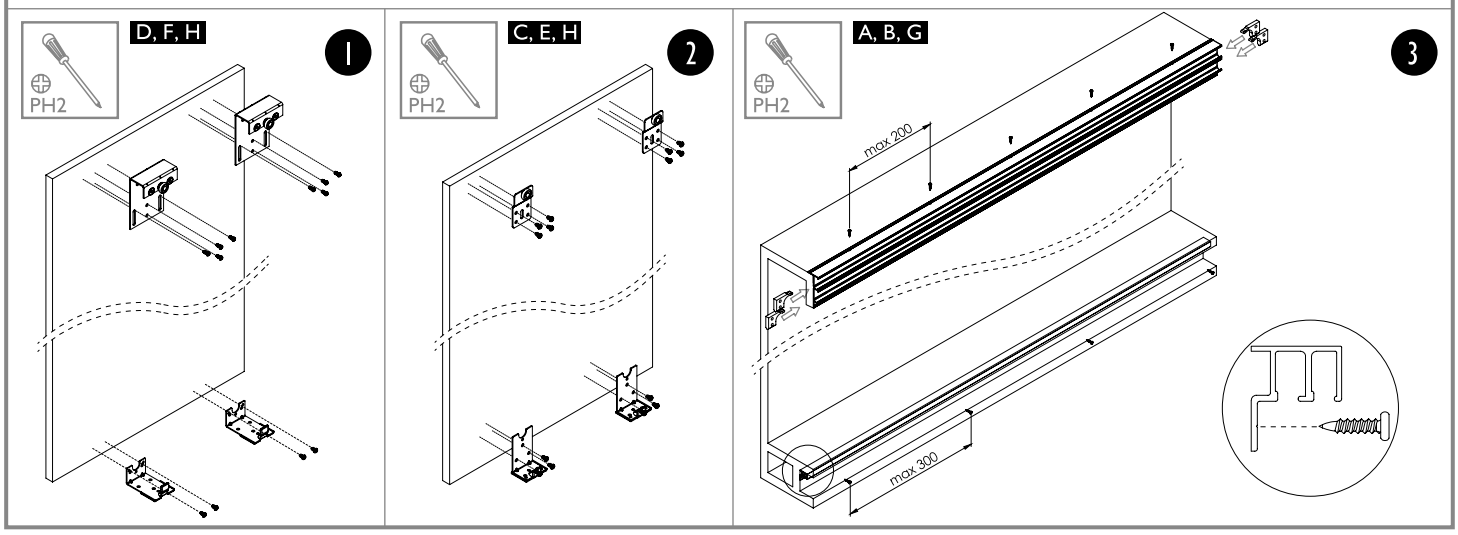

Producent zastrzega sobie prawo dokonywania zmian wymiarów, kolorów, opisów we wszystkich produktach bez wcześniejszego zawiadomienia i podania przyczyny.

Producer has the rights to change the dimensions, colors, instructions in all products without any notice.

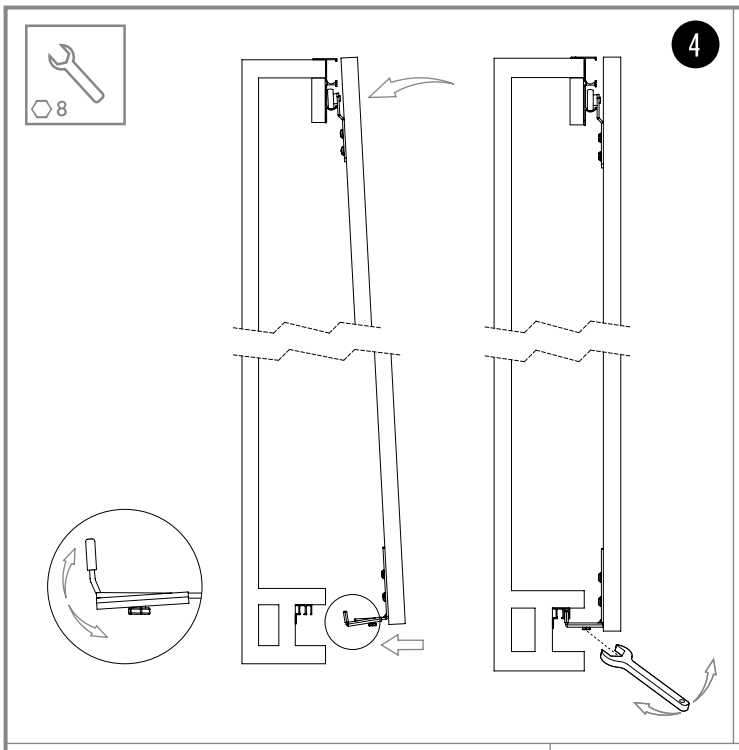

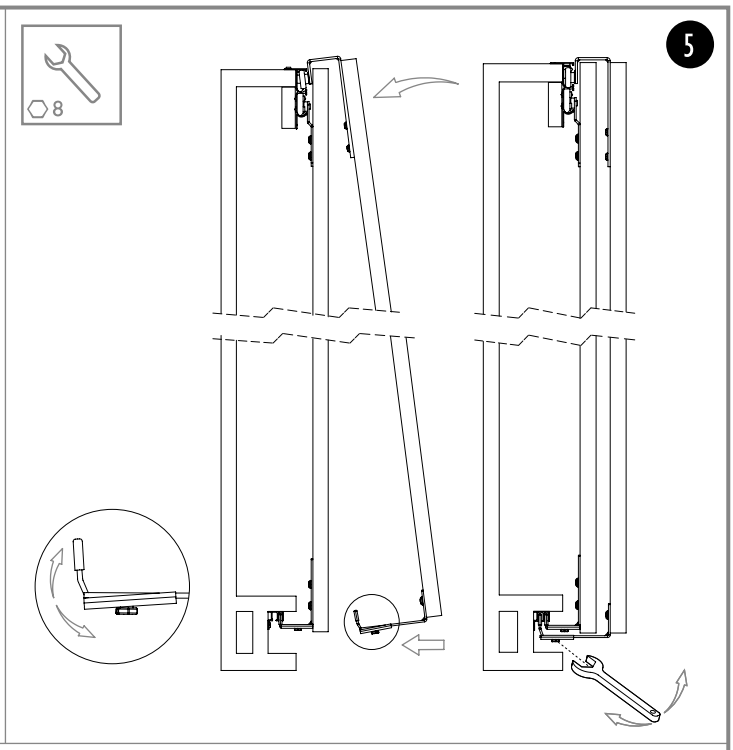

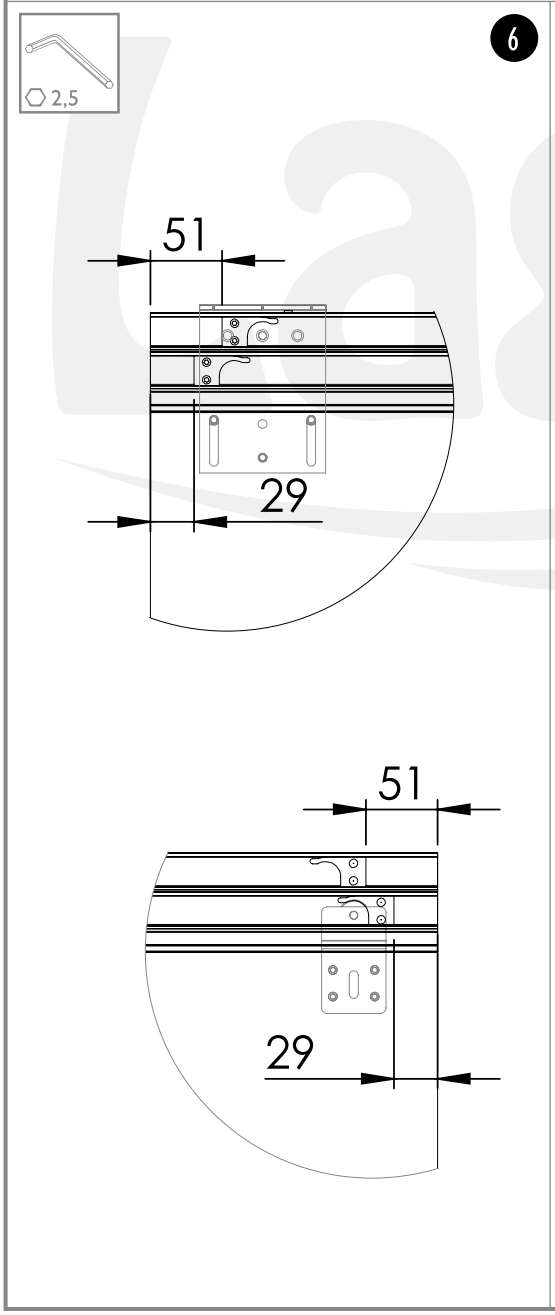

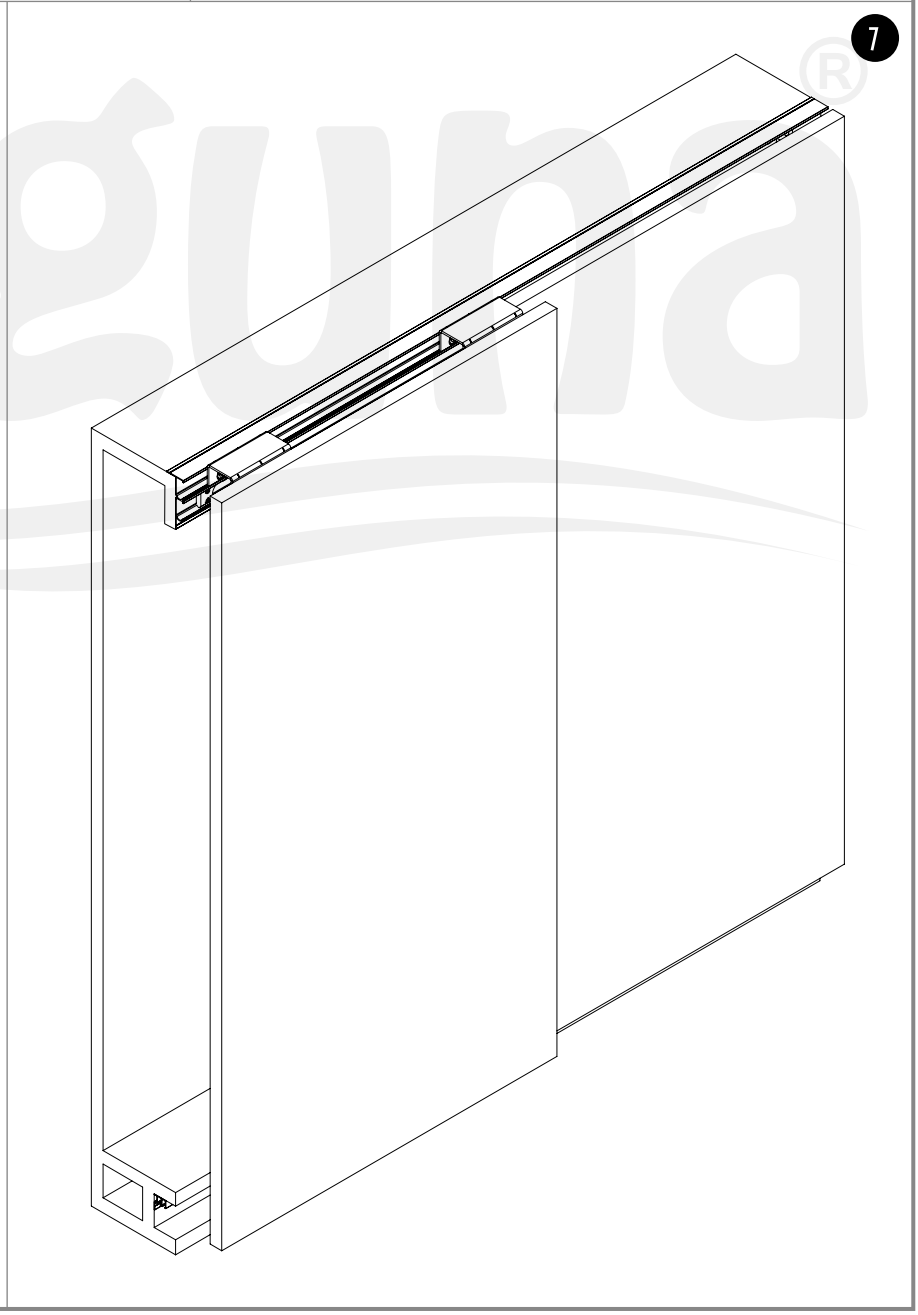

Laguna®
POLSKA FABRYKA OKUĆ
POLISH HARDWARE FACTORY

Producent zastrzega sobie prawo dokonywania zmian wymiarów, kolorów, opisów we wszystkich produktach bez wcześniejszego zawiadomienia i podania przyczyny.

Producer has the rights to change the dimensions, colors, instructions in all products without any notice.

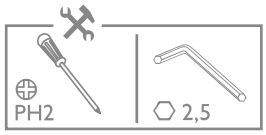

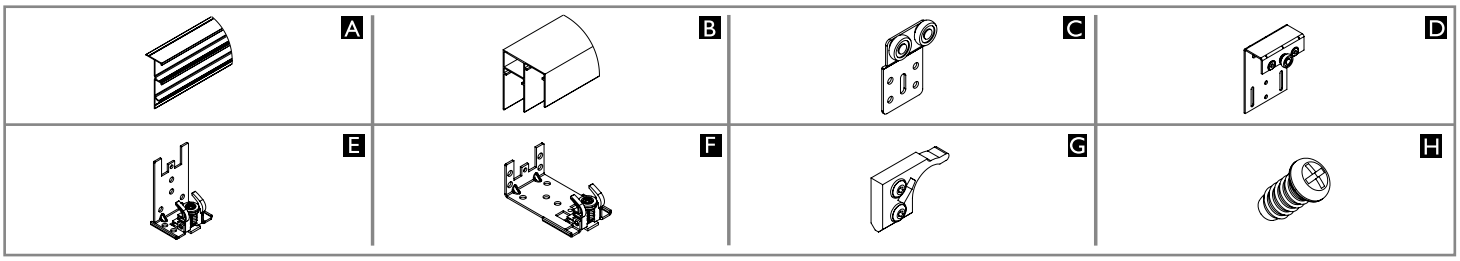

18-24 mm PŁYTA | BOARD	Liczba skrzydeł n / Quantity of doors n	n = 2	n = 3	n = 4	n = 5	n = 6	n = 7	n = 8
	Wysokość płyty hP [mm] / Board height hP [mm]	hP = H+54						
	Szerokość płyty bP [mm] / Board width bP [mm]	bP=(S+40)/2	bP=(S+80)/3	bP=(S+120)/4	bP=(S+160)/5	bP=(S+200)/6	bP=(S+240)/7	bP=(S+280)/8

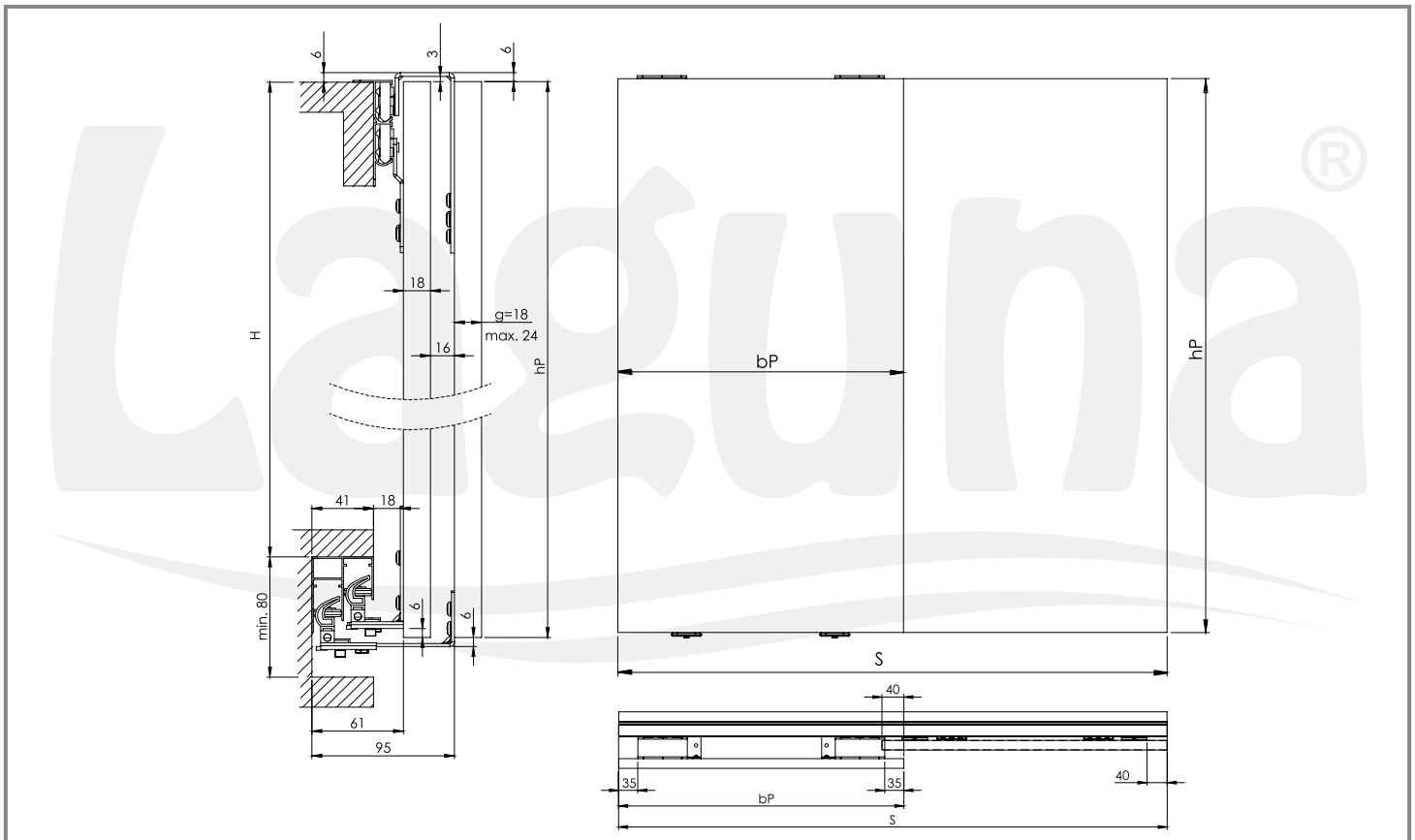

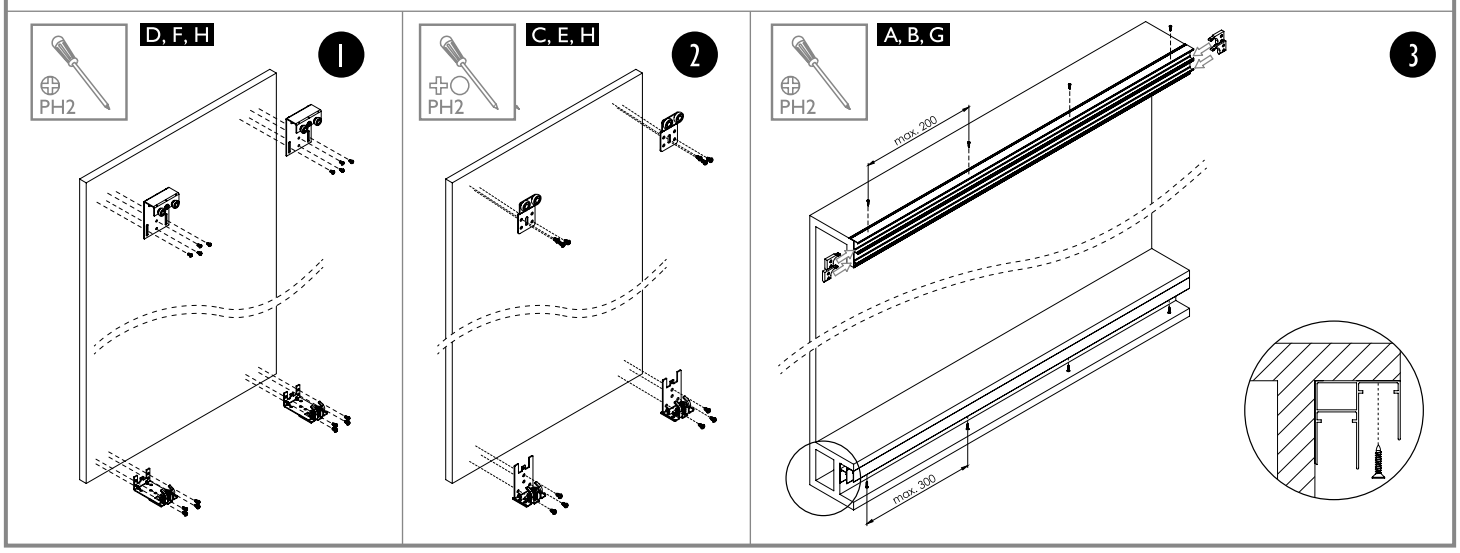

Producent zastrzega sobie prawo dokonywania zmian wymiarów, kolorów, opisów we wszystkich produktach bez wcześniejszego zawiadomienia i podania przyczyny.

Producer has the rights to change the dimensions, colors, instructions in all products without any notice.

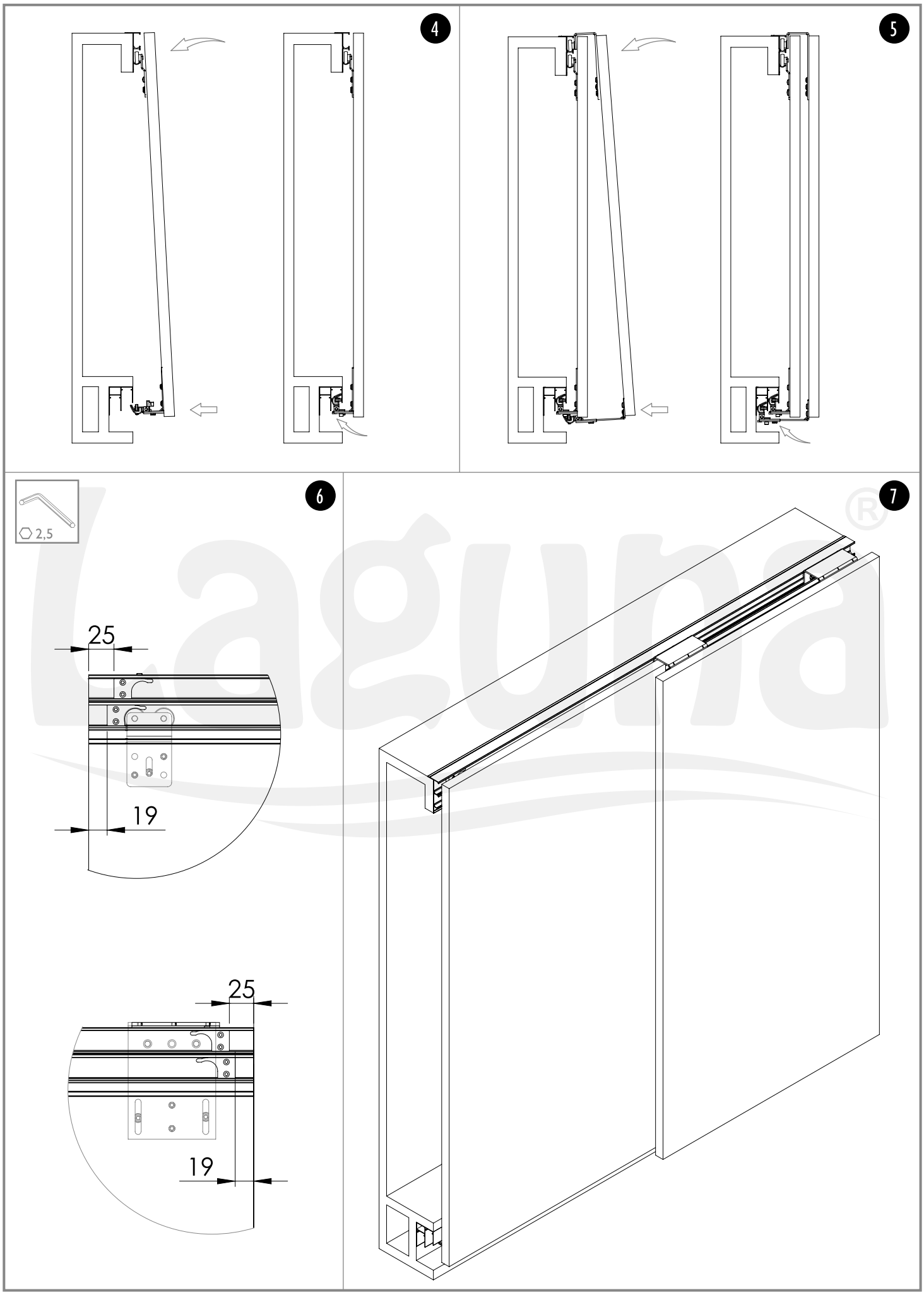

Laguna®
POLSKA FABRYKA OKUĆ
POLISH HARDWARE FACTORY

Producent zastrzega sobie prawo dokonywania zmian wymiarów, kolorów, opisów we wszystkich produktach bez wcześniejszego zawiadomienia i podania przyczyny.

Producer has the rights to change the dimensions, colors, instructions in all products without any notice.

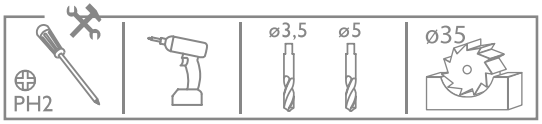

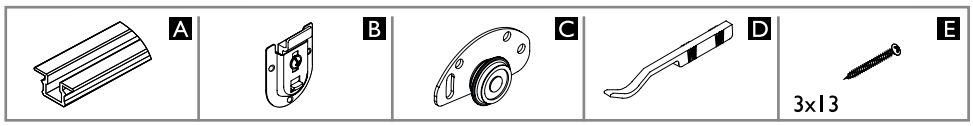

* okucia na płycie

hardwares outside the board

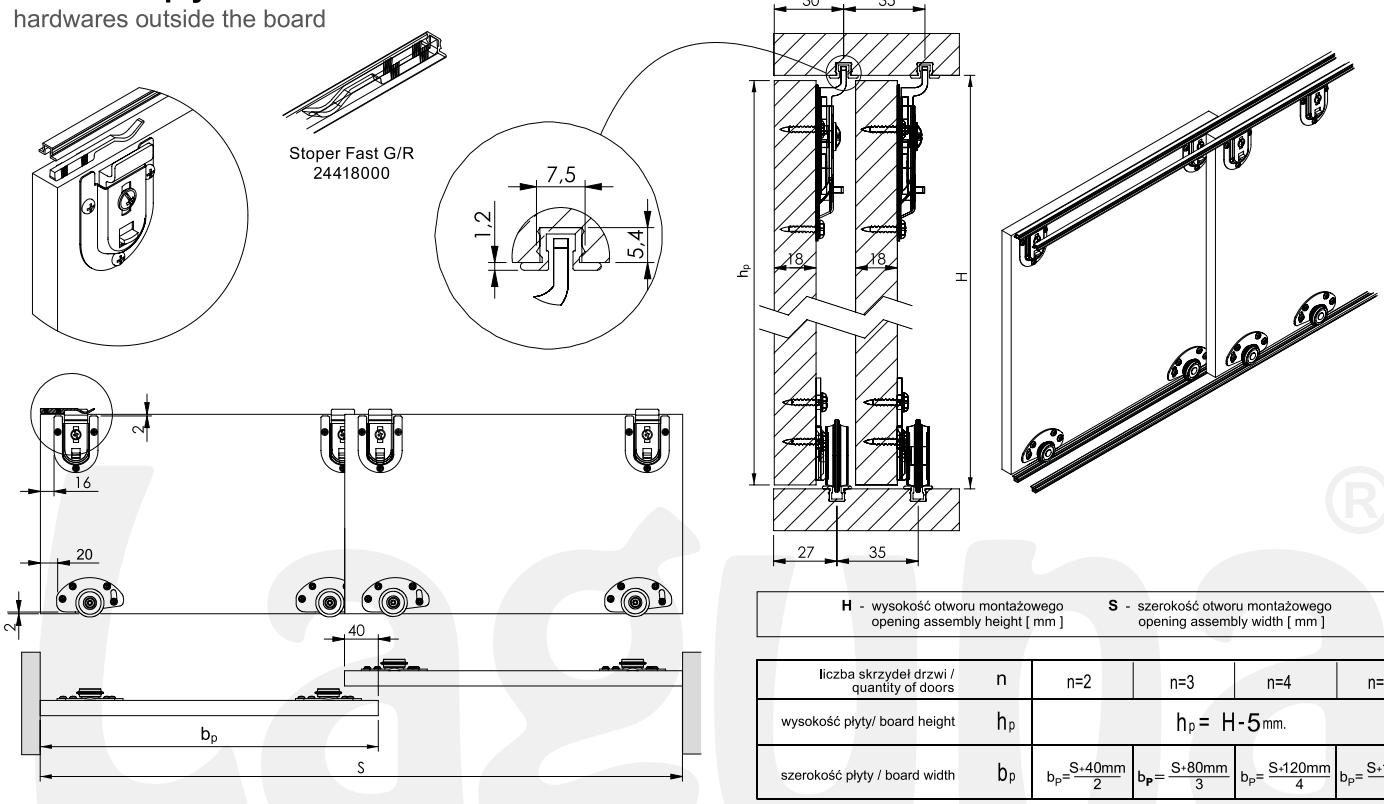

H - wysokość otworu montażowego opening assembly height [mm]		**S** - szerokość otworu montażowego opening assembly width [mm]			

liczba skrzydeł drzwi / quantity of doors	n	n=2	n=3	n=4	n=5
wysokość płyty/ board height	h_p	$h_p = H-5$ mm.			
szerokość płyty / board width	b_p	$b_p=\frac{S+40mm}{2}$	$b_p=\frac{S+80mm}{3}$	$b_p=\frac{S+120mm}{4}$	$b_p=\frac{S+160mm}{5}$

* okucia wpuszczane w płytę

hardwares inside the board

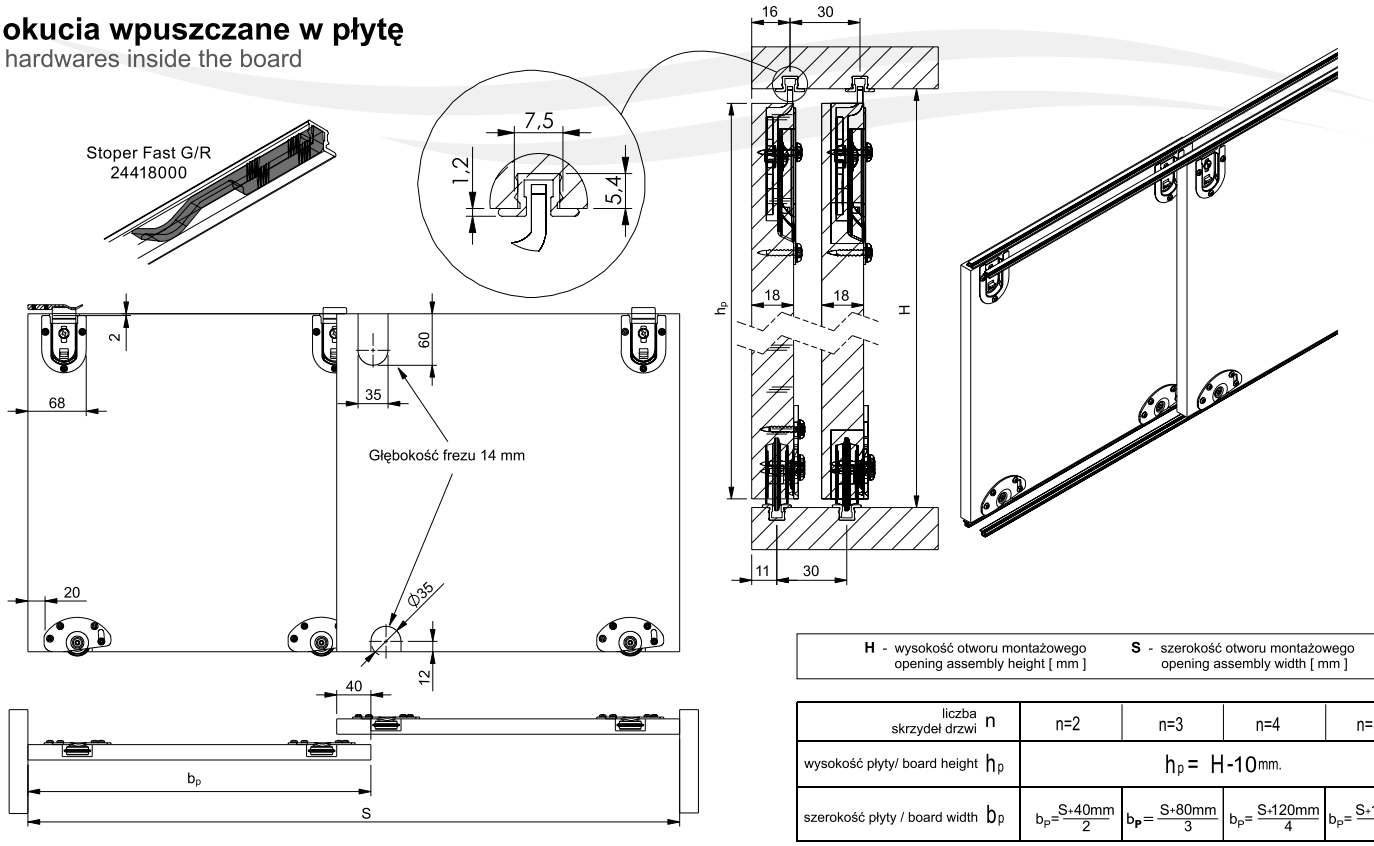

H - wysokość otworu montażowego opening assembly height [mm]		**S** - szerokość otworu montażowego opening assembly width [mm]			

liczba skrzydeł drzwi	n	n=2	n=3	n=4	n=5
wysokość płyty/ board height	h_p	$h_p = H-10$ mm.			
szerokość płyty / board width	b_p	$b_p=\frac{S+40mm}{2}$	$b_p=\frac{S+80mm}{3}$	$b_p=\frac{S+120mm}{4}$	$b_p=\frac{S+160mm}{5}$

Producent zastrzega sobie prawo dokonywania zmian wymiarów, kolorów, opisów we wszystkich produktach bez wcześniejszego zawiadomienia i podania przyczyny.

Producer has the rights to change the dimensions, colors, instructions in all products without any notice.

PH2

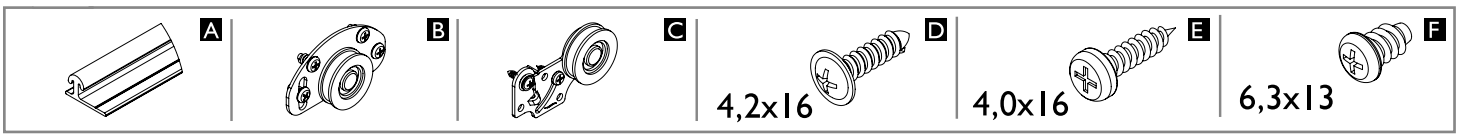

	Liczba skrzydeł n / Quantity of doors n	n = 2	n = 3	n = 4	n = 5	n = 6	n = 7	n = 8
10-42 mm	Wysokość płyty hP [mm] / Board height hP [mm]	hP = H-12						
	Szerokość płyty bP [mm] / Board width bP [mm]	bP=(S+40)/2	bP=(S+80)/3	bP=(S+120)/4	bP=(S+160)/5	bP=(S+200)/6	bP=(S+240)/7	bP=(S+280)/8

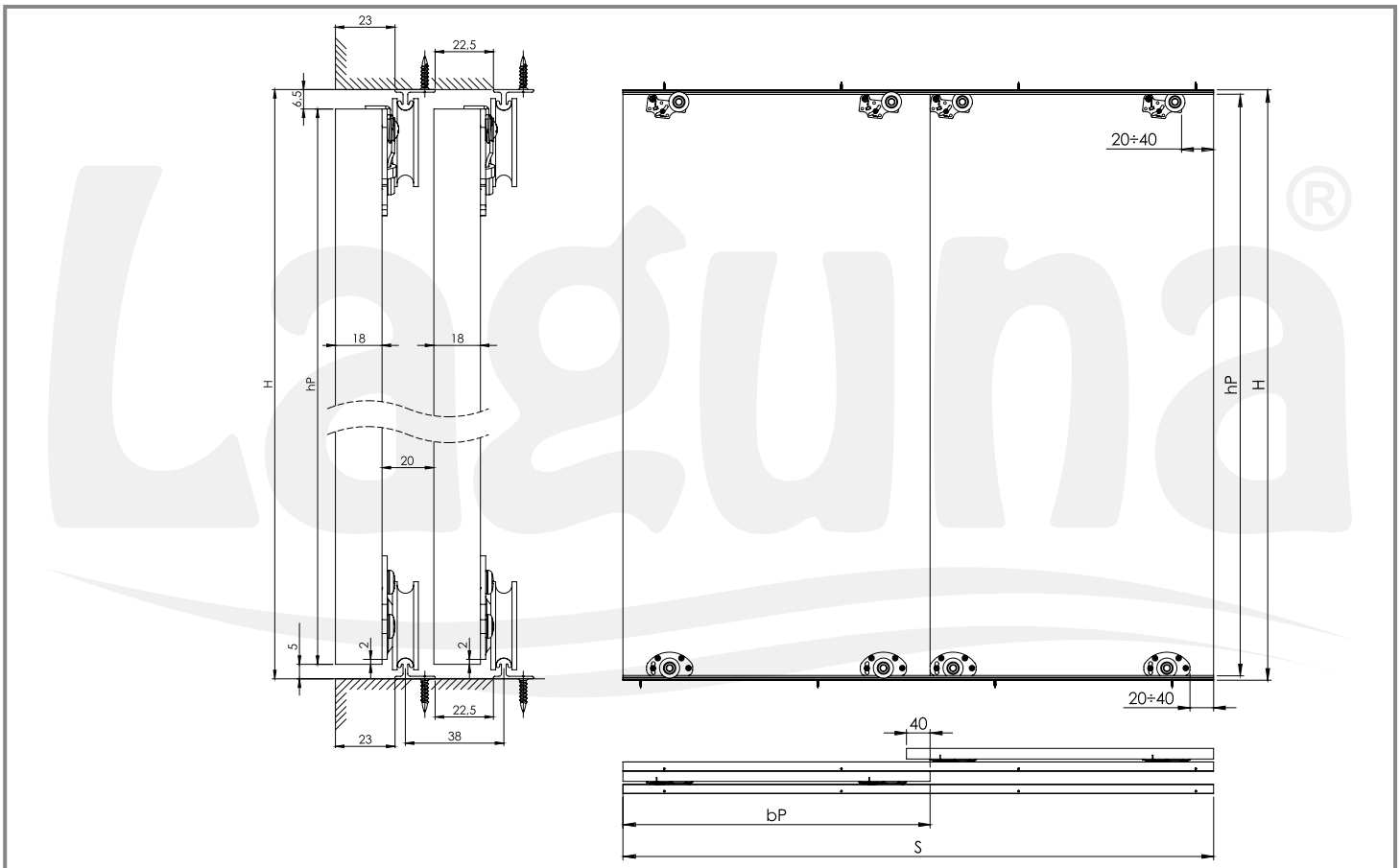

PH2

B, C, D, E, F

1

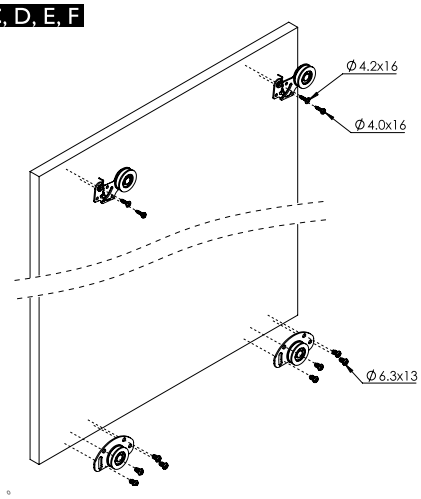

PH2

2

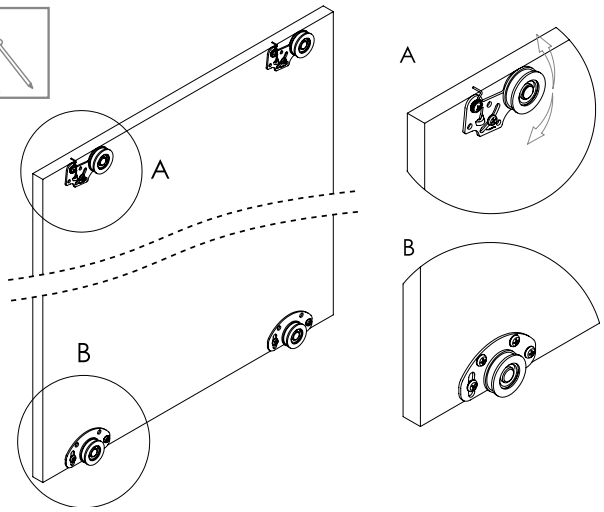

Laguna POLSKA FABRYKA OKUĆ POLISH HARDWARE FACTORY

Producent zastrzega sobie prawo dokonywania zmian wymiarów, kolorów, opisów we wszystkich produktach bez wcześniejszego zawiadomienia i podania przyczyny.

Producer has the rights to change the dimensions, colors, instructions in all products without any notice.

A

3

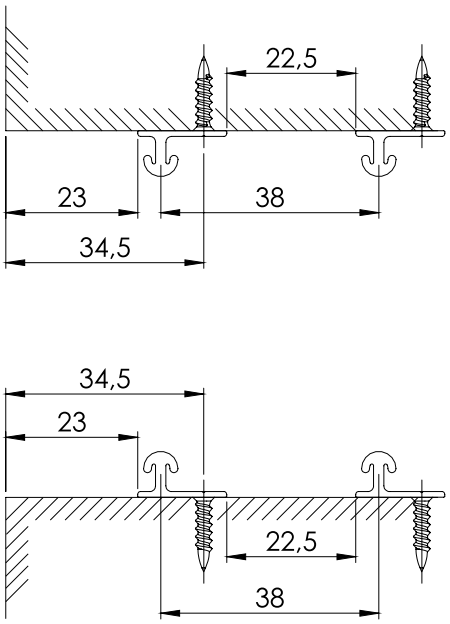

A

4

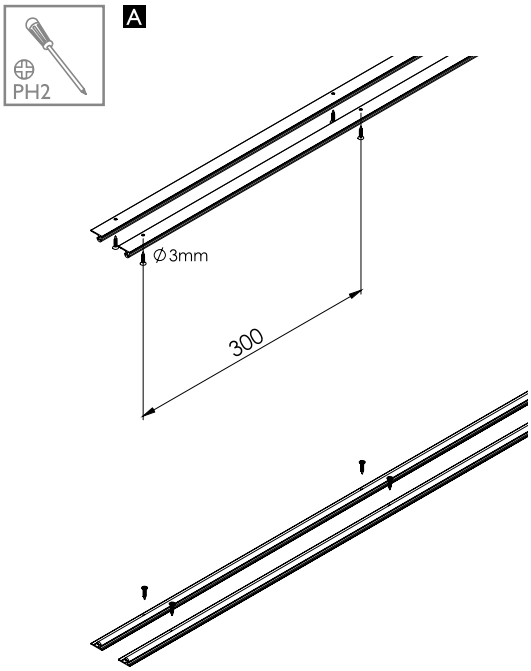

5

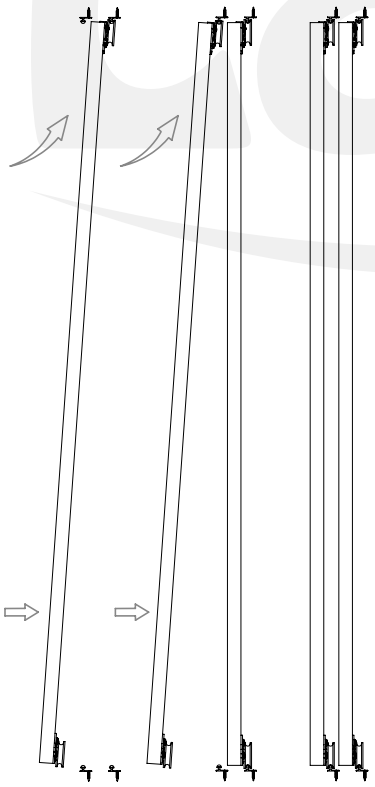

6

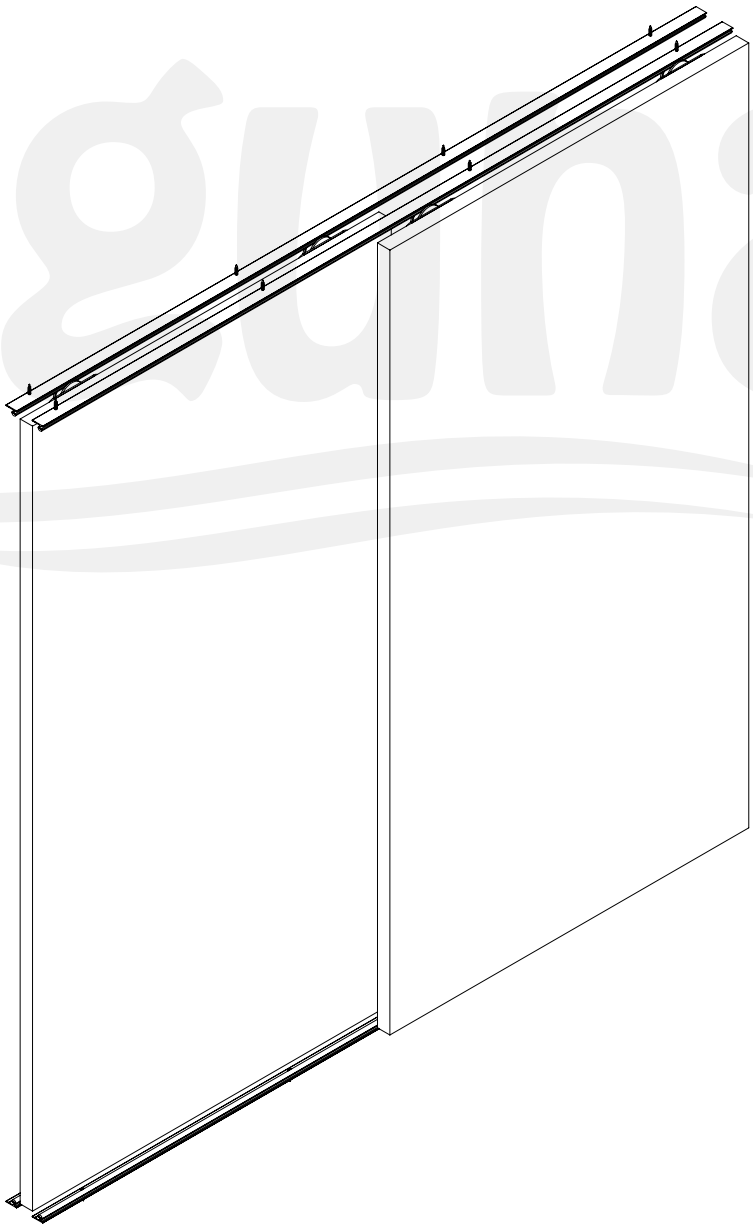

Producent zastrzega sobie prawo dokonywania zmian wymiarów, kolorów, opisów we wszystkich produktach bez wcześniejszego zawiadomienia i podania przyczyny.

Producer has the rights to change the dimensions, colors, instructions in all products without any notice.

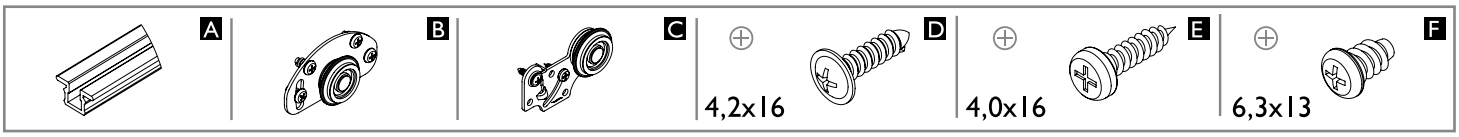

	Liczba skrzydeł n / Quantity of doors n	n = 2	n = 3	n = 4	n = 5	n = 6	n = 7	n = 8
10-42 mm	Wysokość płyty hP [mm] / Board height hP [mm]	hP = H-10						
	Szerokość płyty bP [mm] / Board width bP [mm]	bP=(S+40)/2	bP=(S+80)/3	bP=(S+120)/4	bP=(S+160)/5	bP=(S+200)/6	bP=(S+240)/7	bP=(S+280)/8

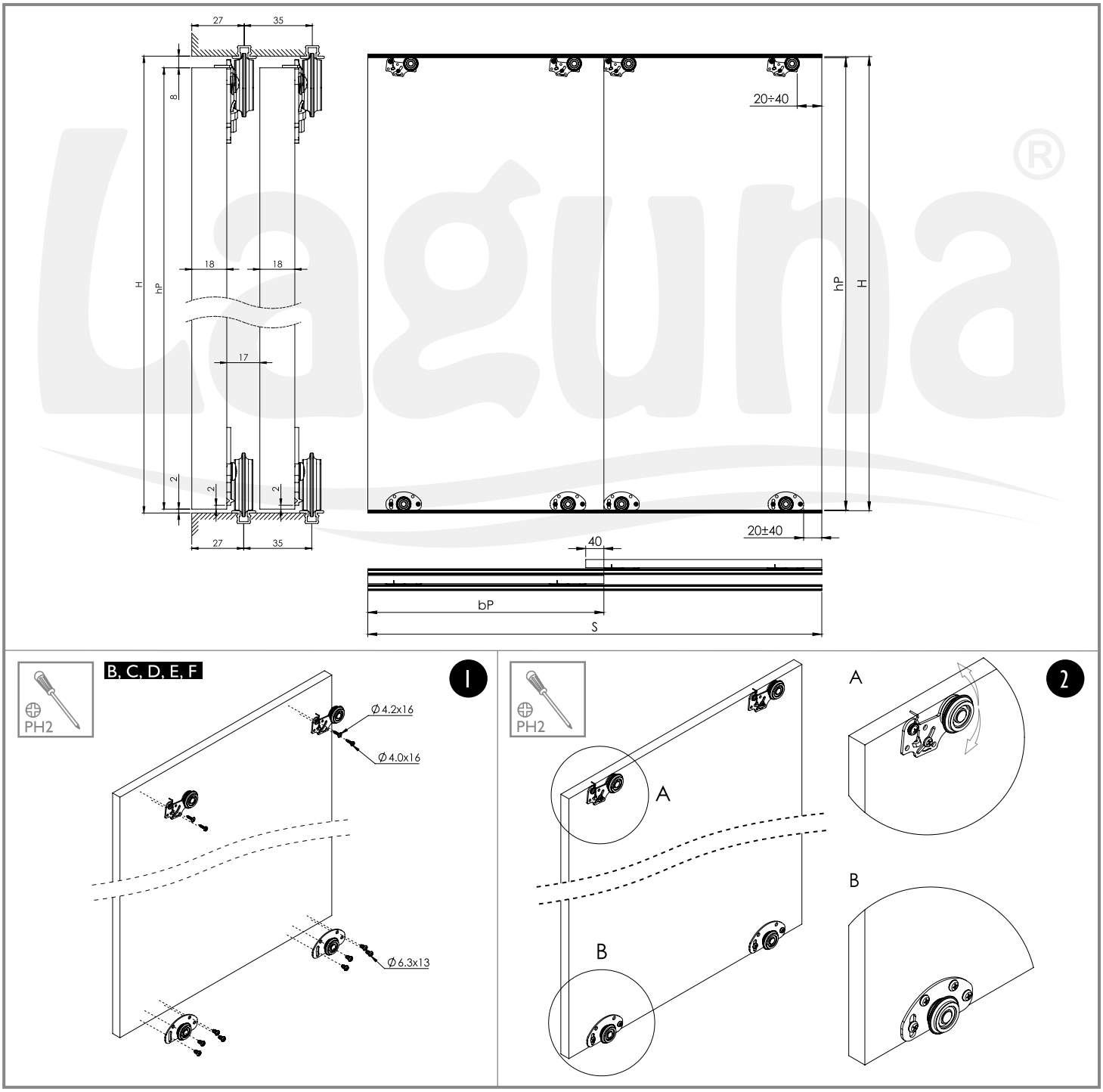

Laguna
POLSKA FABRYKA OKUĆ
POLISH HARDWARE FACTORY

Producent zastrzega sobie prawo dokonywania zmian wymiarów, kolorów, opisów we wszystkich produktach bez wcześniejszego zawiadomienia i podania przyczyny.

Producer has the rights to change the dimensions, colors, instructions in all products without any notice.

A

3

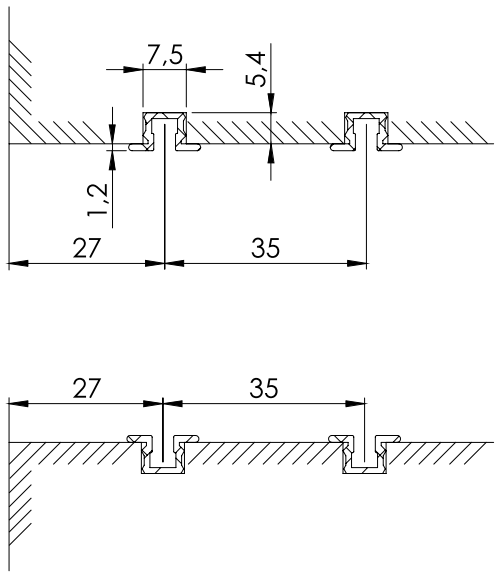

4

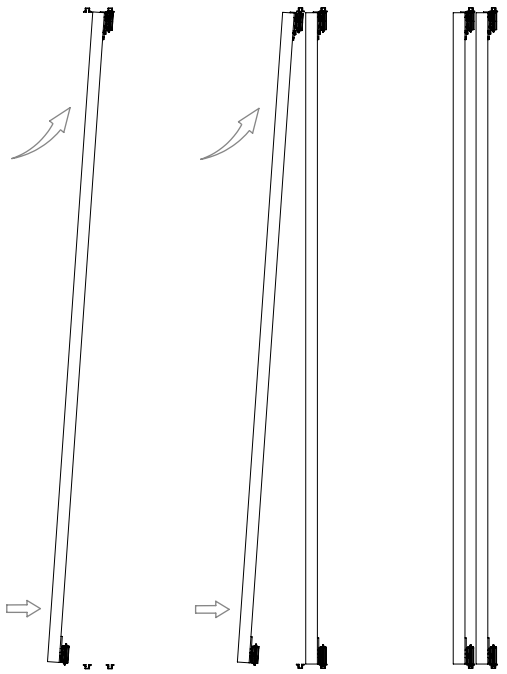

5

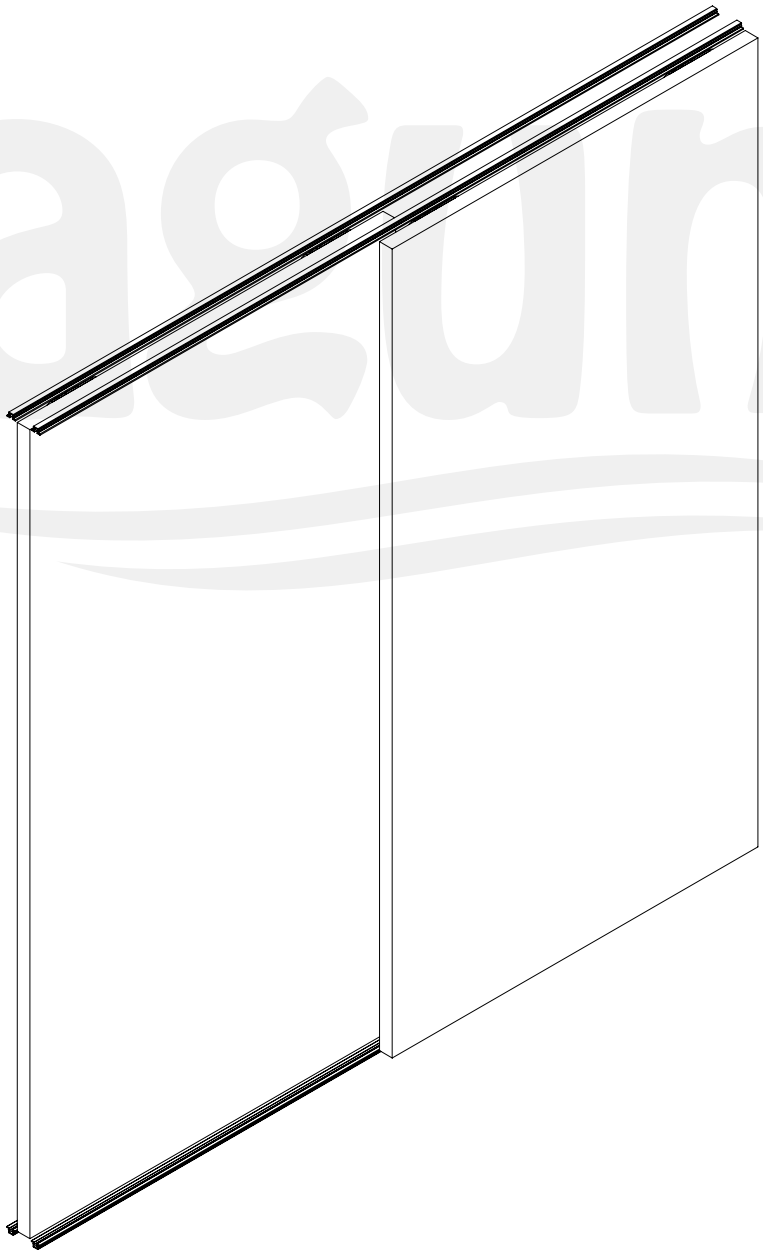

Producent zastrzega sobie prawo dokonywania zmian wymiarów, kolorów, opisów we wszystkich produktach bez wcześniejszego zawiadomienia i podania przyczyny.

Producer has the rights to change the dimensions, colors, instructions in all products without any notice.

H - wysokość otworu montażowego
opening assembly height [mm]

S - szerokość otworu montażowego
opening assembly width [mm]

PŁYTA | BOARD 18 mm — bez ceownika/without c-profile

liczba skrzydeł drzwi	n	n=2	n=3	n=4	n=5
wysokość płyty/ board height	h_p	$h_p = H-14$ mm.			
szerokość płyty / board width	b_p	$b_p = \frac{S+40}{2}$ mm.	$b_p = \frac{S+80}{3}$ mm.	$b_p = \frac{S+120}{4}$ mm.	$b_p = \frac{S+160}{5}$ mm.

LUSTRO | MIRROR 4 mm + PŁYTA | BOARD 12 mm — z ceownikiem/with c-profile

liczba skrzydeł drzwi	n	n=2	n=3	n=4	n=5
wysokość płyty/ board height	h_p	$h_p = H-16$ mm.			
szerokość płyty / board width	b_p	$b_p = \frac{S+36}{2}$ mm.	$b_p = \frac{S+74}{3}$ mm.	$b_p = \frac{S+112}{4}$ mm.	$b_p = \frac{S+150}{5}$ mm.
wysokość lustra / mirror height	h_L	$h_L = h_p - 2$mm			
szerokość lustra / mirror width	b_L	$b_L = \frac{S+32}{2}$ mm.	$b_L = \frac{S+68}{3}$ mm.	$b_L = \frac{S+104}{4}$ mm.	$b_L = \frac{S+140}{5}$ mm.

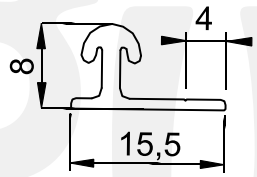

Profil L-050

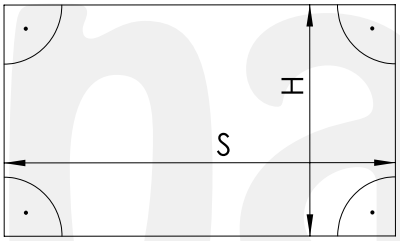

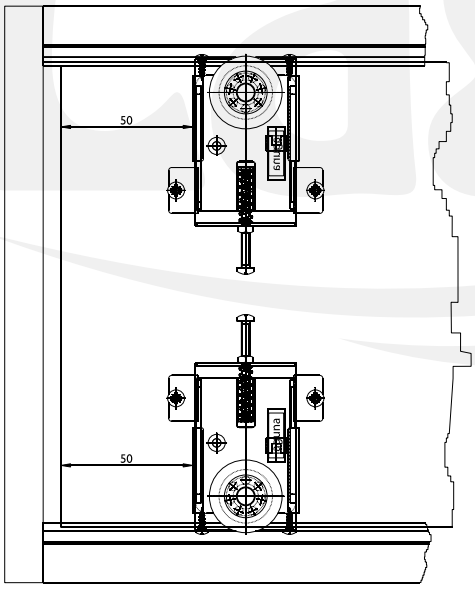

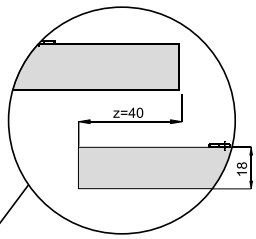

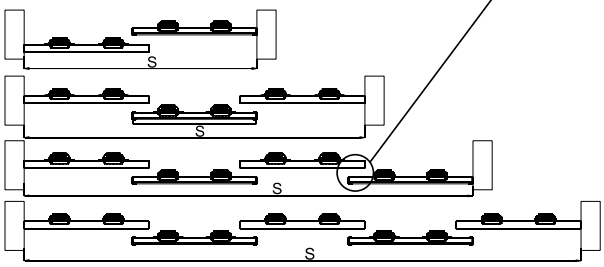

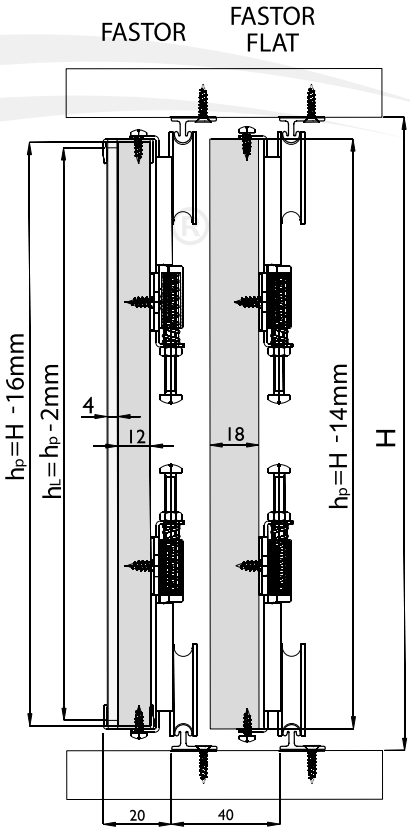

Producent zastrzega sobie prawo dokonywania zmian wymiarów, kolorów, opisów we wszystkich produktach bez wcześniejszego zawiadomienia i podania przyczyny.

Producer has the rights to change the dimensions, colors, instructions in all products without any notice.

OPCJA FORMOWANIA PO ŁUKU Z PROFILEM L-052

BENDING OPTION WITH L-052 PROFILE

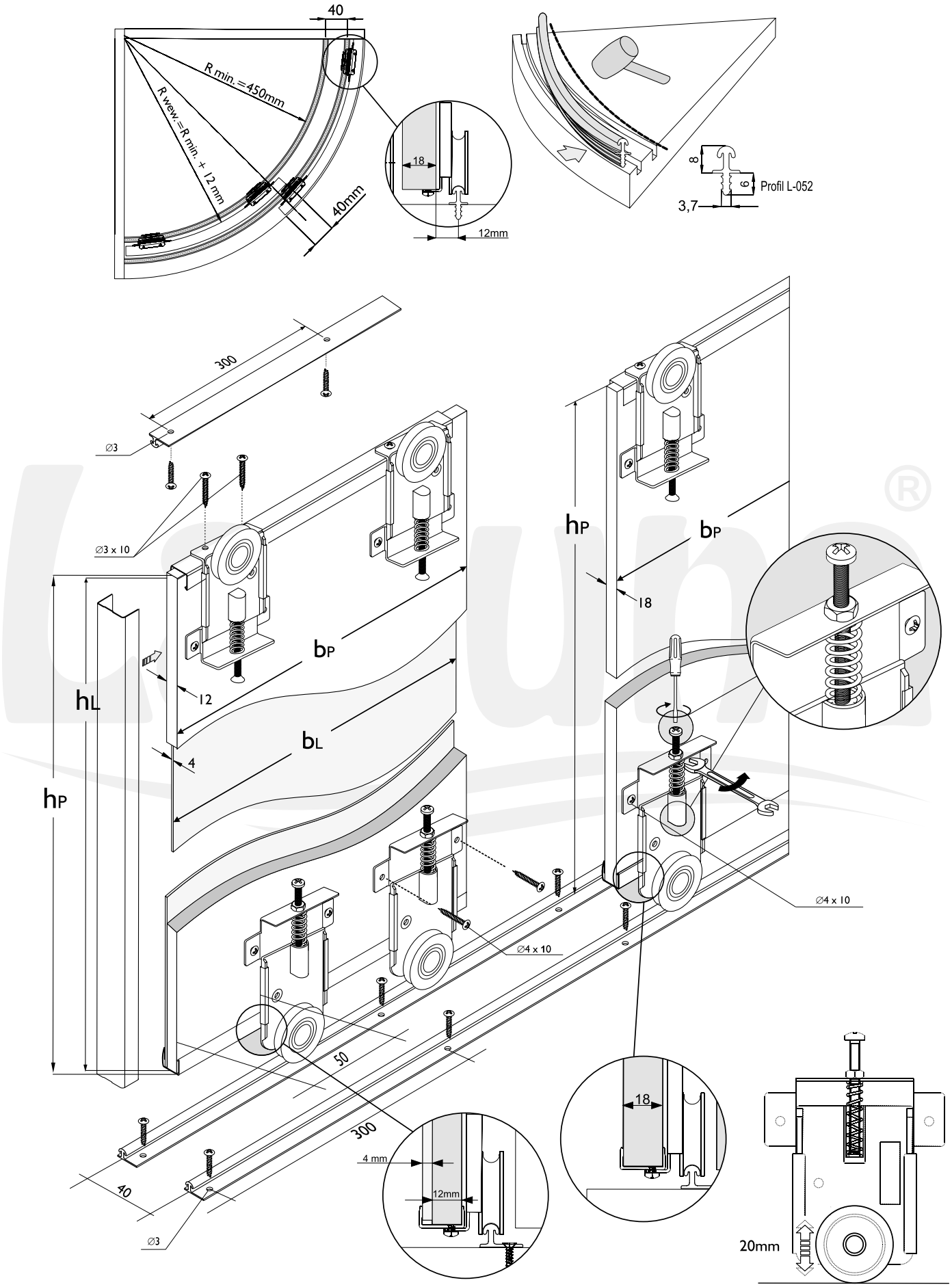

Producent zastrzega sobie prawo dokonywania zmian wymiarów, kolorów, opisów we wszystkich produktach bez wcześniejszego zawiadomienia i podania przyczyny.

Producer has the rights to change the dimensions, colors, instructions in all products without any notice.

SLIDE

Drzwi składane wewnętrzne bez prowadzenia dolnego
Folding inside door without lower guide

15 kg | 15 kg | 15 kg | 15 kg

15 kg | 15 kg

PŁYTA | BOARD 16-18 mm

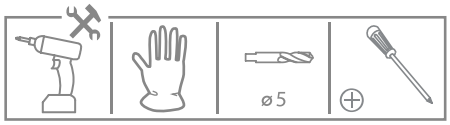

Uwaga : Stosować zawiasy do drzwi wpuszczanych z prowadnikiem h=0mm

Ilość i rozstaw zawiasów stosować według zaleceń producenta zawiasów

Use hinges for recessed doors with guide h = 0 mm.

The number and spacing of hinges should be in accordance with the hinge manufacturer's recommendations

A Lewe / Left

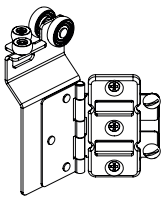

B

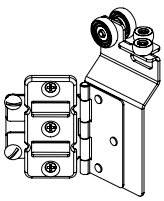

Prawe / Right

C

D

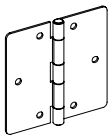

E

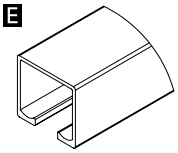

F

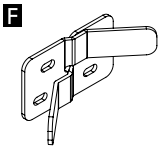

G

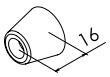

H

I

ø 3x20

J Zawiasy zewnętrzne
Inner hinges

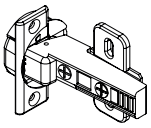

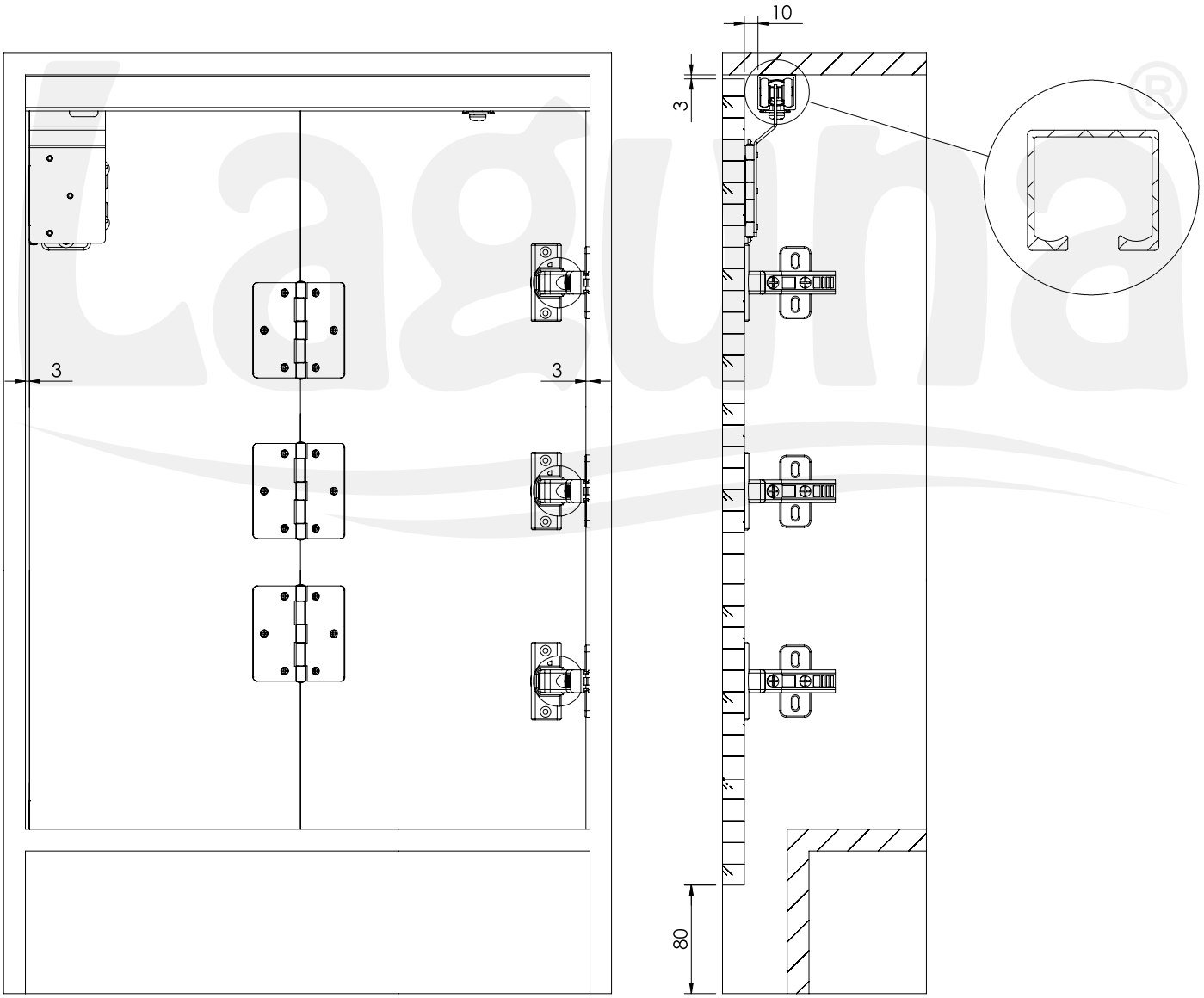

Laguna
POLSKA FABRYKA OKUĆ
POLISH HARDWARE FACTORY

Producent zastrzega sobie prawo dokonywania zmian wymiarów, kolorów, opisów we wszystkich produktach bez wcześniejszego zawiadomienia i podania przyczyny.

Producer has the rights to change the dimensions, colors, instructions in all products without any notice.

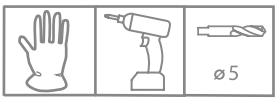

A, D, J

Zalecany wymiar producenta zawiasów
Recommended distance for hinges assembly

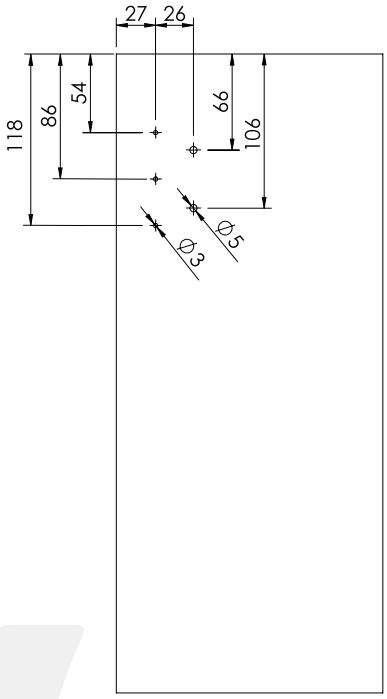

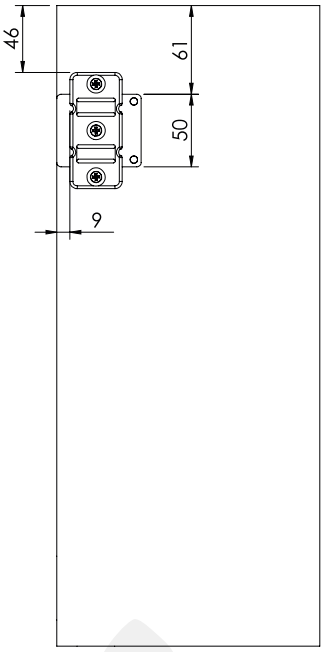

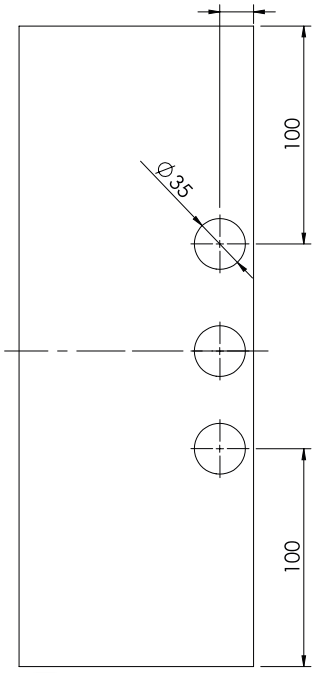

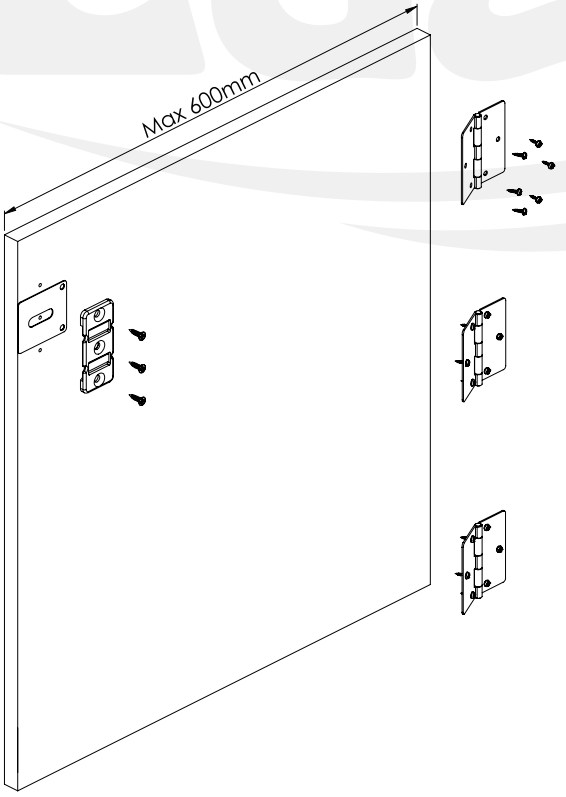

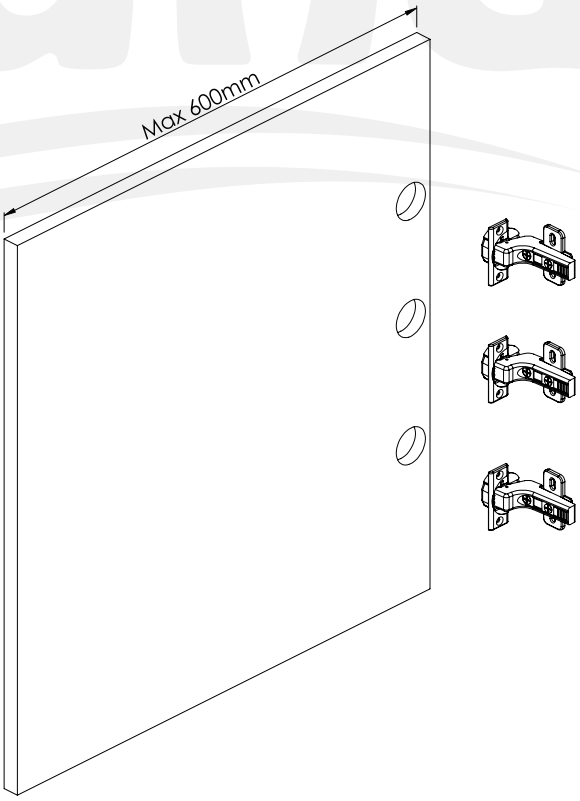

Producent zastrzega sobie prawo dokonywania zmian wymiarów, kolorów, opisów we wszystkich produktach bez wcześniejszego zawiadomienia i podania przyczyny.
Producer has the rights to change the dimensions, colors, instructions in all products without any notice.

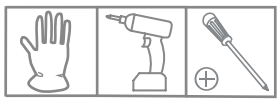

A, C, E

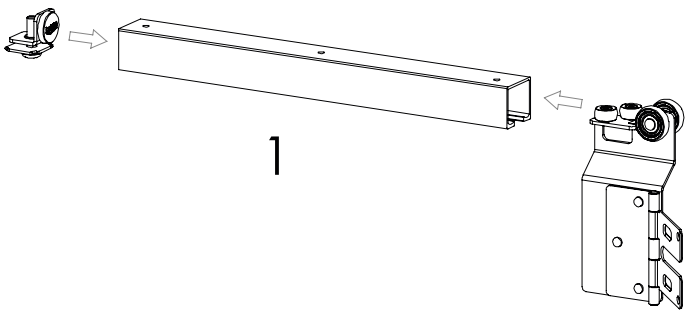

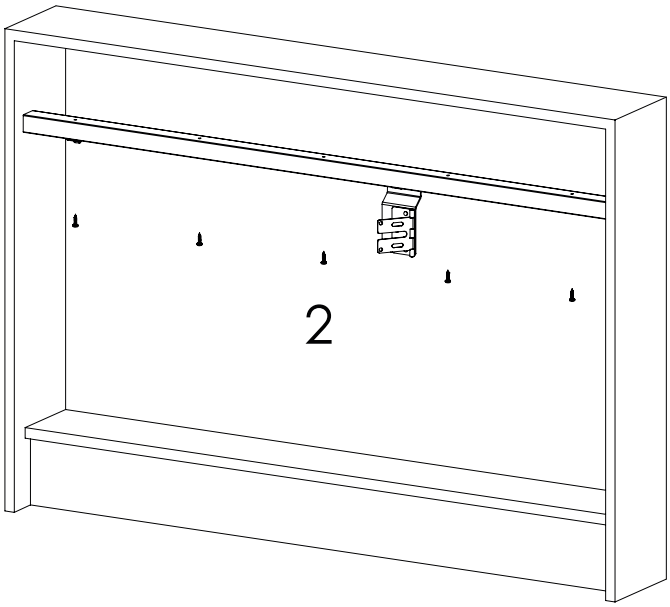

Okucia wraz z szyną montować do korpusu
Furniture hardware and rail, assembled together in the body

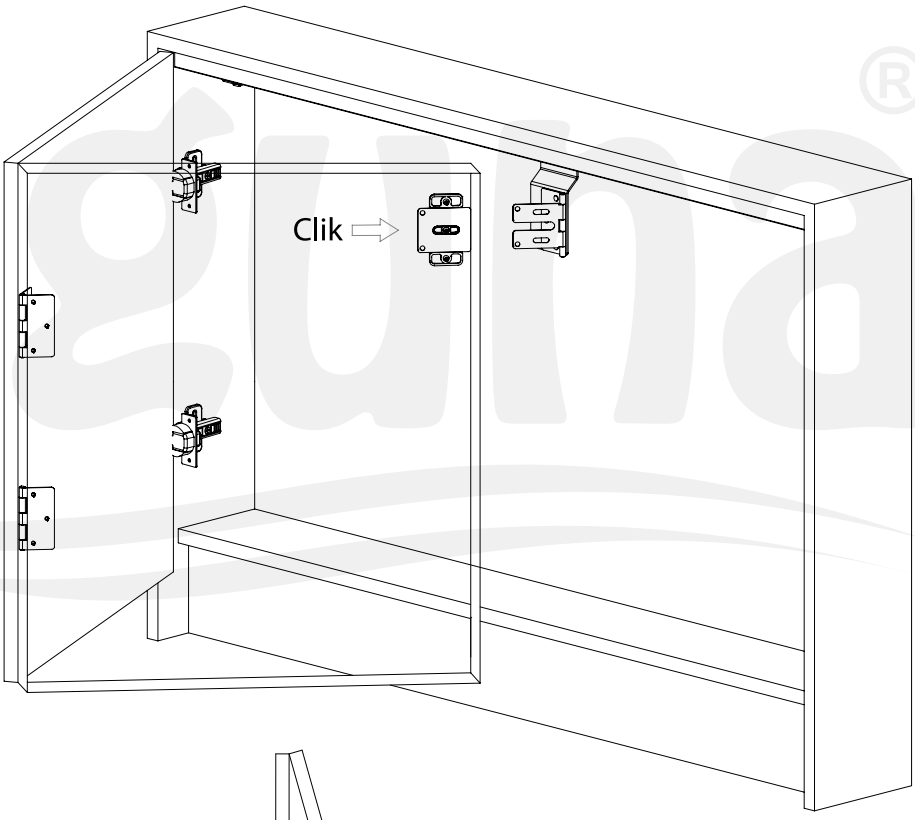

150 mm Wymiar graniczny otwarcia
150 mm Opening end distance

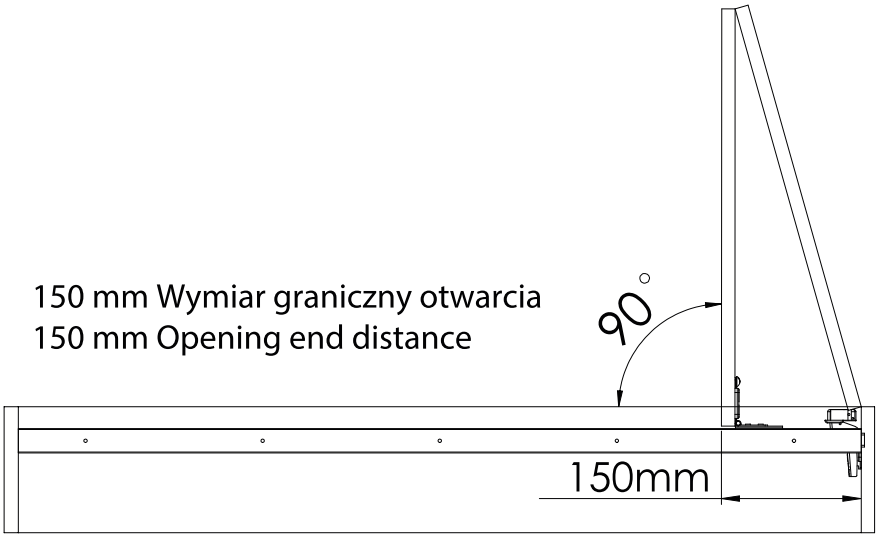

Producent zastrzega sobie prawo dokonywania zmian wymiarów, kolorów, opisów we wszystkich produktach bez wcześniejszego zawiadomienia i podania przyczyny.

Producer has the rights to change the dimensions, colors, instructions in all products without any notice.

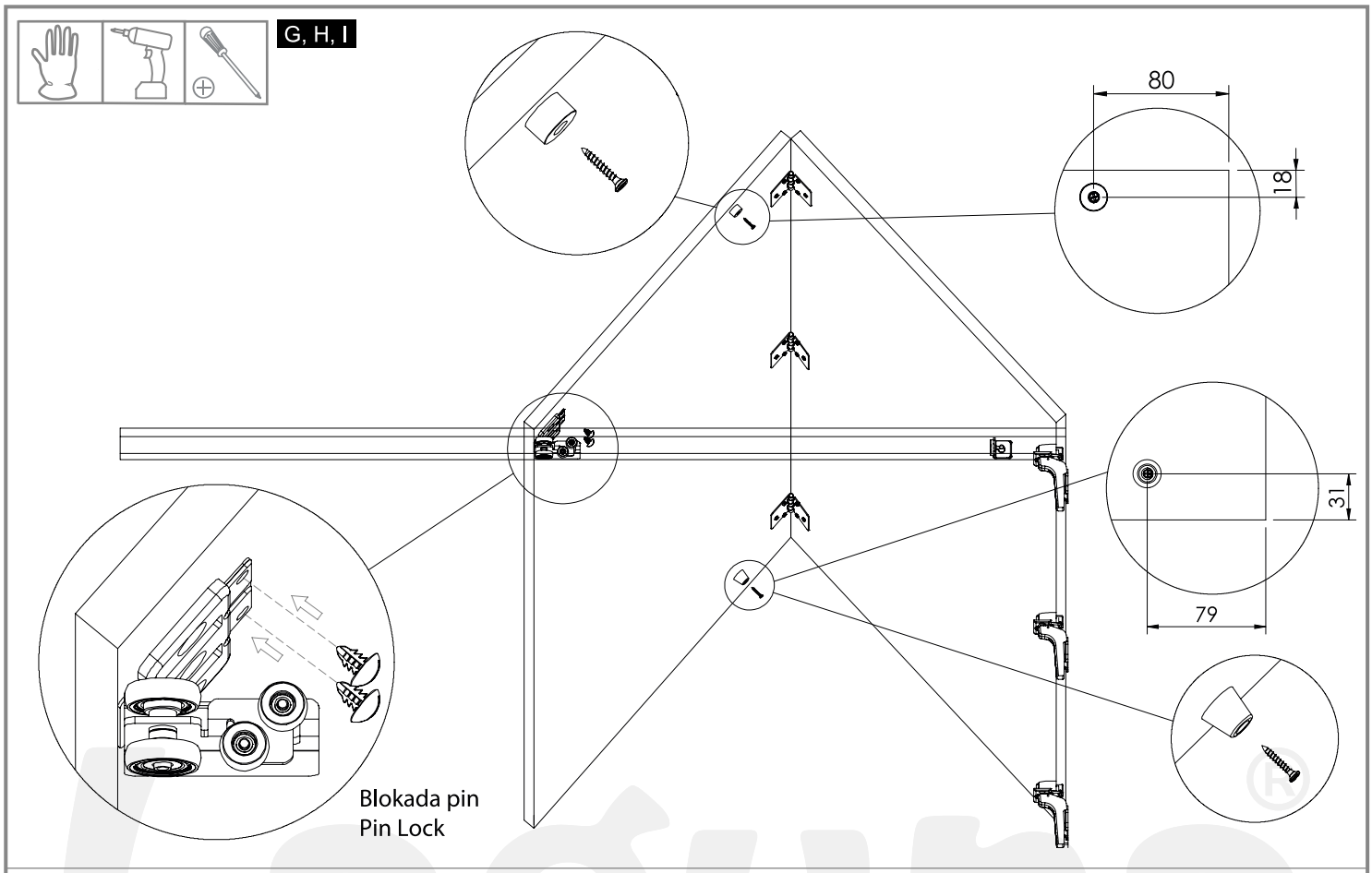

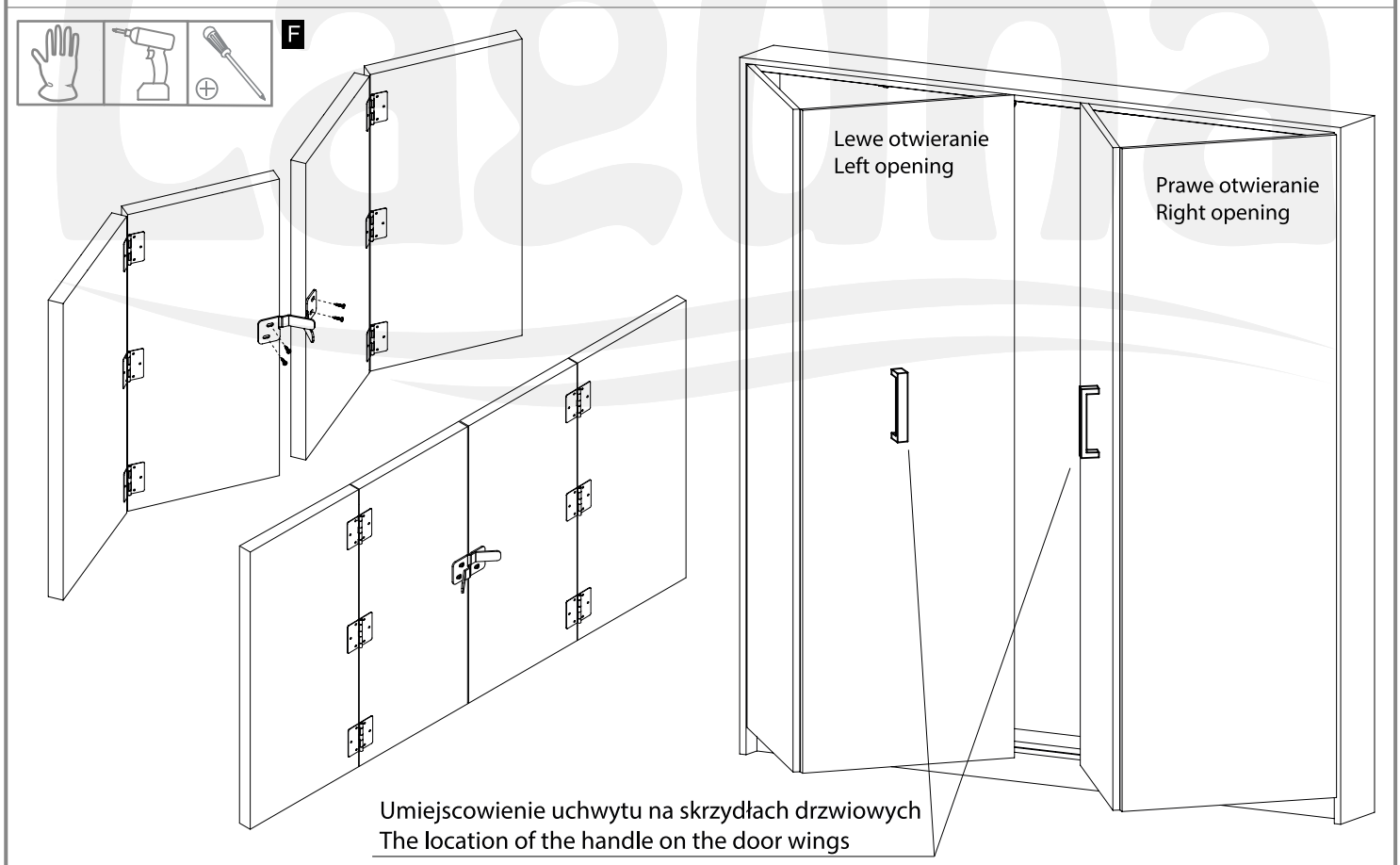

Producent zastrzega sobie prawo dokonywania zmian wymiarów, kolorów, opisów we wszystkich produktach bez wcześniejszego zawiadomienia i podania przyczyny.
Producer has the rights to change the dimensions, colors, instructions in all products without any notice.

SLIDE

Drzwi składane wewnętrzne
Folding inside door

15 kg | 15 kg | 15 kg | 15 kg

15 kg | 15 kg

PŁYTA | BOARD 16-18 mm

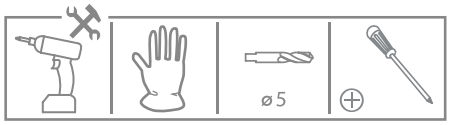

Uwaga : Stosować zawiasy do drzwi wpuszczanych z prowadnikiem h=0mm

Ilość i rozstaw zawiasów stosować według zaleceń producenta zawiasów

Use hinges for recessed doors with guide h = 0 mm.

The number and spacing of hinges should be in accordance with the hinge manufacturer's recommendations

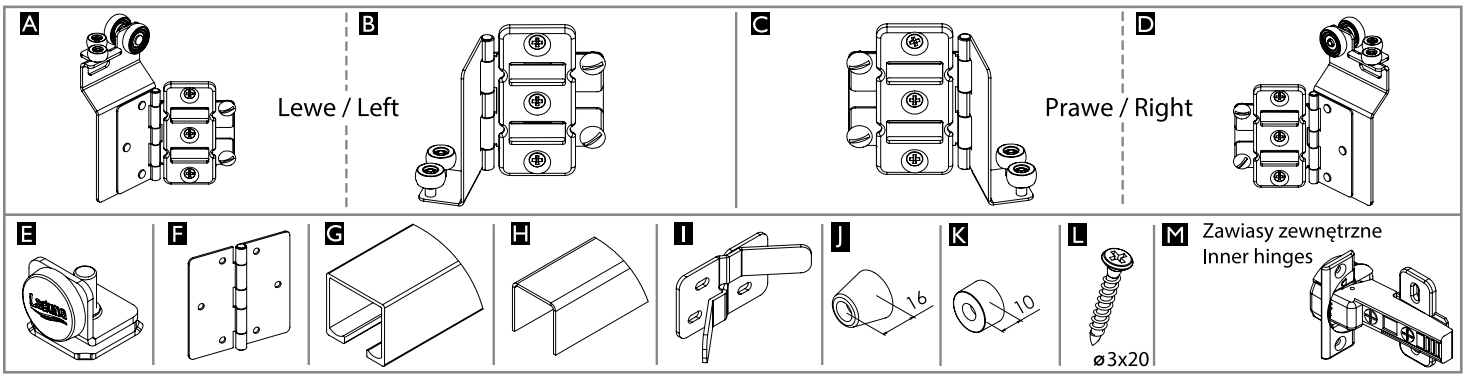

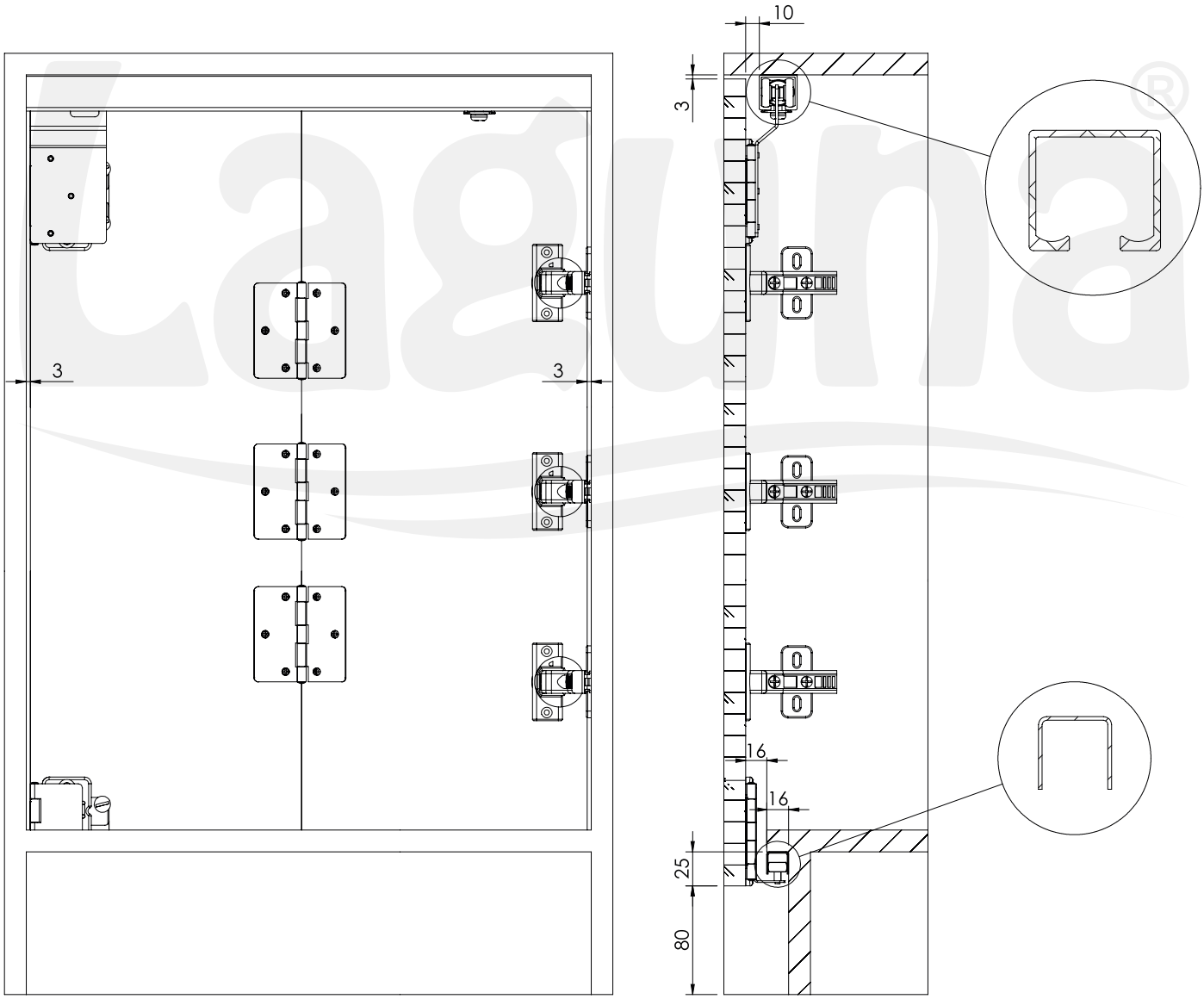

Producent zastrzega sobie prawo dokonywania zmian wymiarów, kolorów, opisów we wszystkich produktach bez wcześniejszego zawiadomienia i podania przyczyny.

Producer has the rights to change the dimensions, colors, instructions in all products without any notice.

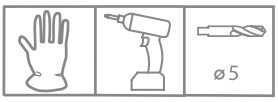

A, B, F, M

Zalecany wymiar producenta zawiasów
Recommended distance for hinges assembly

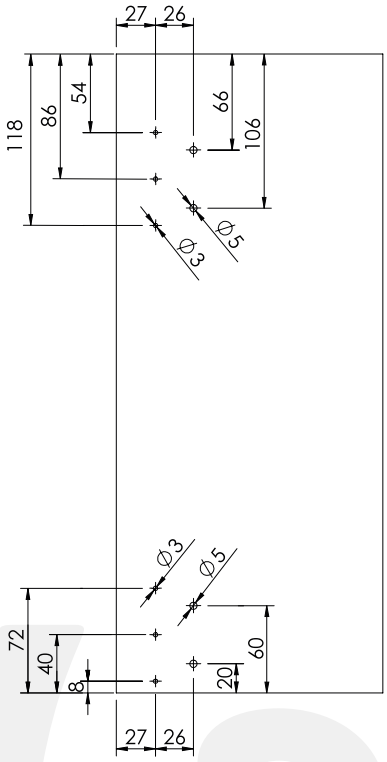

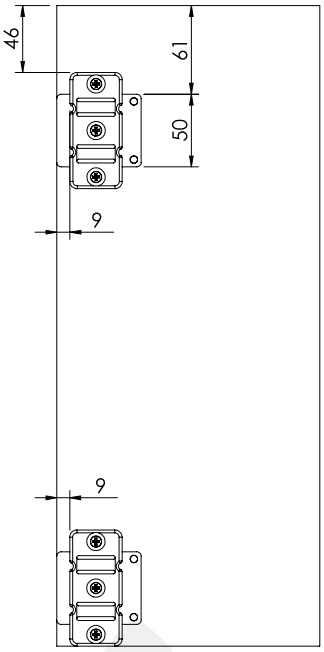

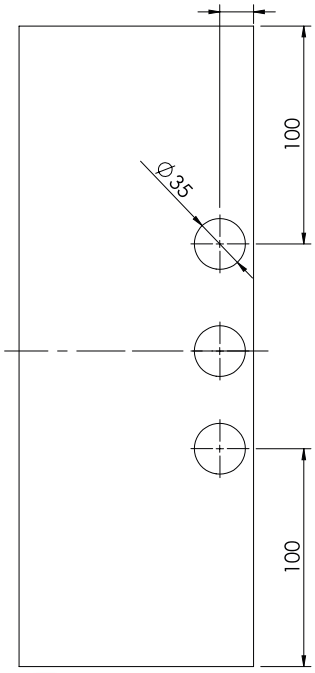

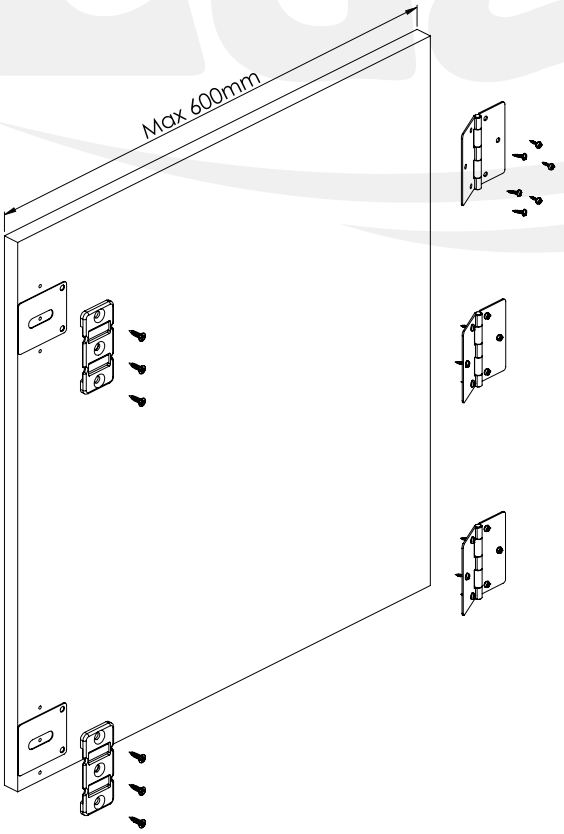

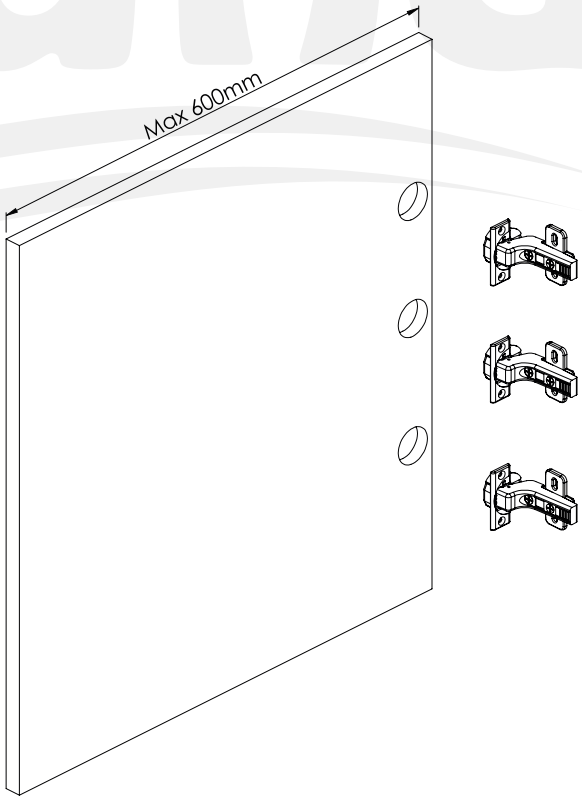

Producent zastrzega sobie prawo dokonywania zmian wymiarów, kolorów, opisów we wszystkich produktach bez wcześniejszego zawiadomienia i podania przyczyny.
Producer has the rights to change the dimensions, colors, instructions in all products without any notice.

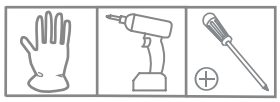

A, E, G, H

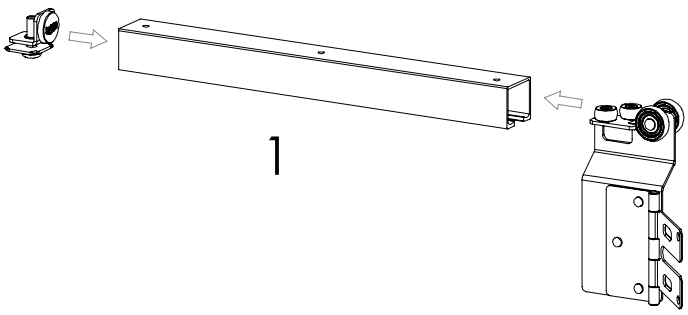

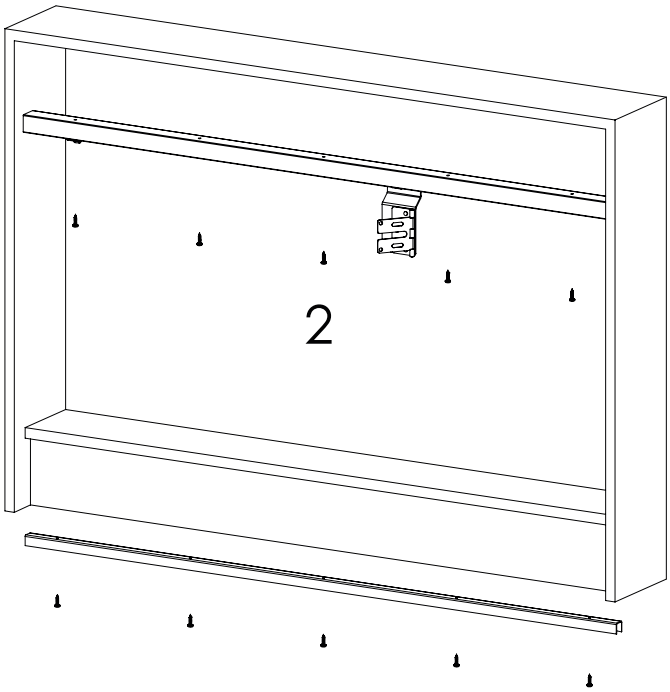

Okucia wraz z szyną montować do korpusu
Furniture hardware and rail, assembled together in the body

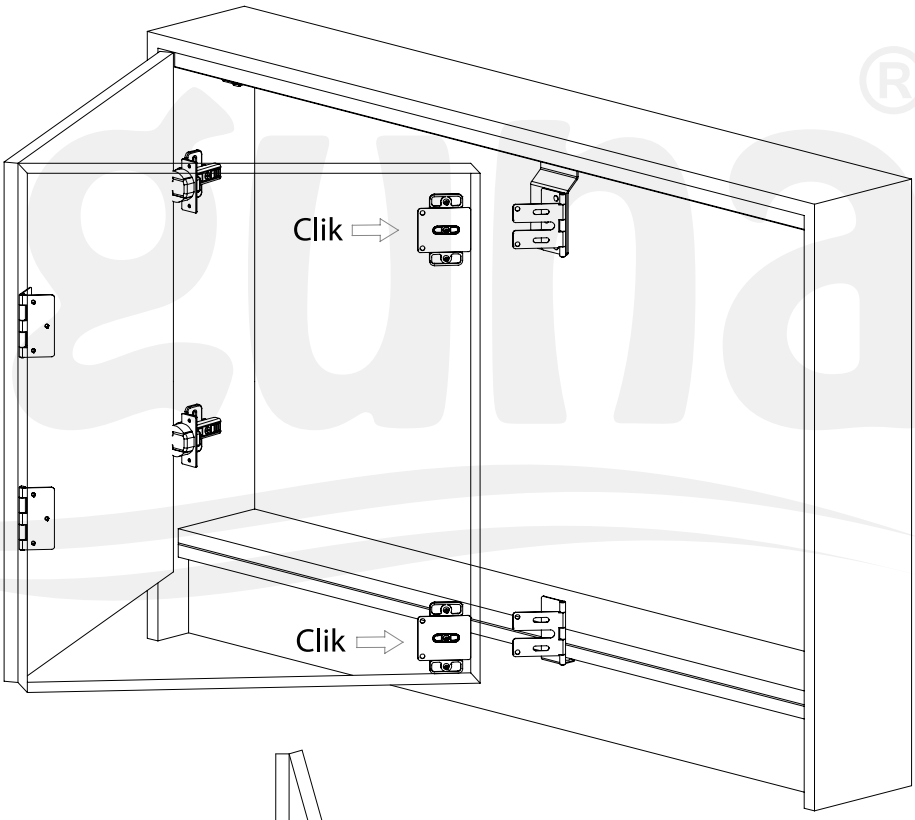

150 mm Wymiar graniczny otwarcia
150 mm Opening end distance

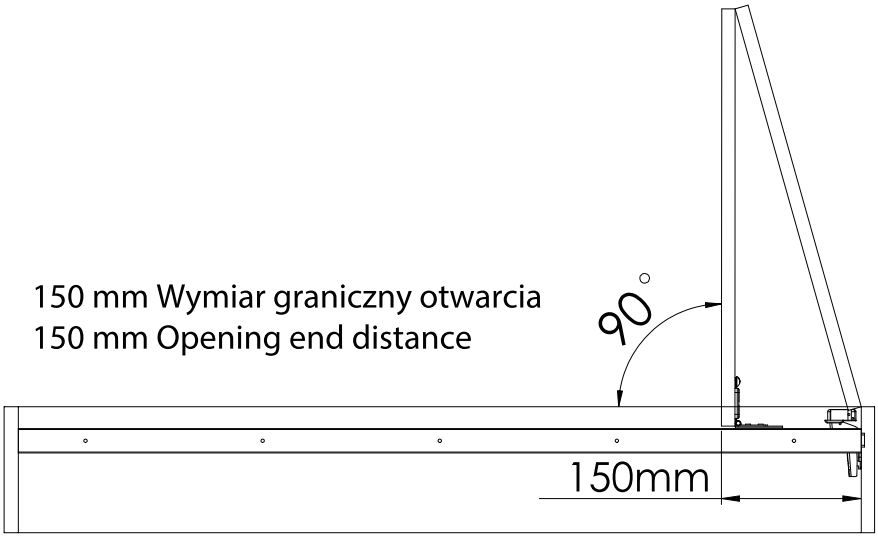

Laguna®
POLSKA FABRYKA OKUĆ
POLISH HARDWARE FACTORY

Producent zastrzega sobie prawo dokonywania zmian wymiarów, kolorów, opisów we wszystkich produktach bez wcześniejszego zawiadomienia i podania przyczyny.

Producer has the rights to change the dimensions, colors, instructions in all products without any notice.

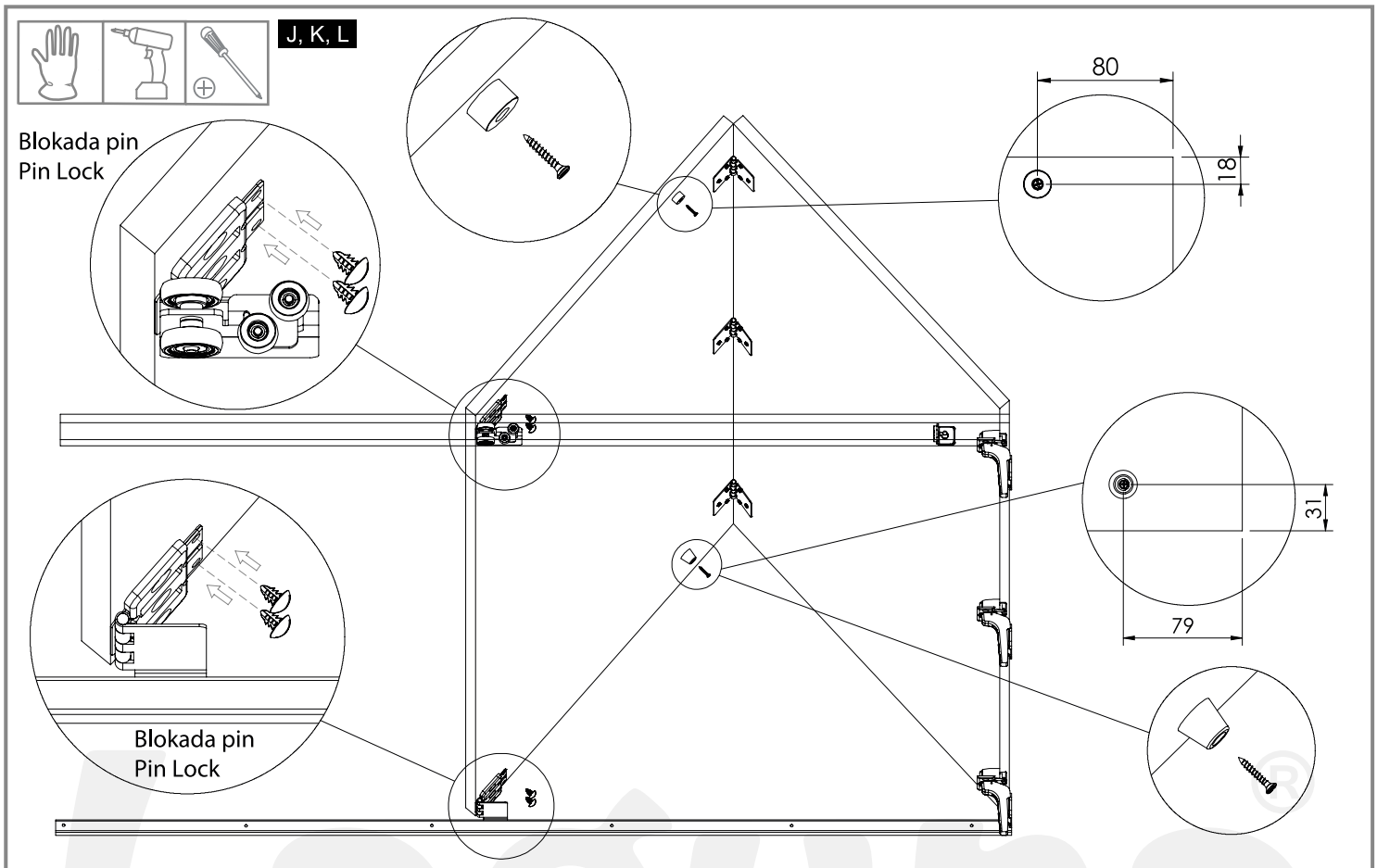

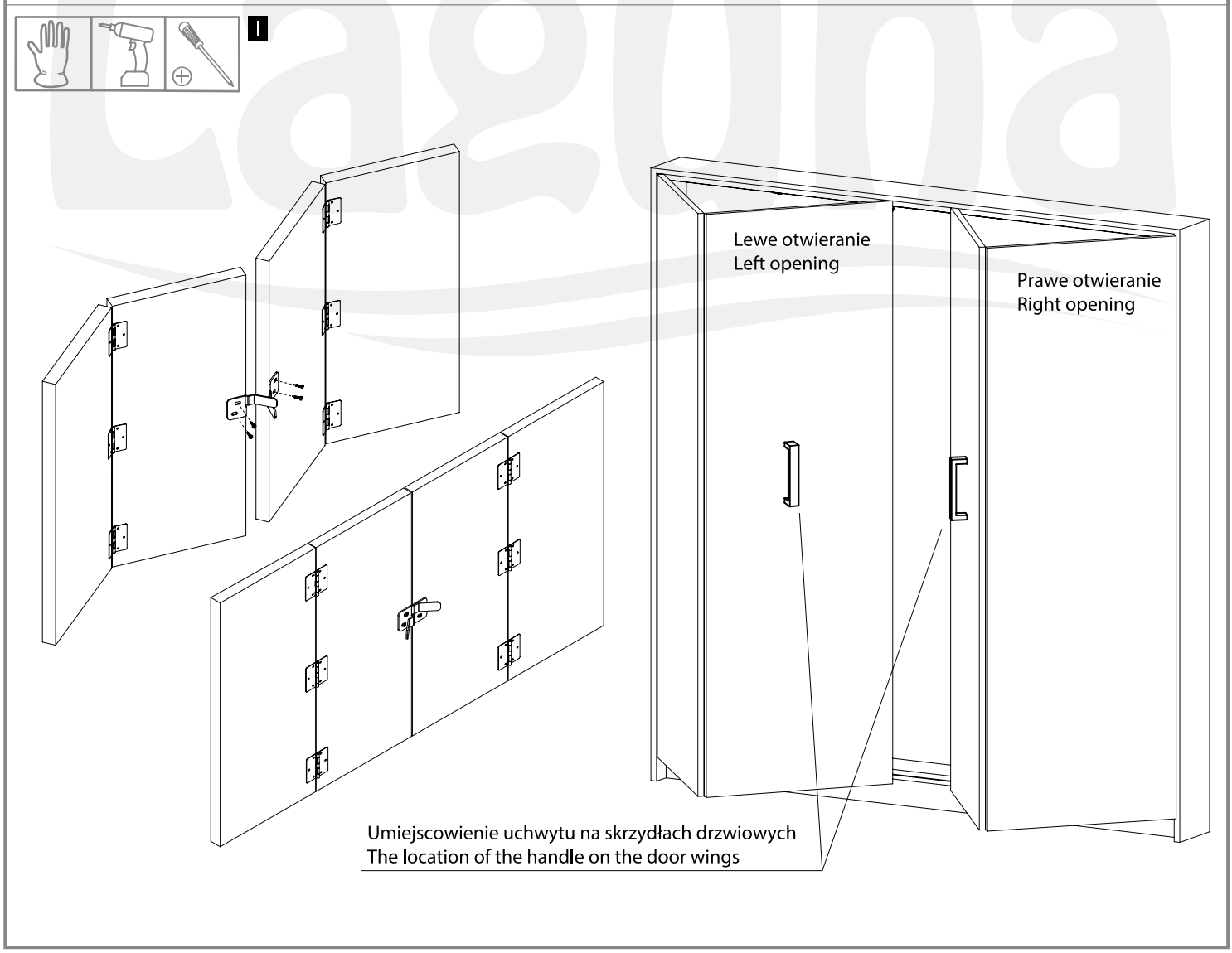

Producent zastrzega sobie prawo dokonywania zmian wymiarów, kolorów, opisów we wszystkich produktach bez wcześniejszego zawiadomienia i podania przyczyny.
Producer has the rights to change the dimensions, colors, instructions in all products without any notice.

SLIDE

Drzwi składane zewnętrzne bez prowadzenia dolnego
Folding surface door without lower guide

15 kg | 15 kg | 15 kg | 15 kg

15 kg | 15 kg

PŁYTA | BOARD 16-18 mm

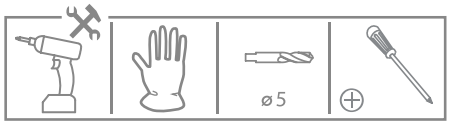

Uwaga : Stosować zawiasy do drzwi zewnętrznych z prowadnikiem h=0mm

Ilość i rozstaw zawiasów stosować według zaleceń producenta zawiasów

Use hinges for recessed doors with guide h = 0 mm.

The number and spacing of hinges should be in accordance with the hinge manufacturer's recommendations

A Lewe / Left

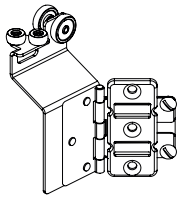

B

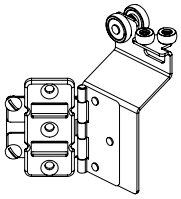

Prawe / Right

C

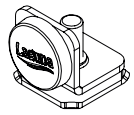

D

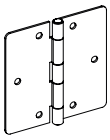

E

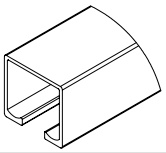

F

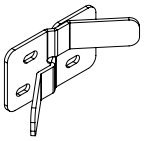

G

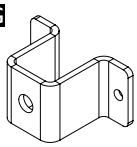

H

I

ø 3x10

J Zawiasy zewnętrzne
External hinges

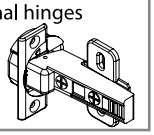

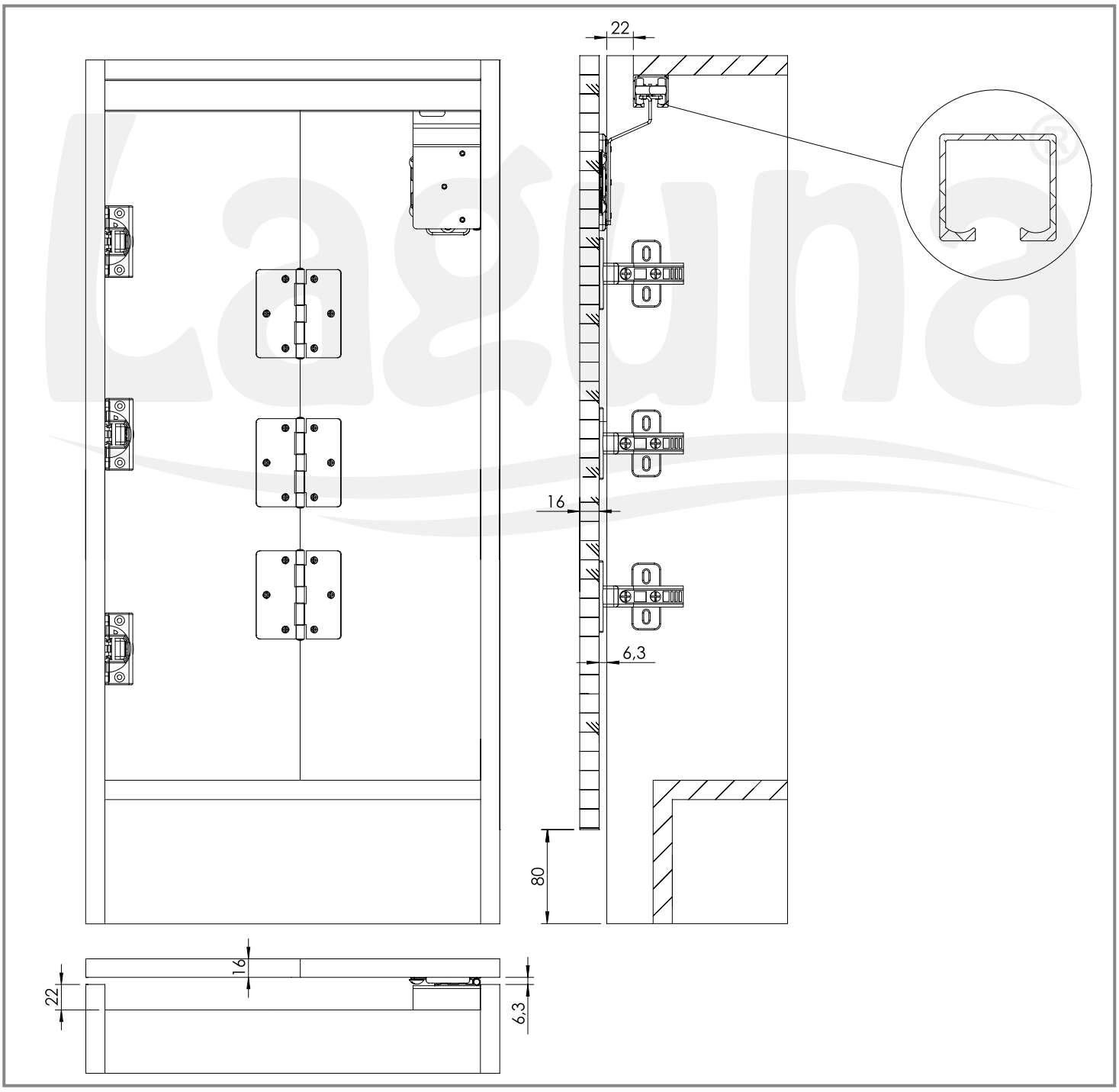

Laguna
POLSKA FABRYKA OKUĆ
POLISH HARDWARE FACTORY

Producent zastrzega sobie prawo dokonywania zmian wymiarów, kolorów, opisów we wszystkich produktach bez wcześniejszego zawiadomienia i podania przyczyny.

Producer has the rights to change the dimensions, colors, instructions in all products without any notice.

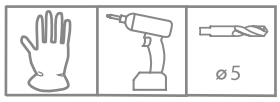

A, B, D, J

Zalecany wymiar producenta zawiasów
Recommended distance for hinges assembly

Wymiary dla płyt 18mm
Dimensions for 18mm plates

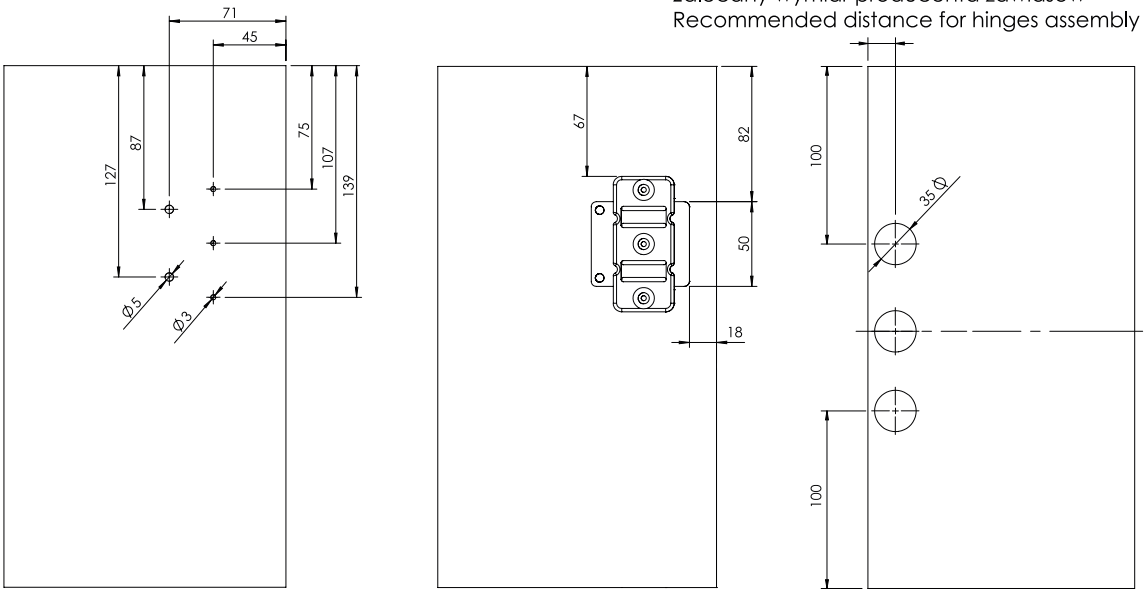

Zalecany wymiar producenta zawiasów
Recommended distance for hinges assembly

Wymiary dla płyt 16mm
Dimensions for 16mm plates

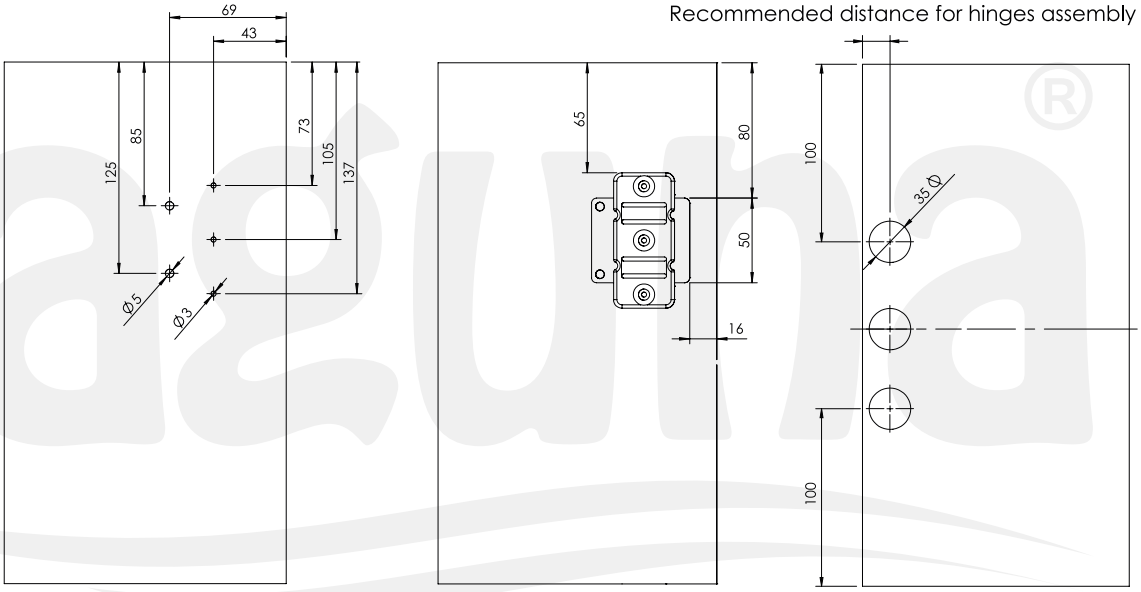

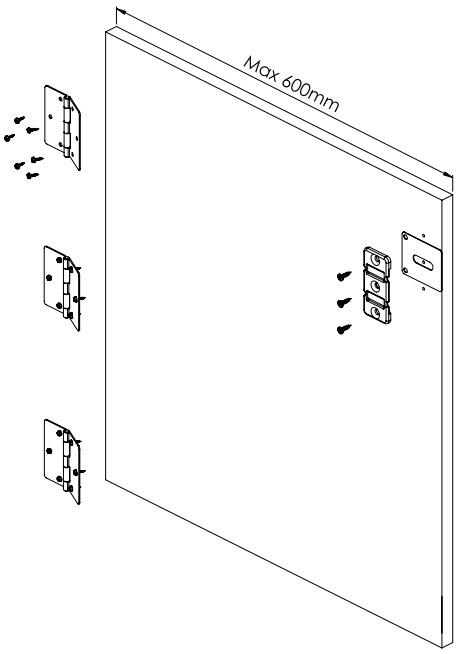

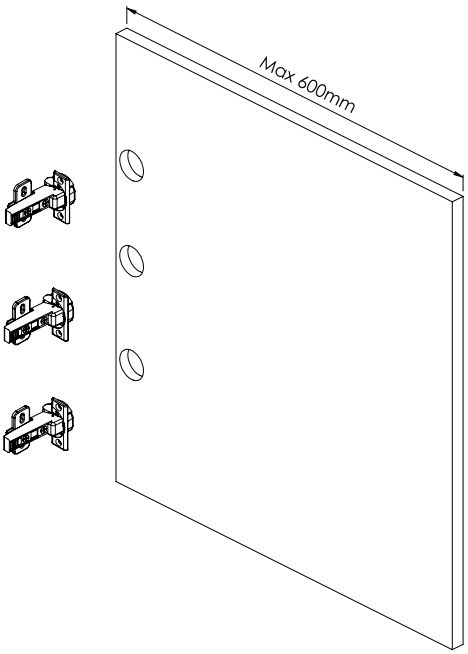

Producent zastrzega sobie prawo dokonywania zmian wymiarów, kolorów, opisów we wszystkich produktach bez wcześniejszego zawiadomienia i podania przyczyny.
Producer has the rights to change the dimensions, colors, instructions in all products without any notice.

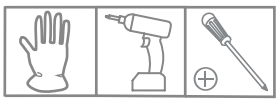

A, C, E

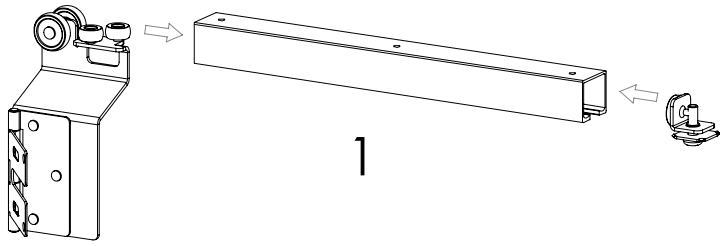

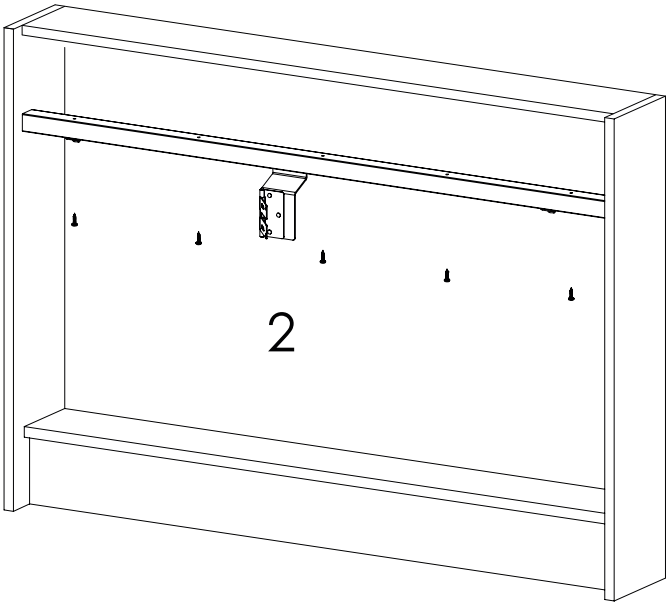

Okucia wraz z szyną montować do korpusu
Furniture hardware and rail, assembled together in the body

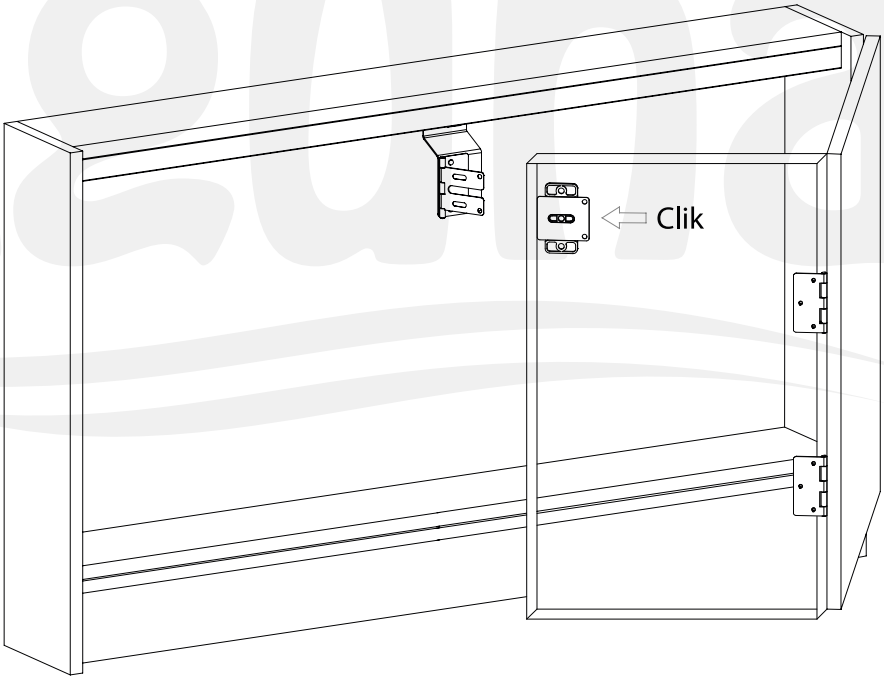

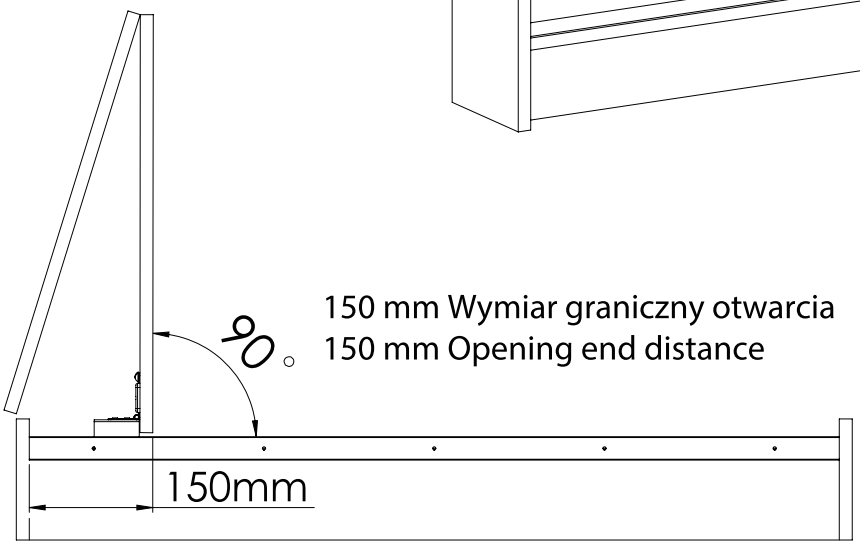

150 mm Wymiar graniczny otwarcia
150 mm Opening end distance

Laguna
POLSKA FABRYKA OKUĆ
POLISH HARDWARE FACTORY

Producent zastrzega sobie prawo dokonywania zmian wymiarów, kolorów, opisów we wszystkich produktach bez wcześniejszego zawiadomienia i podania przyczyny.

Producer has the rights to change the dimensions, colors, instructions in all products without any notice.

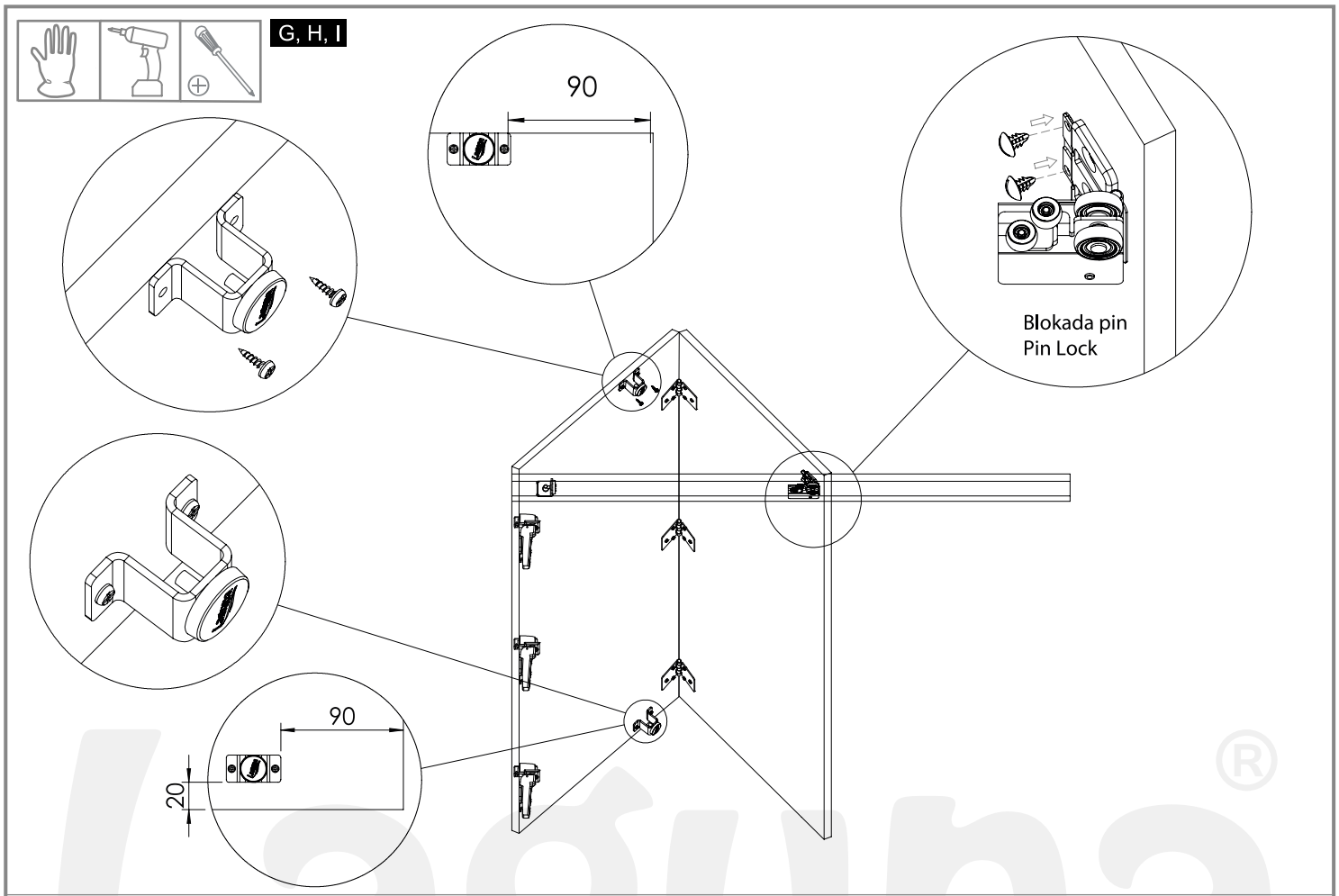

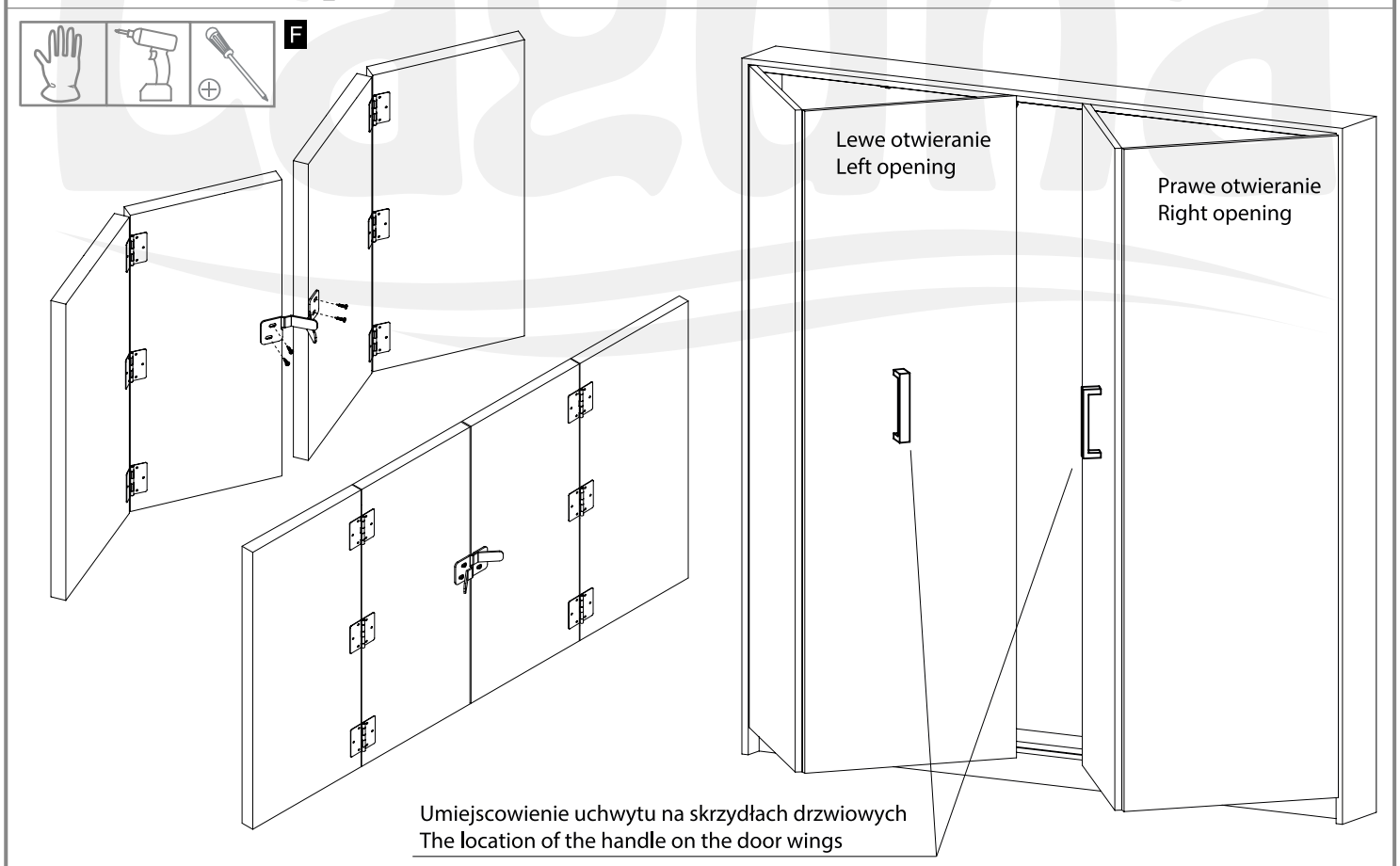

Producent zastrzega sobie prawo dokonywania zmian wymiarów, kolorów, opisów we wszystkich produktach bez wcześniejszego zawiadomienia i podania przyczyny.
Producer has the rights to change the dimensions, colors, instructions in all products without any notice.

SLIDE

Drzwi składane zewnętrzne
Folding surface door

15 kg | 15 kg | 15 kg | 15 kg

15 kg | 15 kg

PŁYTA | BOARD 16-18 mm

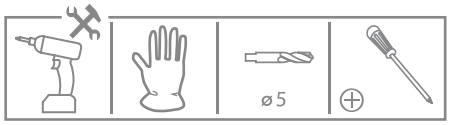

Uwaga : Stosować zawiasy do drzwi zewnętrznych z prowadnikiem h=0mm

Ilość i rozstaw zawiasów stosować wedłóg zaleceń producenta zawiasów

Use hinges for recessed doors with guide h = 0 mm.

The number and spacing of hinges should be in accordance with the hinge manufacturer's recommendations

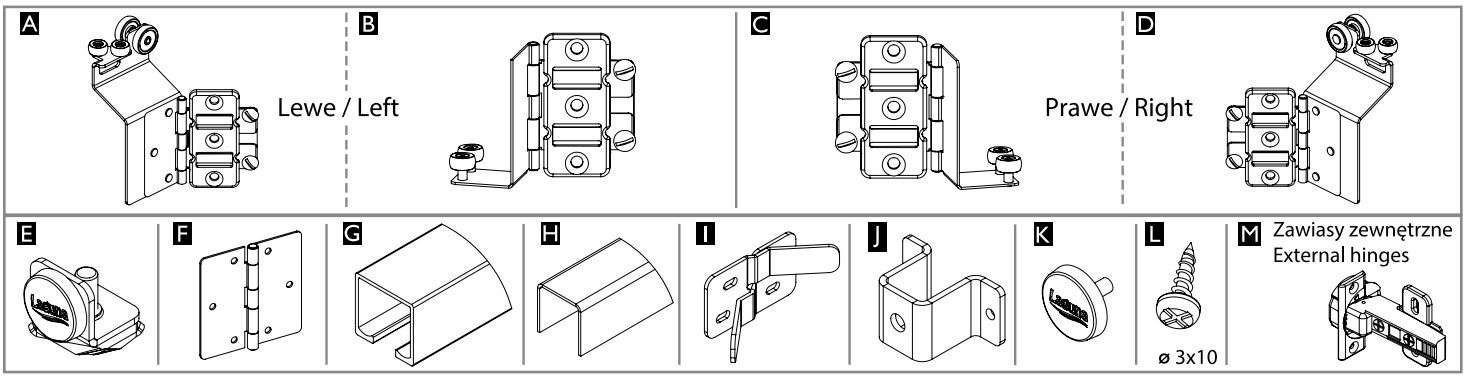

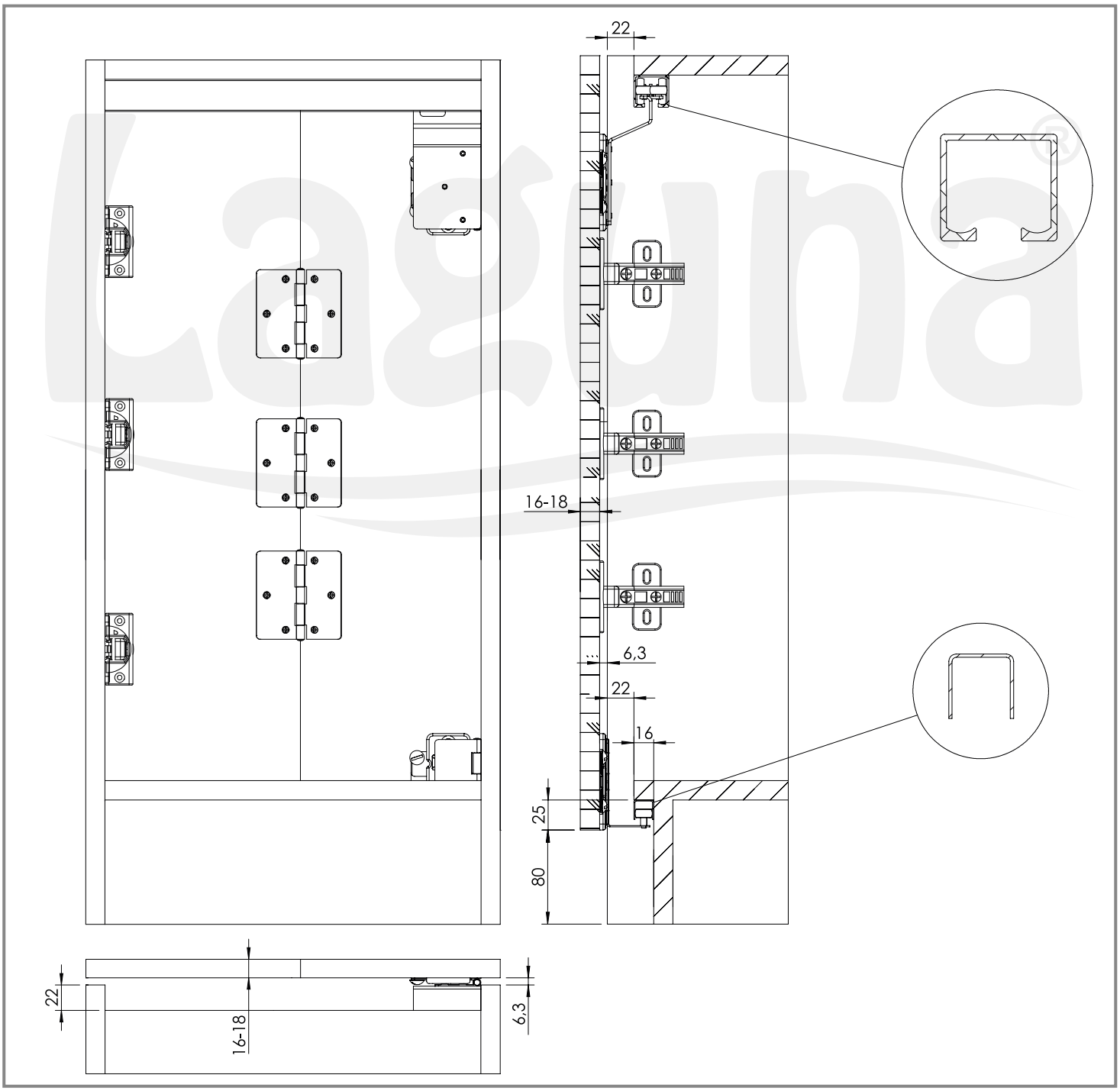

Laguna
POLSKA FABRYKA OKUĆ
POLISH HARDWARE FACTORY

Producent zastrzega sobie prawo dokonywania zmian wymiarów, kolorów, opisów we wszystkich produktach bez wcześniejszego zawiadomienia i podania przyczyny.

Producer has the rights to change the dimensions, colors, instructions in all products without any notice.

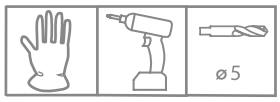

A, B, F, M

Zalecany wymiar producenta zawiasów
Recommended distance for hinges assembly

Wymiary dla płyt 18mm
Dimensions for 18mm plates

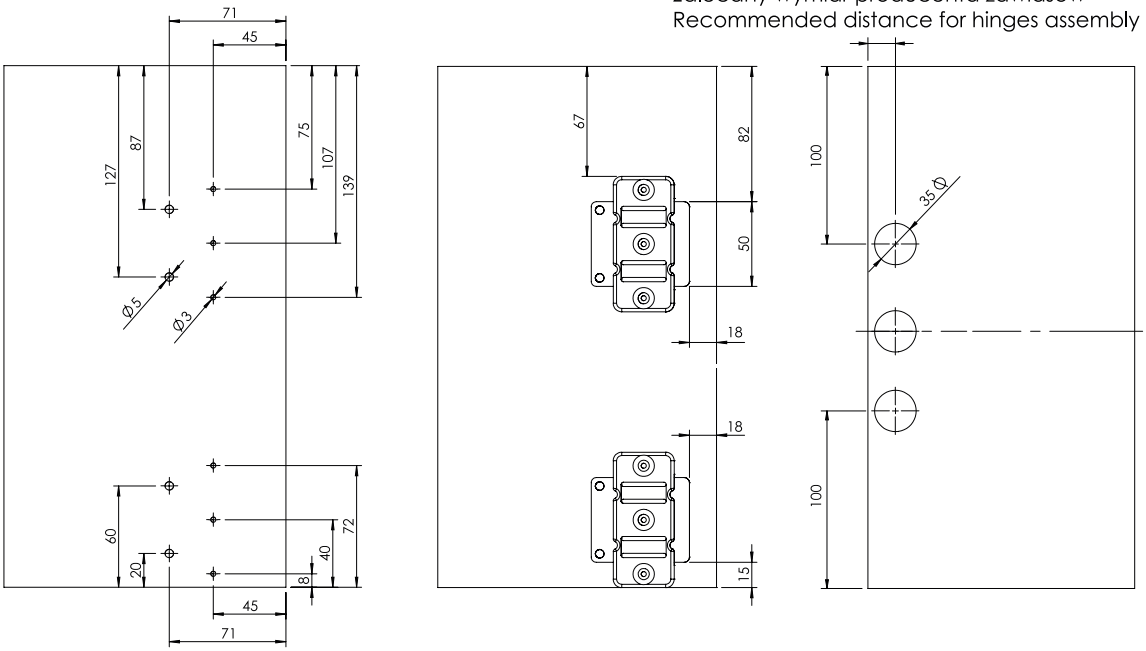

Zalecany wymiar producenta zawiasów
Recommended distance for hinges assembly

Wymiary dla płyt 16mm
Dimensions for 16mm plates

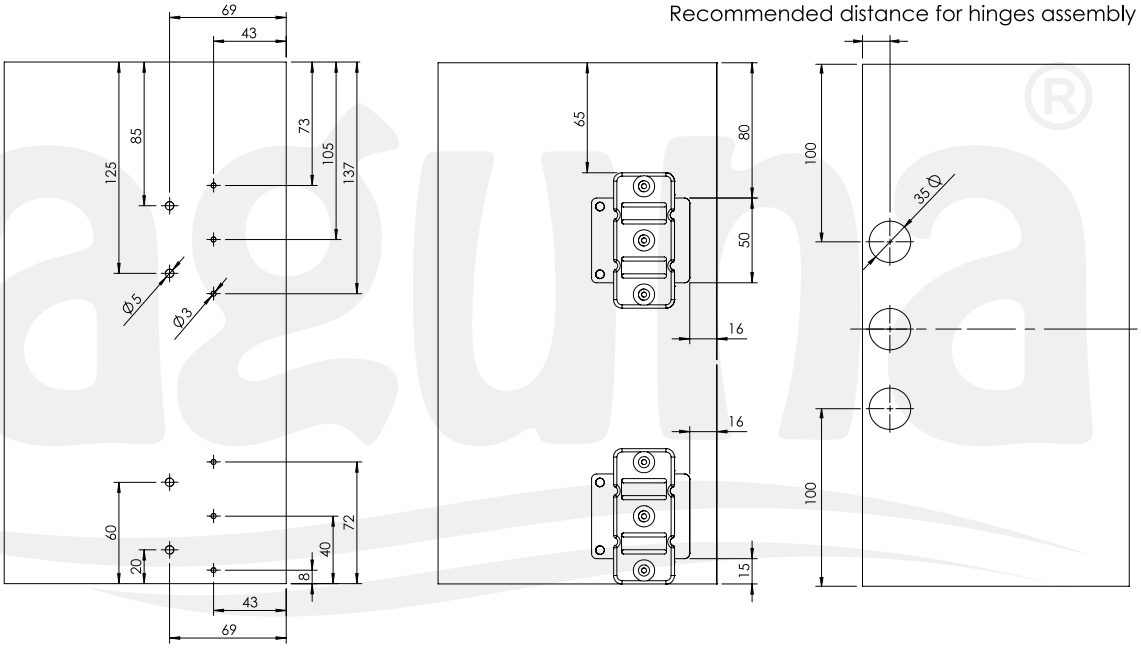

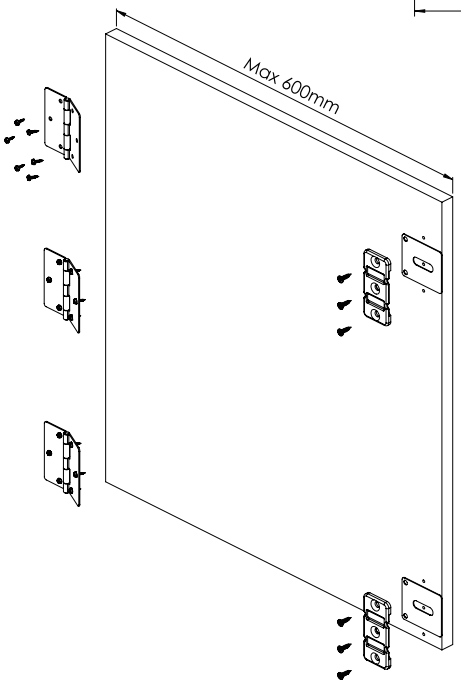

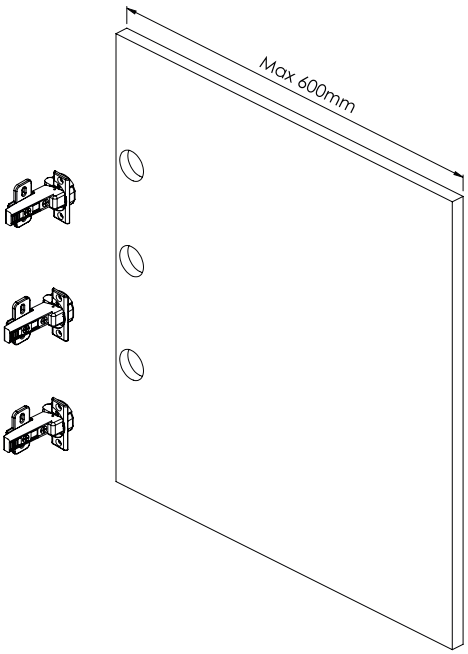

Producent zastrzega sobie prawo dokonywania zmian wymiarów, kolorów, opisów we wszystkich produktach bez wcześniejszego zawiadomienia i podania przyczyny.
Producer has the rights to change the dimensions, colors, instructions in all products without any notice.

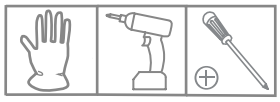

A, E, G, H

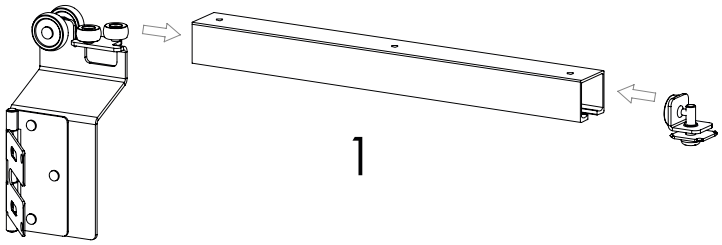

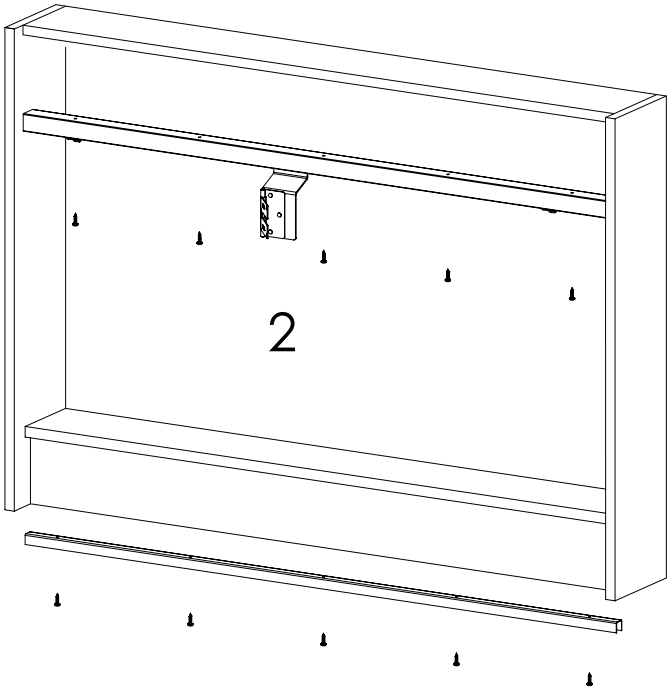

Okucia wraz z szyną montować do korpusu
Furniture hardware and rail, assembled together in the body

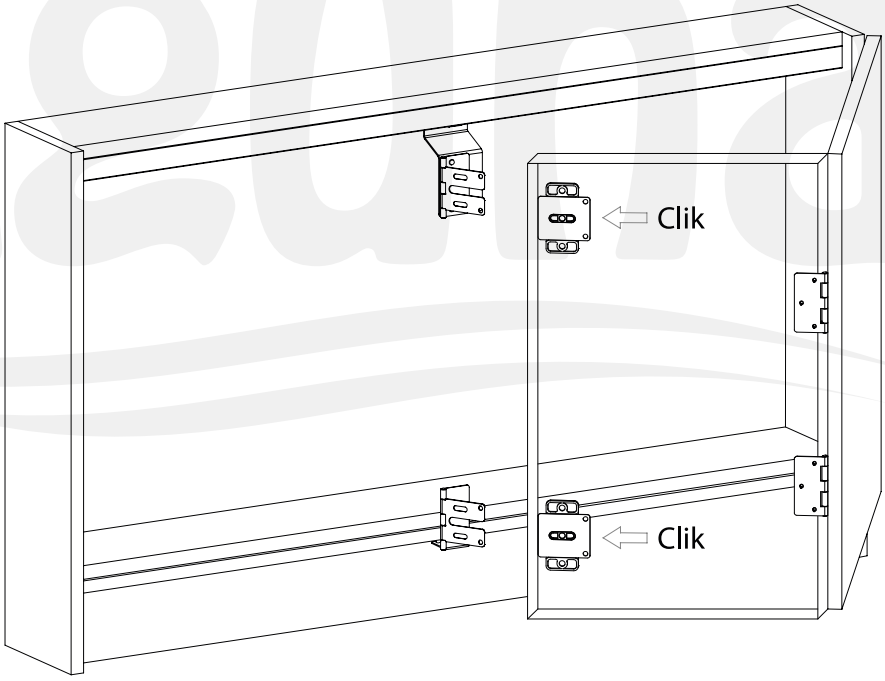

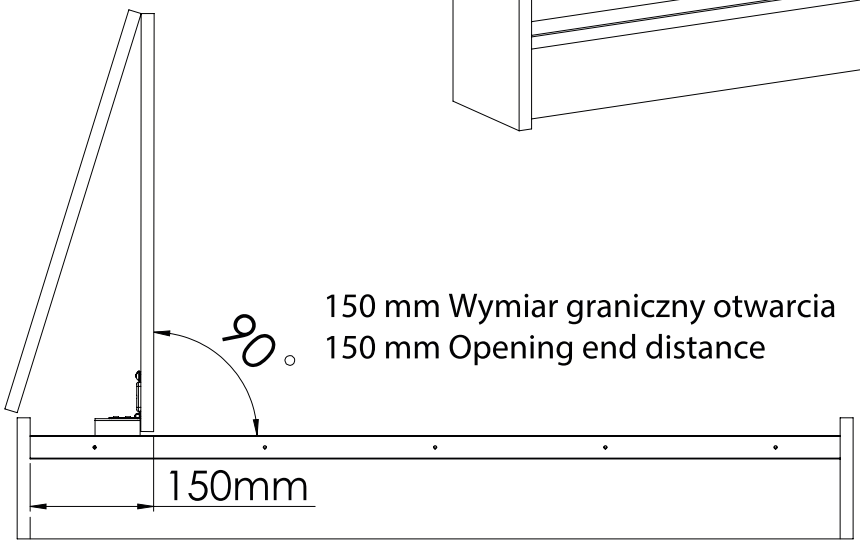

150 mm Wymiar graniczny otwarcia
150 mm Opening end distance

Producent zastrzega sobie prawo dokonywania zmian wymiarów, kolorów, opisów we wszystkich produktach bez wcześniejszego zawiadomienia i podania przyczyny.
Producer has the rights to change the dimensions, colors, instructions in all products without any notice.

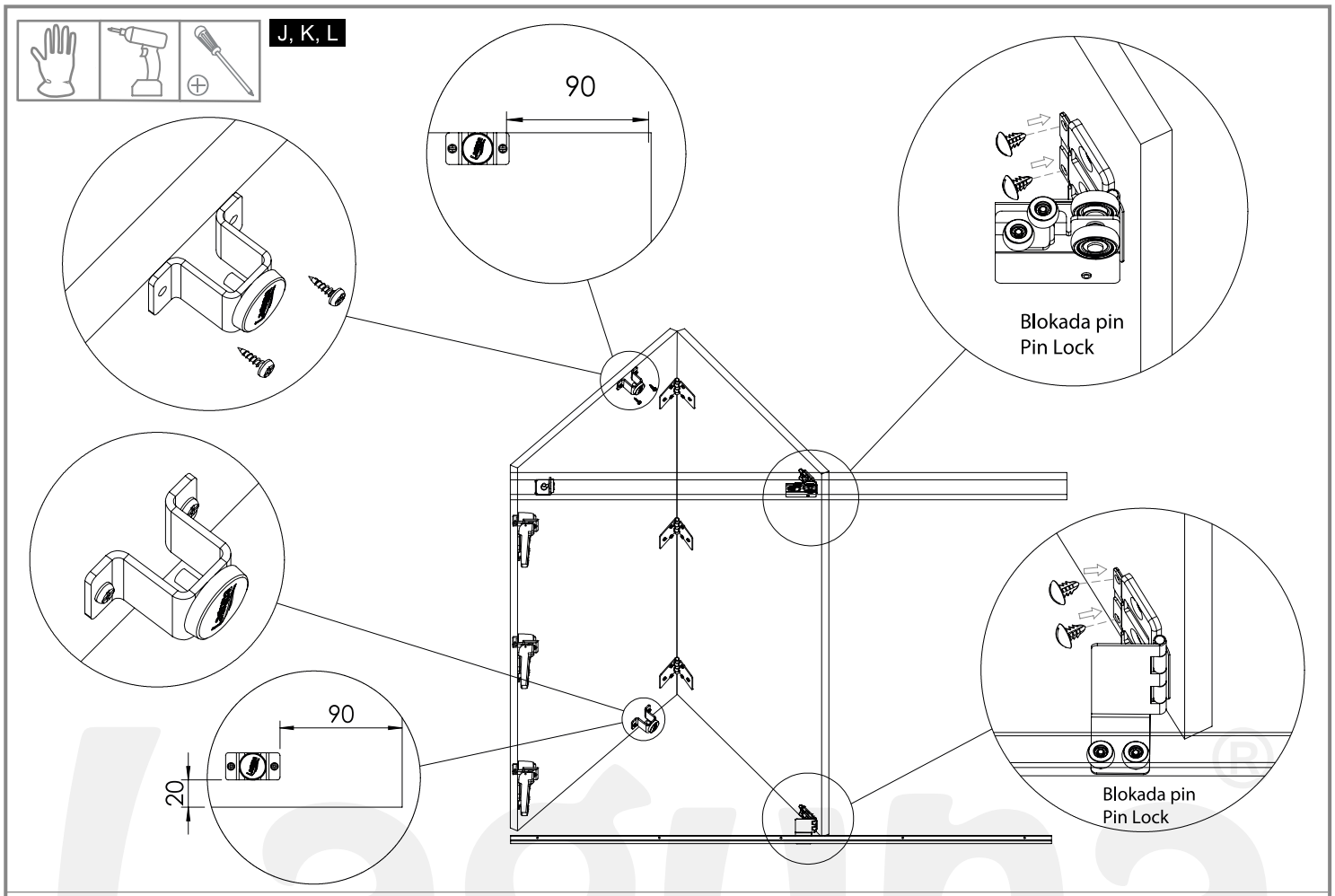

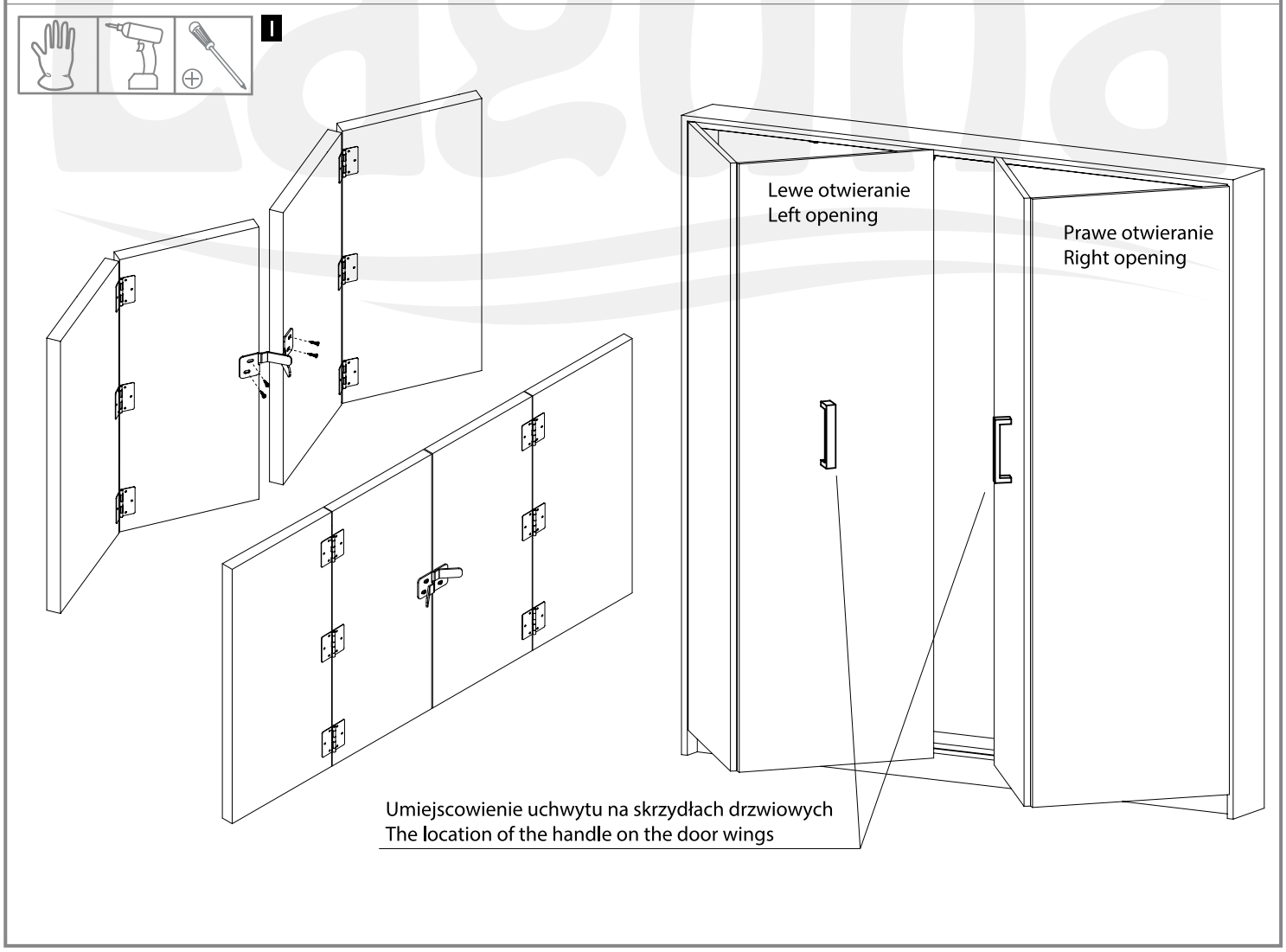

Producent zastrzega sobie prawo dokonywania zmian wymiarów, kolorów, opisów we wszystkich produktach bez wcześniejszego zawiadomienia i podania przyczyny.
Producer has the rights to change the dimensions, colors, instructions in all products without any notice.

INSTRUKCJE
SYSTEMÓW ALUMINIOWYCH

ASSEMBLY MANUALS FOR ALUMINIUM SYSTEMS

TWIN
na torze GAMA
lower track GAMA

40 kg | Gama | PŁYTA | BOARD 10 mm | LUSTRO / MIRROR 4, 6 mm

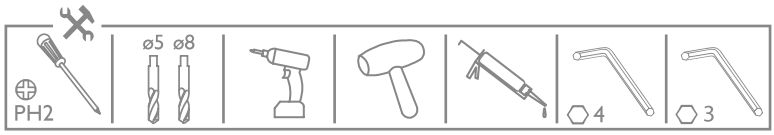

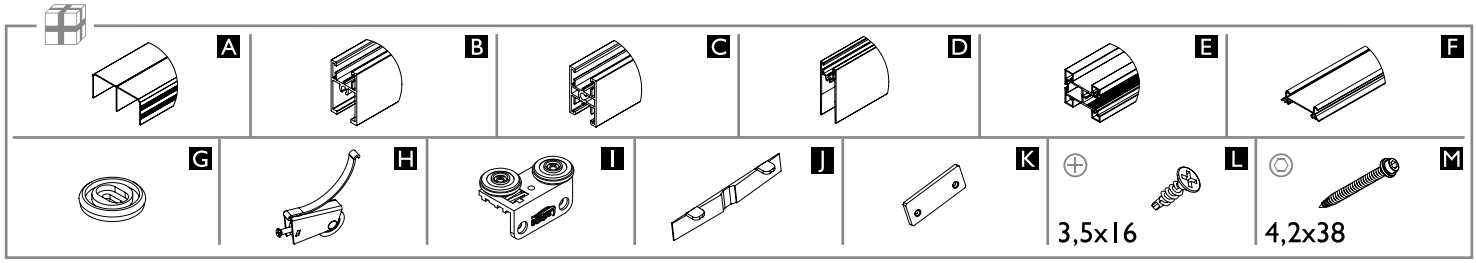

	Liczba skrzydeł n / Quantity of doors n	n = 2	n = 3	n = 4	n = 5	n = 6	n = 7	n = 8
10 mm PŁYTA | BOARD	Wysokość płyty hP [mm] / Board height hP [mm]	hP = H-111						
	Szerokość płyty bP [mm] / Board width bP [mm]	bP=(S-48)/2	bP=(S-55)/3	bP=(S-62)/4	bP=(S-70)/5	bP=(S-77)/6	bP=(S-84)/7	bP=(S-91)/8
	Długość ramiaka dolnego, górnego oraz łącznika R [mm] Upper, lower rail and connector lenght R [mm]	R = bP-23						
	Długość rączki LR [mm] / Handle lenght LR [mm]	LR = H-47						

10 mm PŁYTA | BOARD + 4/6 mm SZKŁO | GLASS	Wysokość płyty hP [mm] / Board height hP [mm]	hP = H-111						
	Szerokość płyty bP [mm] / Board width bP [mm]	bP=(S-48)/2	bP=(S-55)/3	bP=(S-62)/4	bP=(S-70)/5	bP=(S-77)/6	bP=(S-84)/7	bP=(S-91)/8
	Długość ramiaka dolnego, górnego oraz łącznika R [mm] Upper, lower rail and connector lenght R [mm]	R = bP-23						
	Wysokość lustra/szkła hL [mm] / Mirror height hL [mm]	hL = H-114						
	Szerokość lustra/szkła bL [mm] / Mirror width bL [mm]	bL=(S-54)/2	bL=(S-64)/3	bL=(S-74)/4	bL=(S-85)/5	bL=(S-95)/6	bL=(S-105)/7	bL=(S-115)/8
	Długość ramiaka dolnego, górnego oraz łącznika R [mm] Upper, lower rail and connector lenght R [mm]	R = bL-20						
	Długość rączki LR [mm] / Handle lenght LR [mm]	LR = H-47						

10 mm PŁYTA | BOARD + 4 + 4 mm lub 4 mm SZKŁO | GLASS	Wysokość płyty hP [mm] / Board height hP [mm]	hP = H-111						
	Szerokość płyty bP [mm] / Board width bP [mm]	bP=(S-48)/2	bP=(S-55)/3	bP=(S-62)/4	bP=(S-70)/5	bP=(S-77)/6	bP=(S-84)/7	bP=(S-91)/8
	Długość ramiaka dolnego, górnego oraz łącznika R [mm] Upper, lower rail and connector lenght R [mm]	R = bP-23						
	Wysokość lustra/szkła hL [mm] / Mirror height hL [mm]	hL = H-108						
	Szerokość lustra/szkła bL [mm] / Mirror width bL [mm]	bL=(S-36)/2	bL=(S-37)/3	bL=(S-38)/4	bL=(S-40)/5	bL=(S-41)/6	bL=(S-42)/7	bL=(S-43)/8
	Długość ramiaka dolnego, górnego oraz łącznika R [mm] Upper, lower rail and connector lenght R [mm]	R = bL-29						
	Długość rączki LR [mm] / Handle lenght LR [mm]	LR = H-47						

Producent zastrzega sobie prawo dokonywania zmian wymiarów, kolorów, opisów we wszystkich produktach bez wcześniejszego zawiadomienia i podania przyczyny.
Producer has the rights to change the dimensions, colors, instructions in all products without any notice.

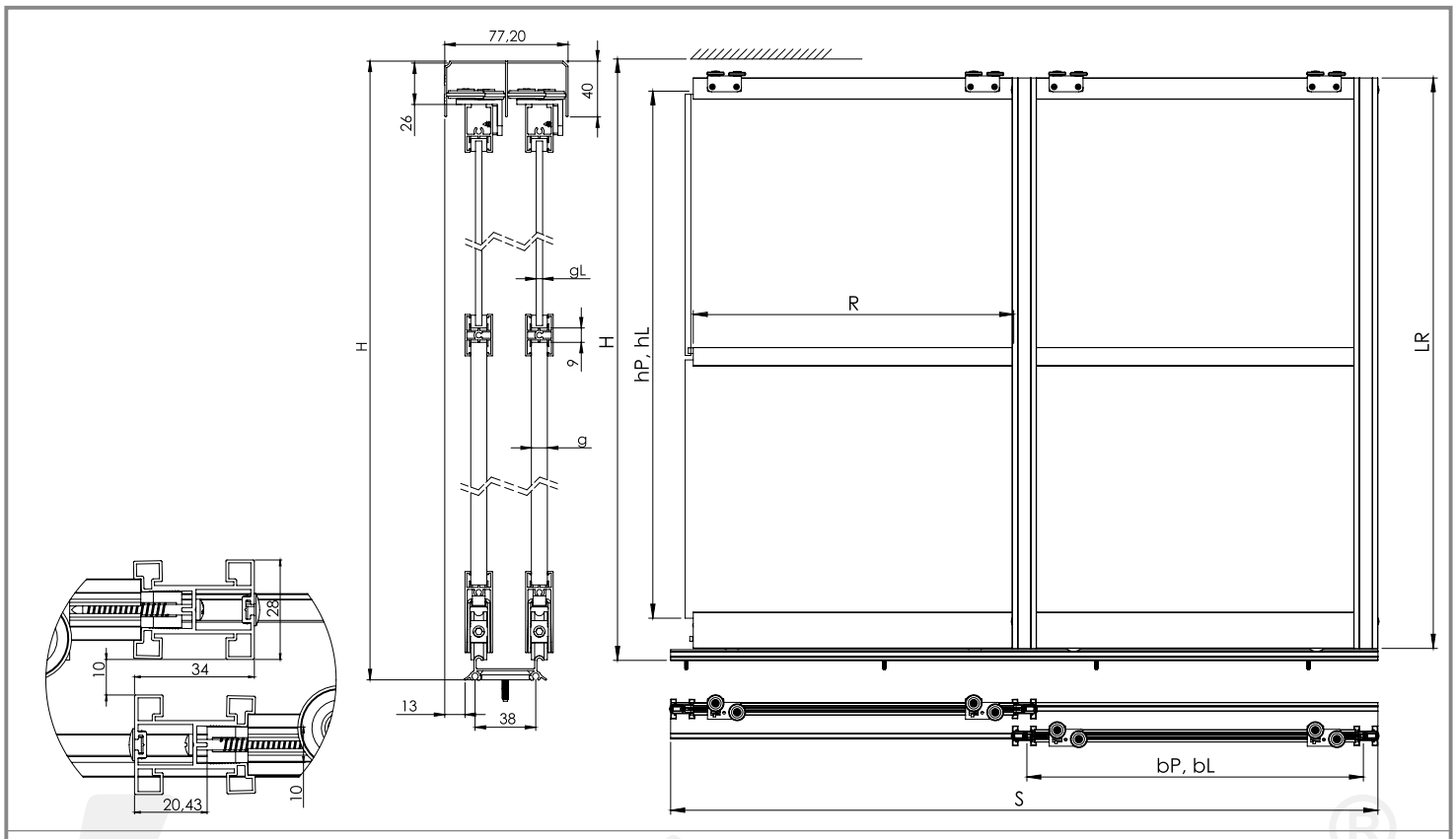

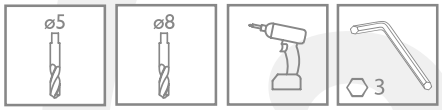

B, D, M

1

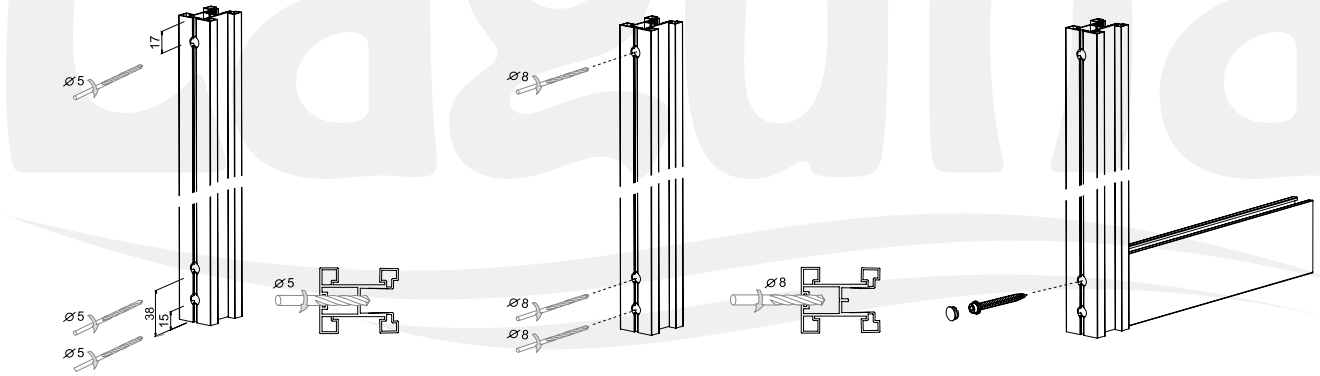

2.1

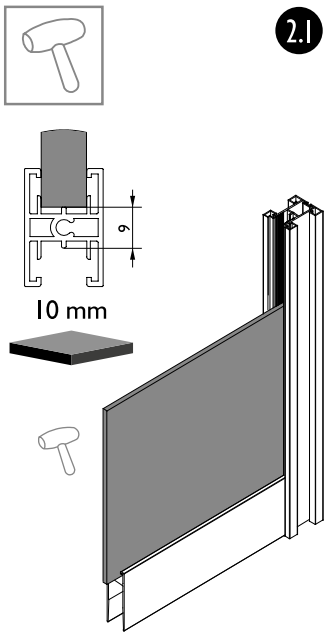

2.2

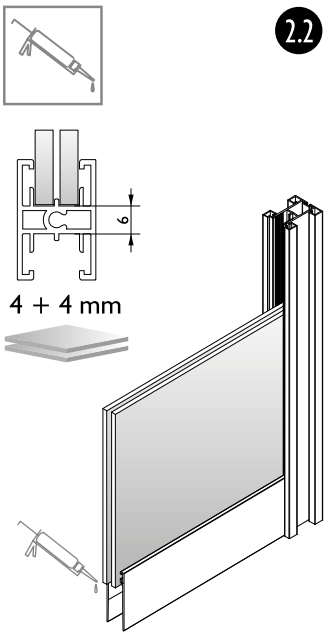

2.3

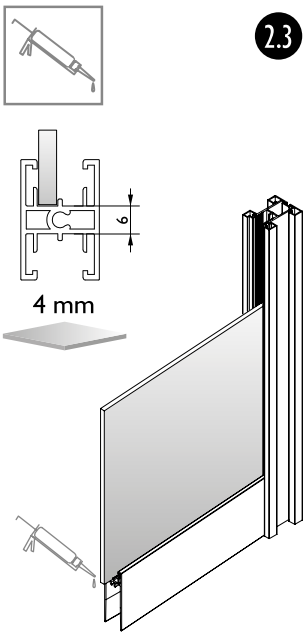

2.4

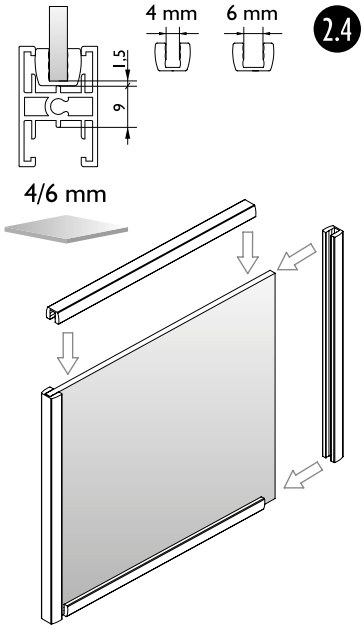

Laguna
POLSKA FABRYKA OKUĆ
POLISH HARDWARE FACTORY

Producent zastrzega sobie prawo dokonywania zmian wymiarów, kolorów, opisów we wszystkich produktach bez wcześniejszego zawiadomienia i podania przyczyny.

Producer has the rights to change the dimensions, colors, instructions in all products without any notice.

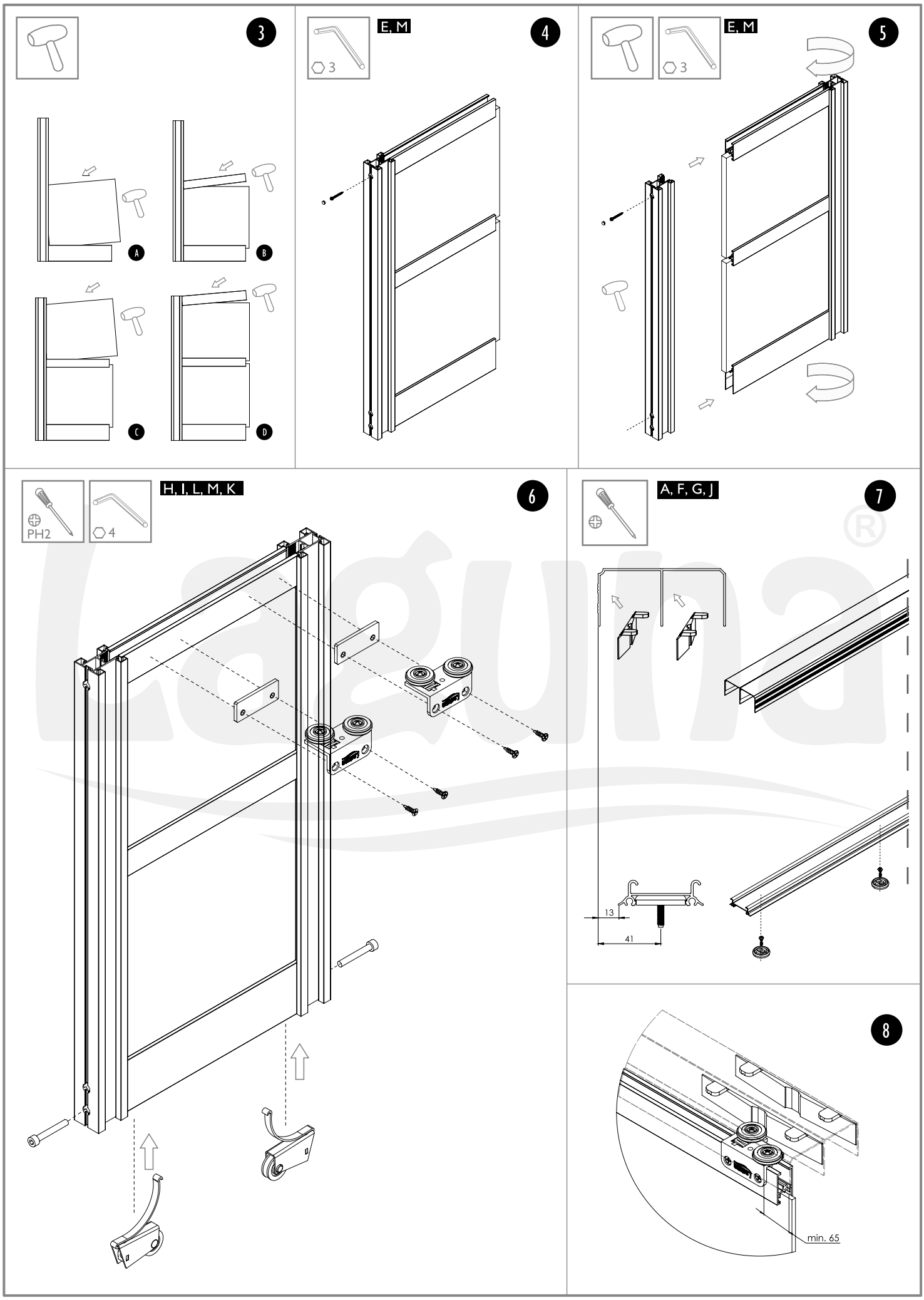

Producent zastrzega sobie prawo dokonywania zmian wymiarów, kolorów, opisów we wszystkich produktach bez wcześniejszego zawiadomienia i podania przyczyny.

Producer has the rights to change the dimensions, colors, instructions in all products without any notice.

9

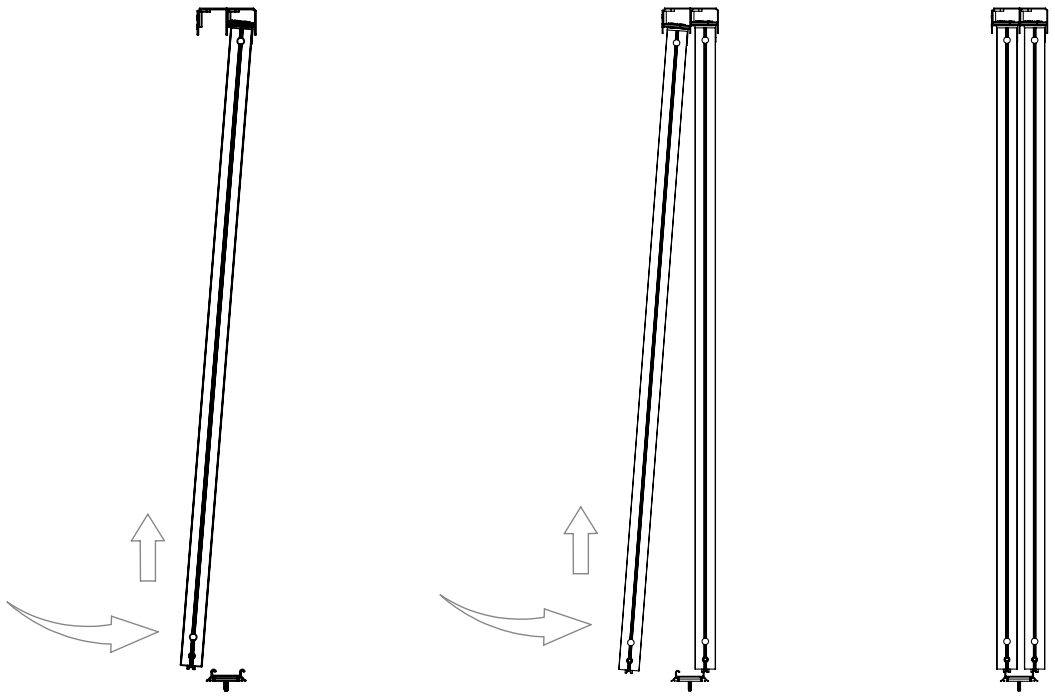

10

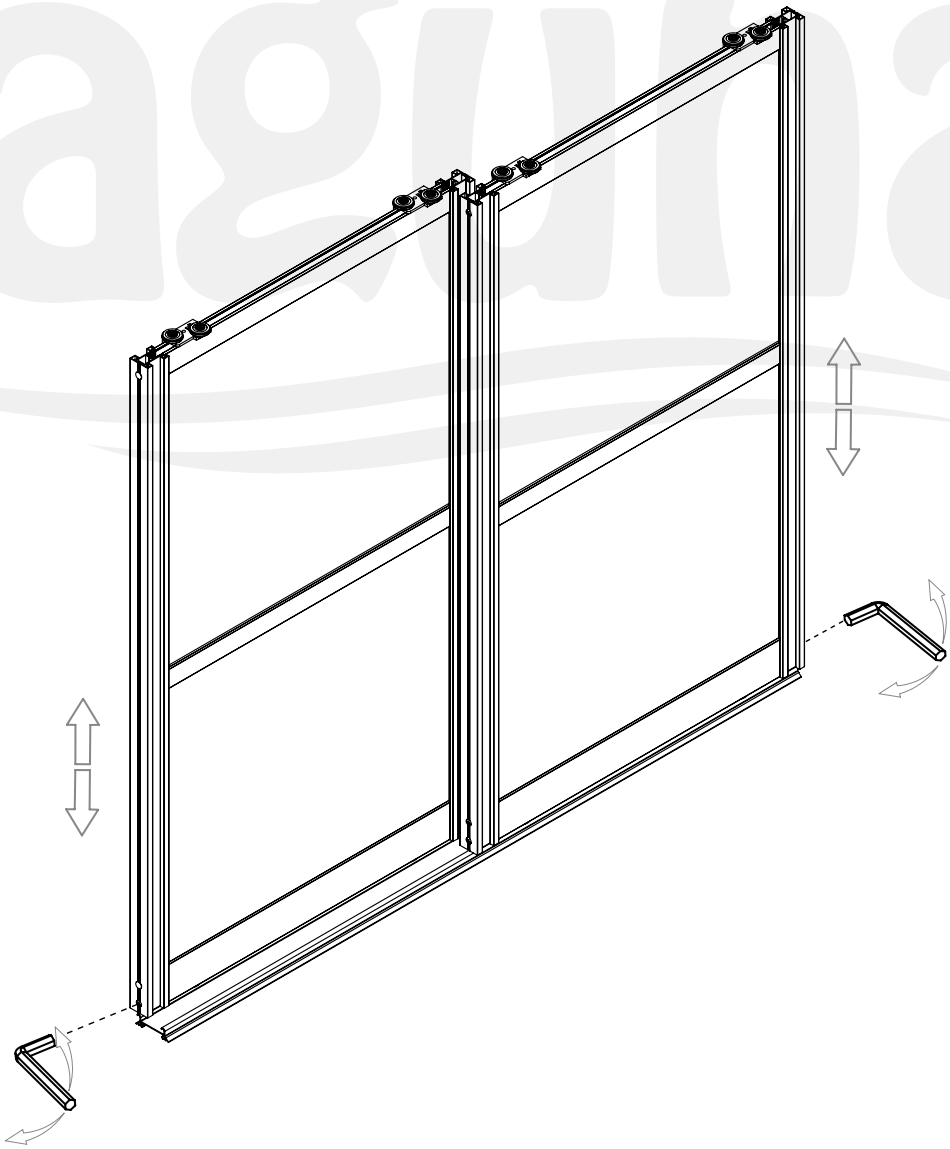

1805

Laguna
POLSKA FABRYKA OKUĆ
POLISH HARDWARE FACTORY

Producent zastrzega sobie prawo dokonywania zmian wymiarów, kolorów, opisów we wszystkich produktach bez wcześniejszego zawiadomienia i podania przyczyny.

Producer has the rights to change the dimensions, colors, instructions in all products without any notice.

TWIN
na torze RAMA
lower track RAMA

40 kg | Rama | PŁYTA | BOARD 10 mm | LUSTRO / MIRROR 4, 6 mm

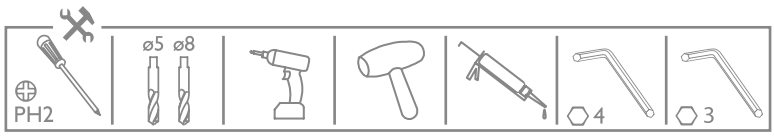

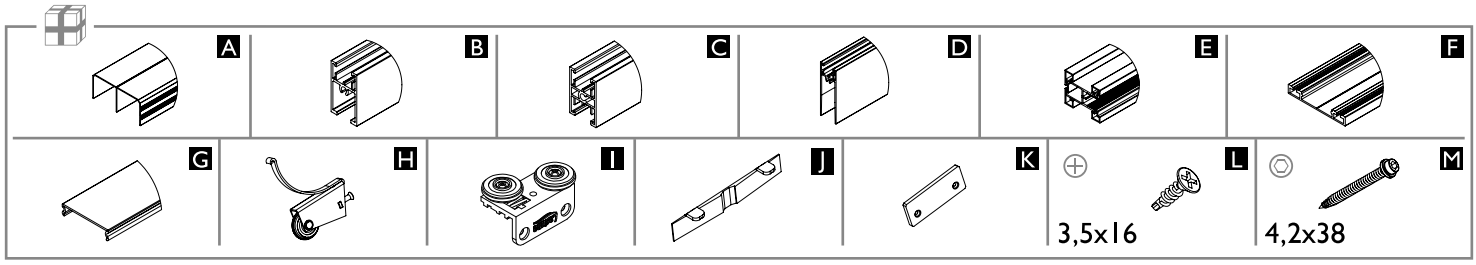

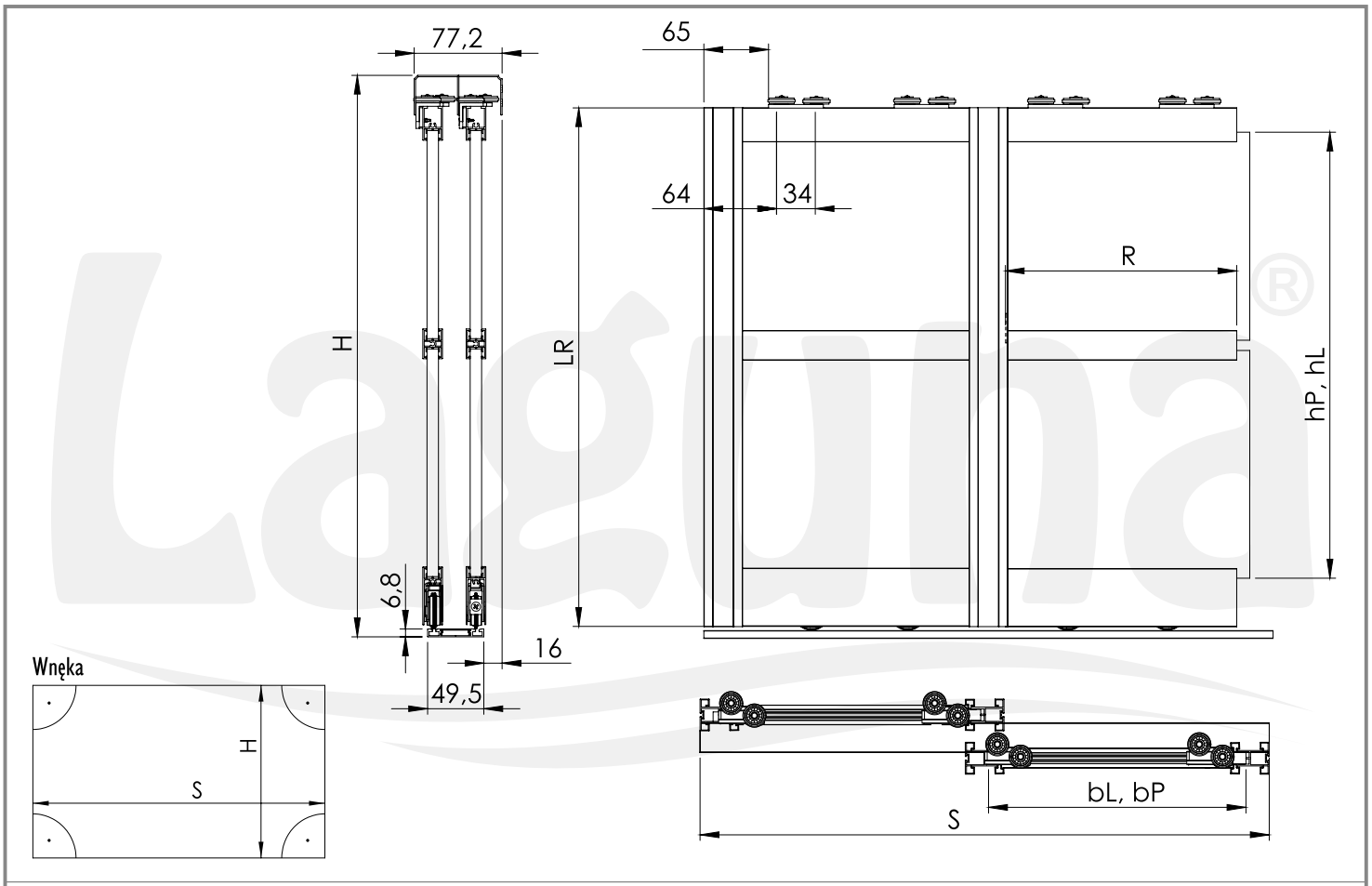

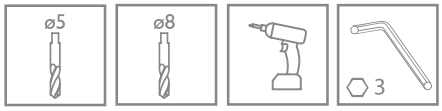

B, D, M

I

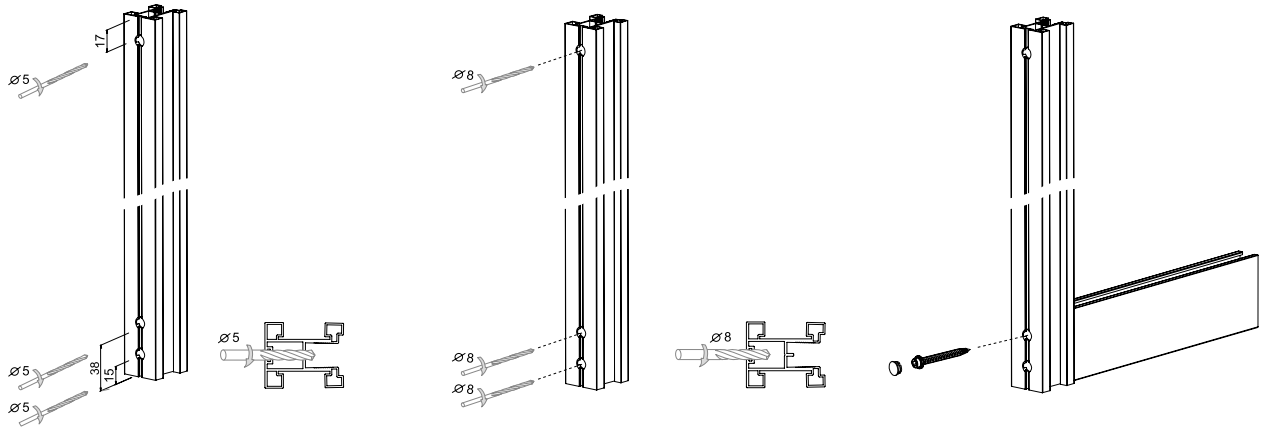

Producent zastrzega sobie prawo dokonywania zmian wymiarów, kolorów, opisów we wszystkich produktach bez wcześniejszego zawiadomienia i podania przyczyny.
Producer has the rights to change the dimensions, colors, instructions in all products without any notice.

	Liczba skrzydeł n / Quantity of doors n	n = 2	n = 3	n = 4	n = 5	n = 6	n = 7	n = 8
10 mm PŁYTA | BOARD	Wysokość płyty hP [mm] / Board height hP [mm]	hP = H-104						
	Szerokość płyty bP [mm] / Board width bP [mm]	bP=(S-48)/2	bP=(S-55)/3	bP=(S-62)/4	bP=(S-70)/5	bP=(S-77)/6	bP=(S-84)/7	bP=(S-91)/8
	Długość ramiaka dolnego, górnego oraz łącznika R [mm] Upper, lower rail and connector lenght R [mm]	R = bP-23						
	Długość rączki LR [mm] / Handle lenght LR [mm]	LR = H-40						
10 mm PŁYTA | BOARD + 4/6 mm SZKŁO | GLASS	Wysokość płyty hP [mm] / Board height hP [mm]	hP = H-104						
	Szerokość płyty bP [mm] / Board width bP [mm]	bP=(S-48)/2	bP=(S-55)/3	bP=(S-62)/4	bP=(S-70)/5	bP=(S-77)/6	bP=(S-84)/7	bP=(S-91)/8
	Długość ramiaka dolnego, górnego oraz łącznika R [mm] Upper, lower rail and connector lenght R [mm]	R = bP-23						
	Wysokość lustra/szkła hL [mm] / Mirror height hL [mm]	hL = H-107						
	Szerokość lustra/szkła bL [mm] / Mirror width bL [mm]	bL=(S-54)/2	bL=(S-64)/3	bL=(S-74)/4	bL=(S-85)/5	bL=(S-95)/6	bL=(S-105)/7	bL=(S-115)/8
	Długość ramiaka dolnego, górnego oraz łącznika R [mm] Upper, lower rail and connector lenght R [mm]	R = bL-20						
	Długość rączki LR [mm] / Handle lenght LR [mm]	LR = H-40						
10 mm PŁYTA | BOARD + 4 + 4 mm lub 4 mm SZKŁO | GLASS	Wysokość płyty hP [mm] / Board height hP [mm]	hP = H-104						
	Szerokość płyty bP [mm] / Board width bP [mm]	bP=(S-48)/2	bP=(S-55)/3	bP=(S-62)/4	bP=(S-70)/5	bP=(S-77)/6	bP=(S-84)/7	bP=(S-91)/8
	Długość ramiaka dolnego, górnego oraz łącznika R [mm] Upper, lower rail and connector lenght R [mm]	R = bP-23						
	Wysokość lustra/szkła hL [mm] / Mirror height hL [mm]	hL = H-101						
	Szerokość lustra/szkła bL [mm] / Mirror width bL [mm]	bL=(S-36)/2	bL=(S-37)/3	bL=(S-38)/4	bL=(S-40)/5	bL=(S-41)/6	bL=(S-42)/7	bL=(S-43)/8
	Długość ramiaka dolnego, górnego oraz łącznika R [mm] Upper, lower rail and connector lenght R [mm]	R = bL-29						
	Długość rączki LR [mm] / Handle lenght LR [mm]	LR = H-40						

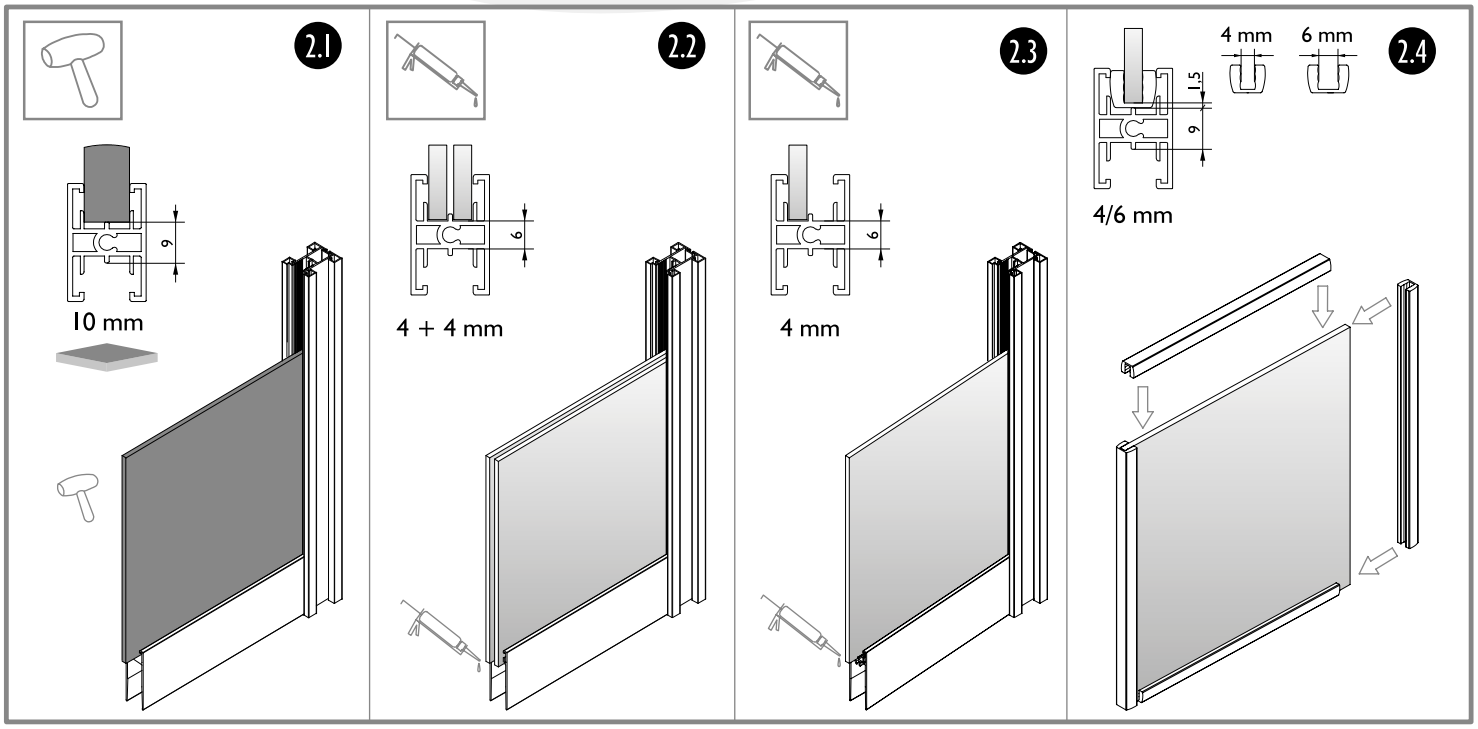

Laguna
POLSKA FABRYKA OKUĆ
POLISH HARDWARE FACTORY

Producent zastrzega sobie prawo dokonywania zmian wymiarów, kolorów, opisów we wszystkich produktach bez wcześniejszego zawiadomienia i podania przyczyny.

Producer has the rights to change the dimensions, colors, instructions in all products without any notice.

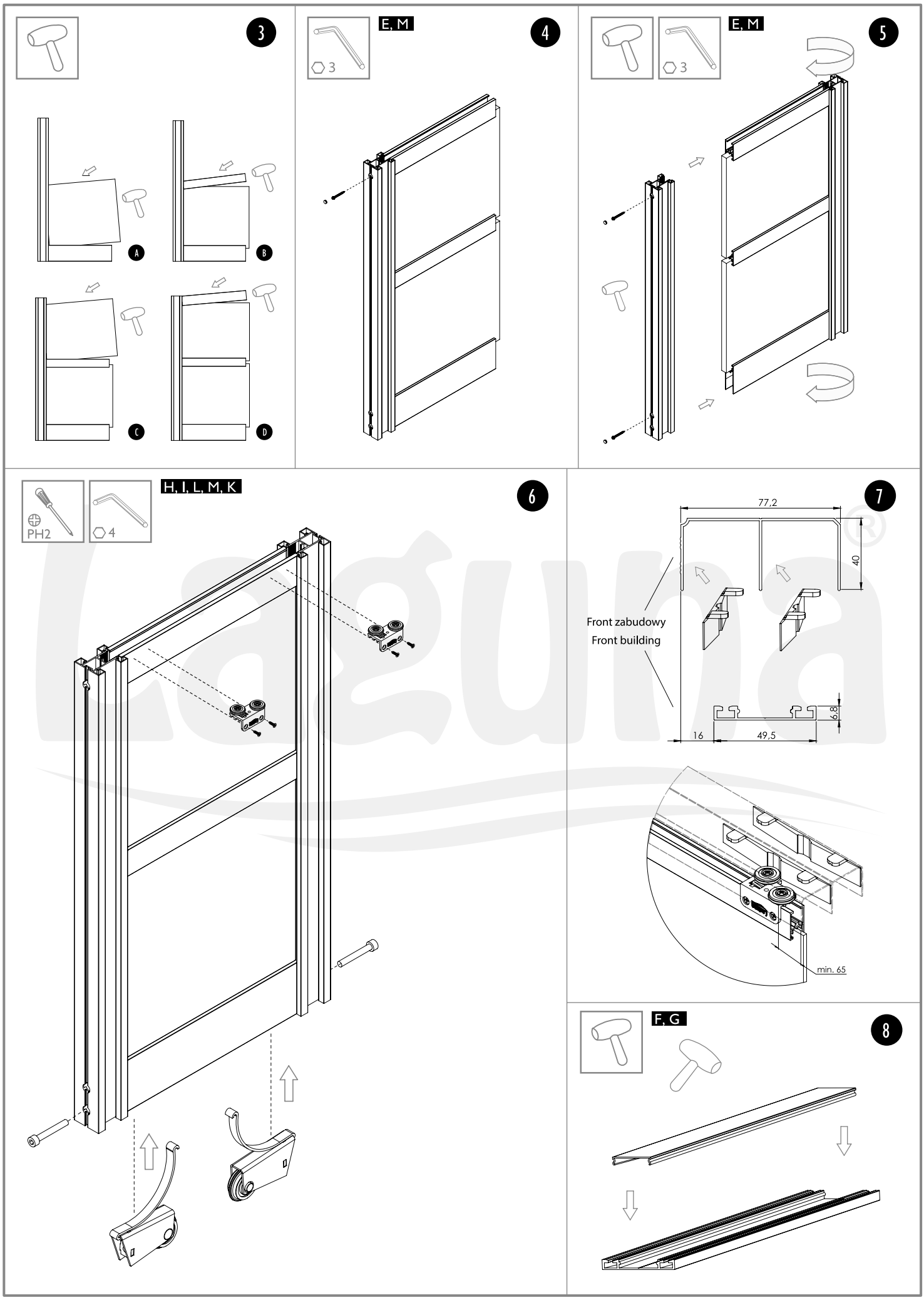

Producent zastrzega sobie prawo dokonywania zmian wymiarów, kolorów, opisów we wszystkich produktach bez wcześniejszego zawiadomienia i podania przyczyny.

Producer has the rights to change the dimensions, colors, instructions in all products without any notice.

9

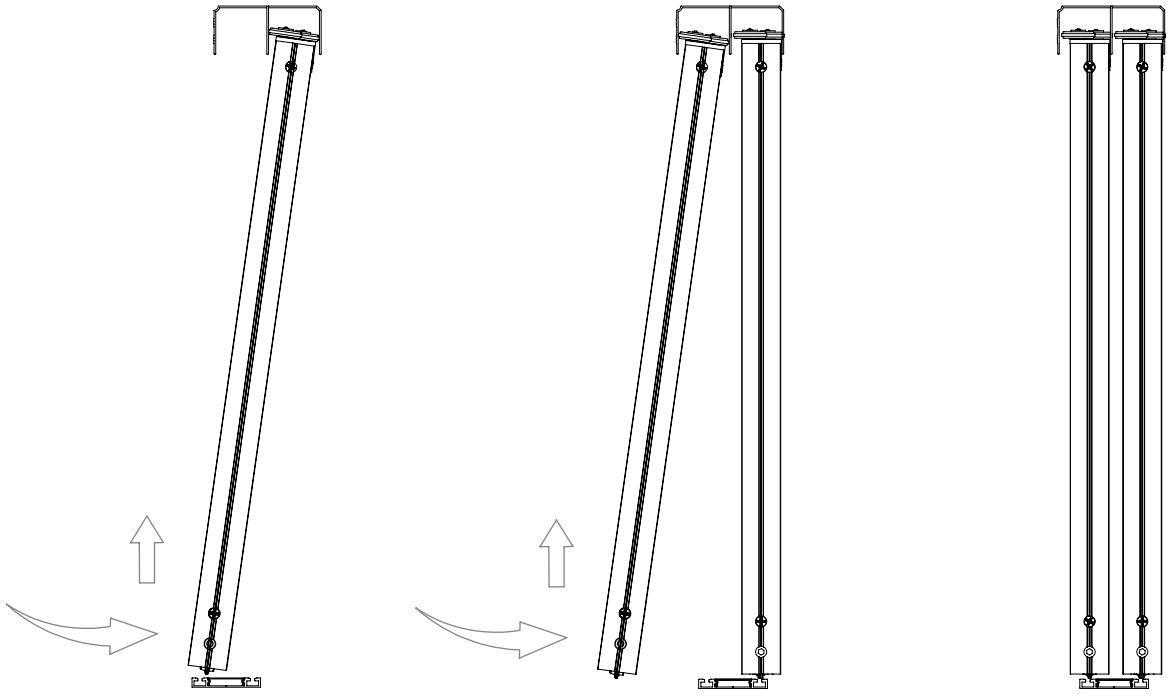

10

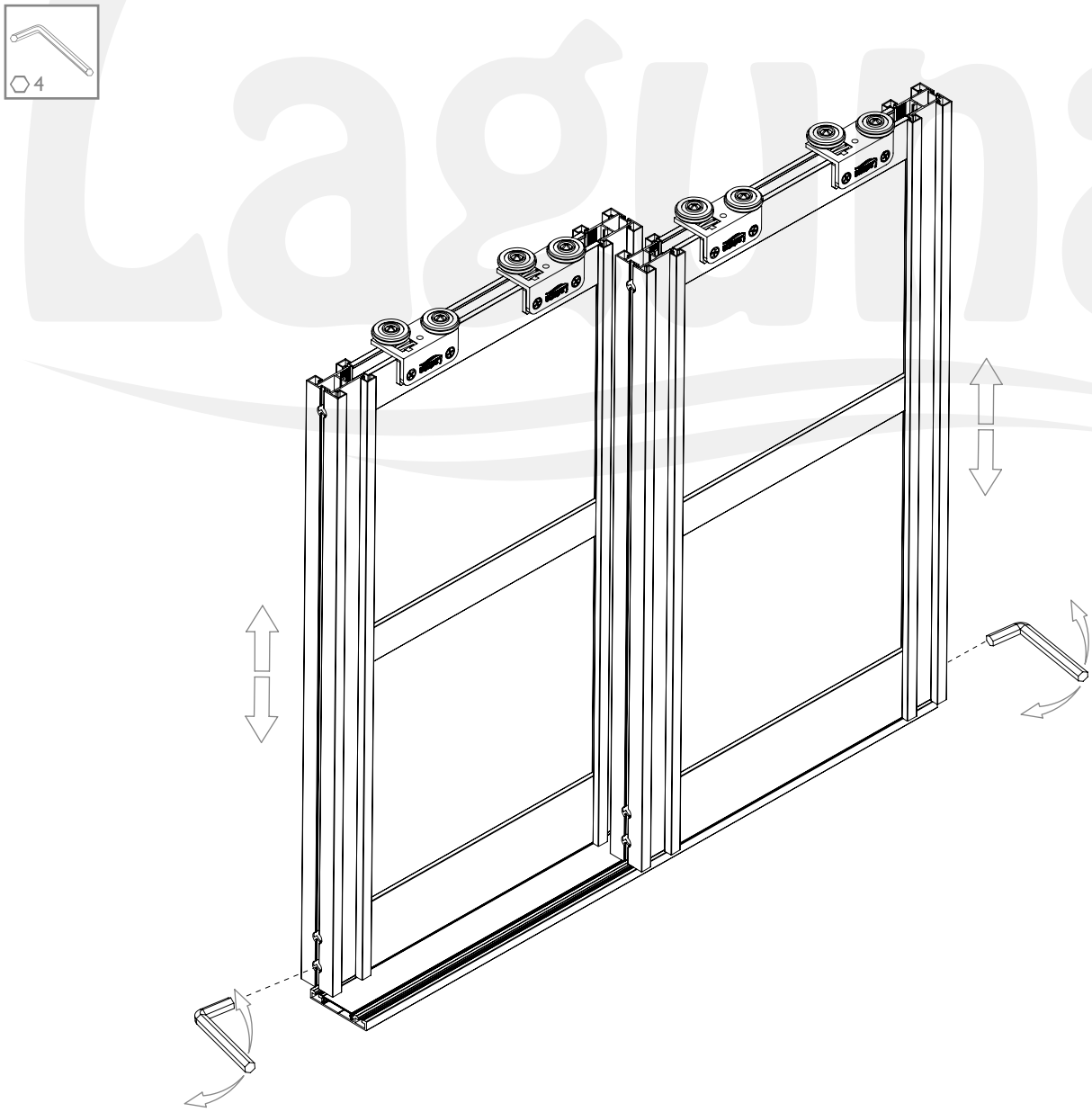

Laguna
POLSKA FABRYKA OKUĆ
POLISH HARDWARE FACTORY

Producent zastrzega sobie prawo dokonywania zmian wymiarów, kolorów, opisów we wszystkich produktach bez wcześniejszego zawiadomienia i podania przyczyny.

Producer has the rights to change the dimensions, colors, instructions in all products without any notice.

TWIN MULTI

na torze GAMA
lower track GAMA

40 kg

Gama
Gama 2

PŁYTA | BOARD 10 mm

LUSTRO / MIRROR 4, 6 mm

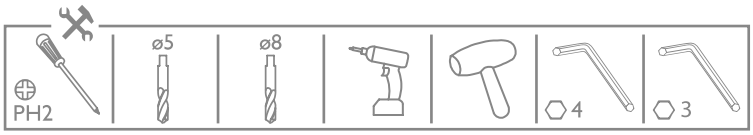

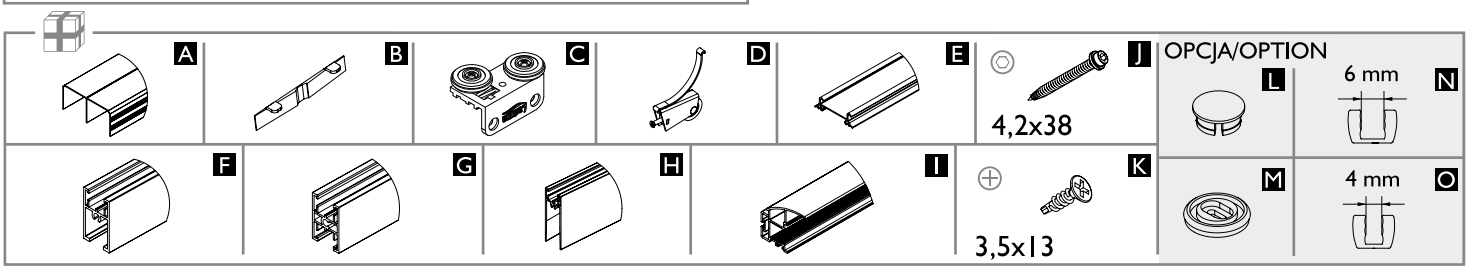

	Liczba skrzydeł n / Quantity of doors n	n = 2	n = 3	n = 4	n = 5	n = 6	n = 7	n = 8
10 mm PŁYTA | BOARD	Wysokość płyty hP [mm] / Board height hP [mm]	hP = H-111						
	Szerokość płyty bP [mm] / Board width bP [mm]	bP=(S+10)/2	bP=(S+35)/3	bP=(S+61)/4	bP=(S+86)/5	bP=(S+112)/6	bP=(S+137)/7	bP=(S+163)/8
	Długość ramiaka dolnego, górnego oraz łącznika R [mm] Upper, lower rail and connector lenght R [mm]	R = bP-23						
	Długość rączki LR [mm] / Handle lenght LR [mm]	LR = H-47						
4, 6 mm LUSTRO / MIRROR	Wysokość lustra/szkła hL [mm] / Mirror height hL [mm]	hL = H-114						
	Szerokość lustra/szkła bL [mm] / Mirror width bL [mm]	bL=(S+4)/2	bL=(S+26)/3	bL=(S+49)/4	bL=(S+71)/5	bL=(S+94)/6	bL=(S+116)/7	bL=(S+139)/8
	Długość ramiaka dolnego, górnego oraz łącznika R [mm] Upper, lower rail and connector lenght R [mm]	R = bL-20						
	Długość rączki LR [mm] / Handle lenght LR [mm]	LR = H-47						

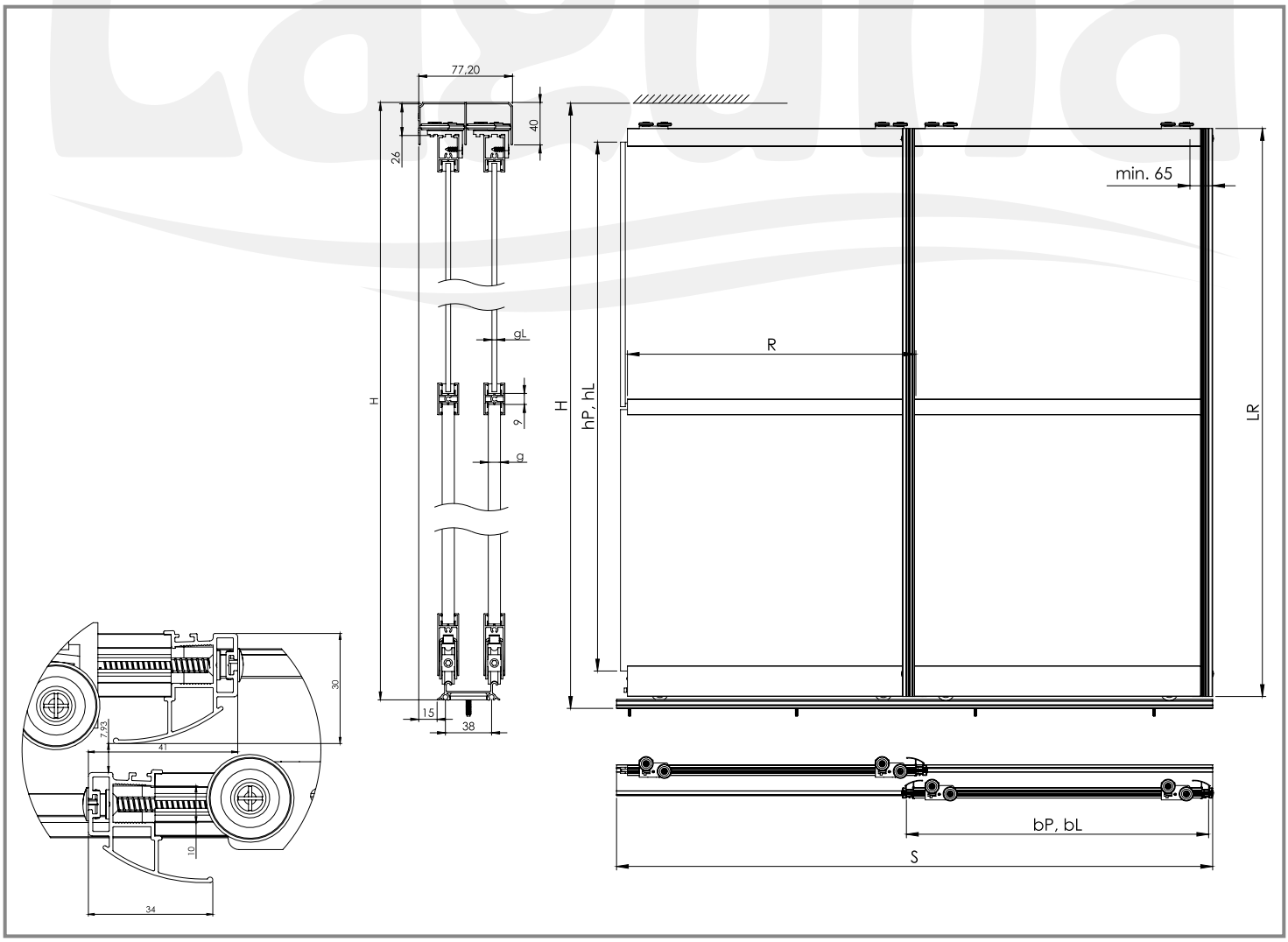

Laguna®

Producent zastrzega sobie prawo dokonywania zmian wymiarów, kolorów, opisów we wszystkich produktach bez wcześniejszego zawiadomienia i podania przyczyny.
Producer has the rights to change the dimensions, colors, instructions in all products without any notice.

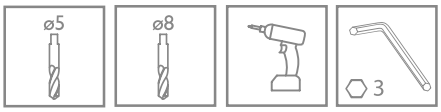

I, H, J, L

1

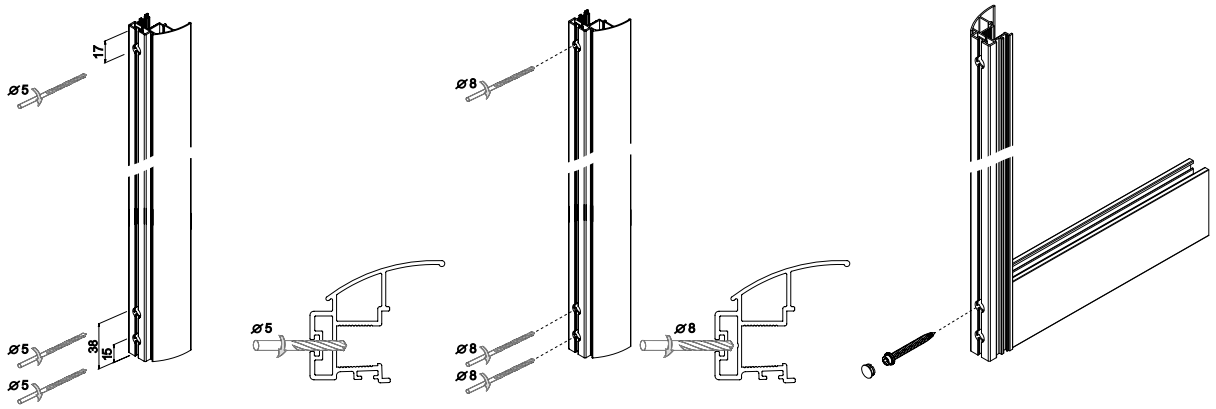

G, I

2.1

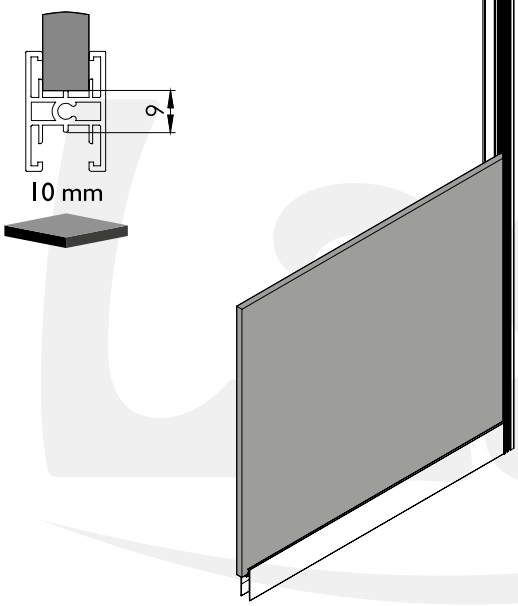

G, N, O

2.2

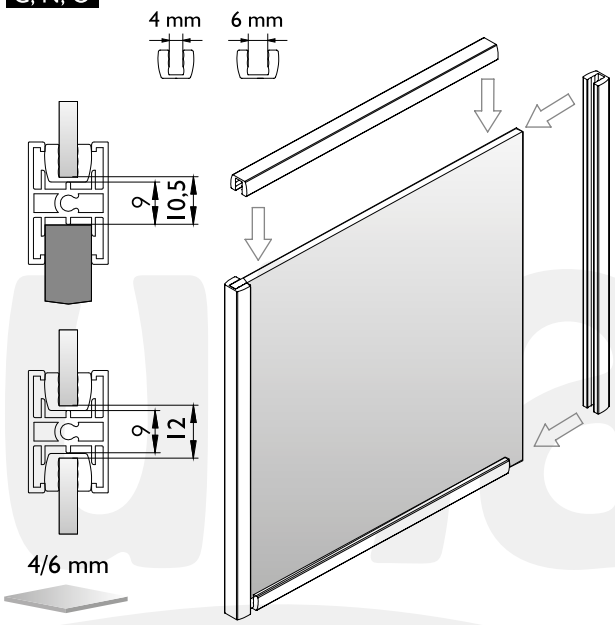

3

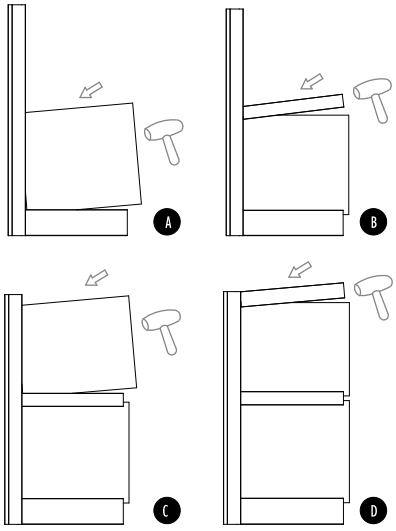

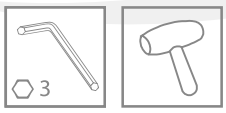

I, J, L

4

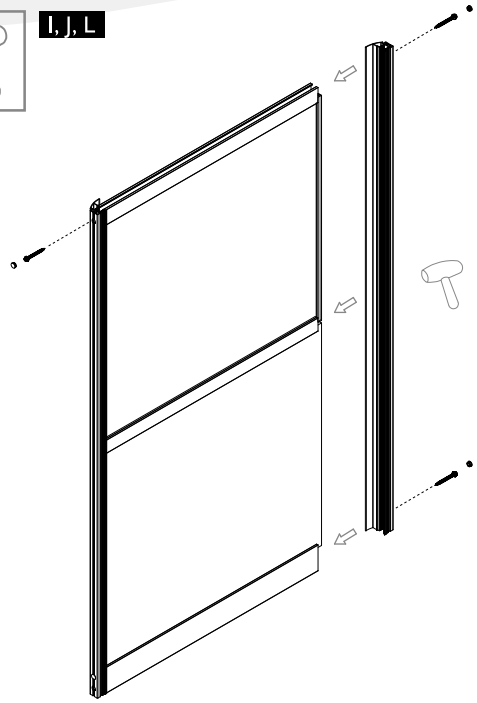

Laguna
POLSKA FABRYKA OKUĆ
POLISH HARDWARE FACTORY

Producent zastrzega sobie prawo dokonywania zmian wymiarów, kolorów, opisów we wszystkich produktach bez wcześniejszego zawiadomienia i podania przyczyny.

Producer has the rights to change the dimensions, colors, instructions in all products without any notice.

C, D, K

5

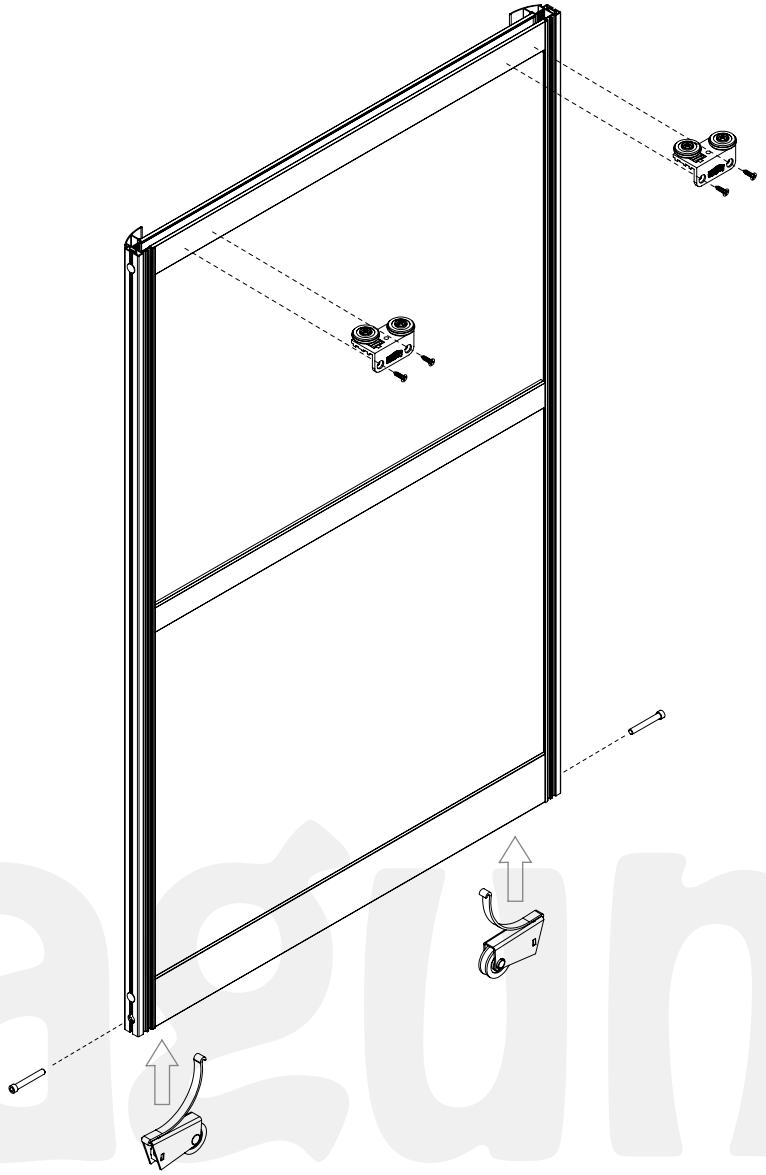

A, B, E, M

6

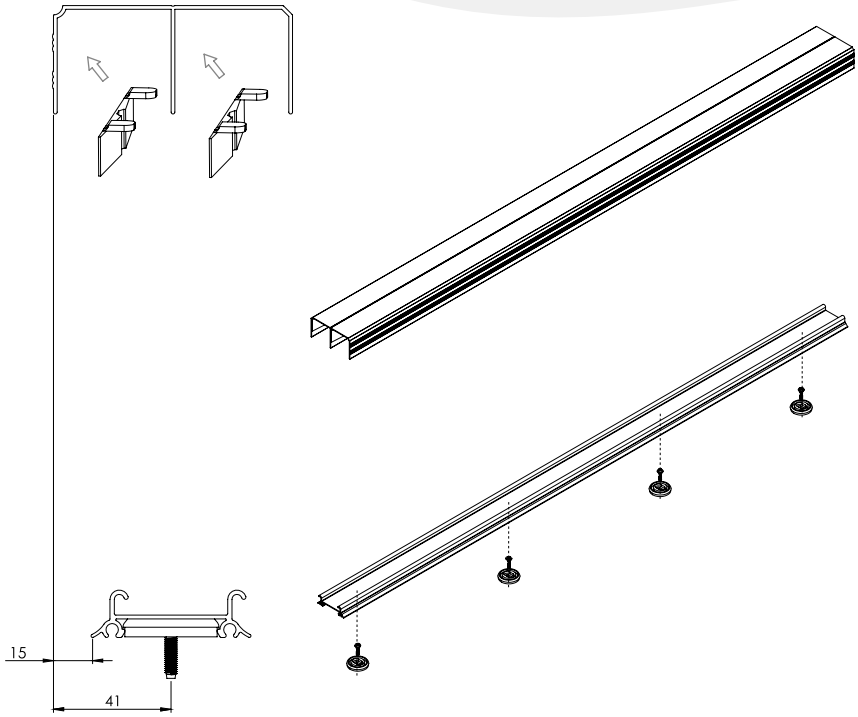

7

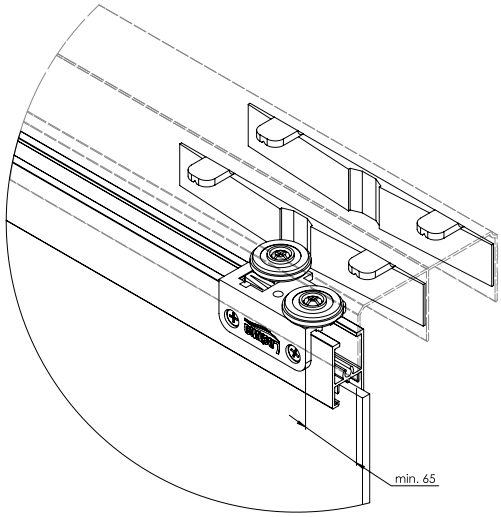

Producent zastrzega sobie prawo dokonywania zmian wymiarów, kolorów, opisów we wszystkich produktach bez wcześniejszego zawiadomienia i podania przyczyny.

Producer has the rights to change the dimensions, colors, instructions in all products without any notice.

8

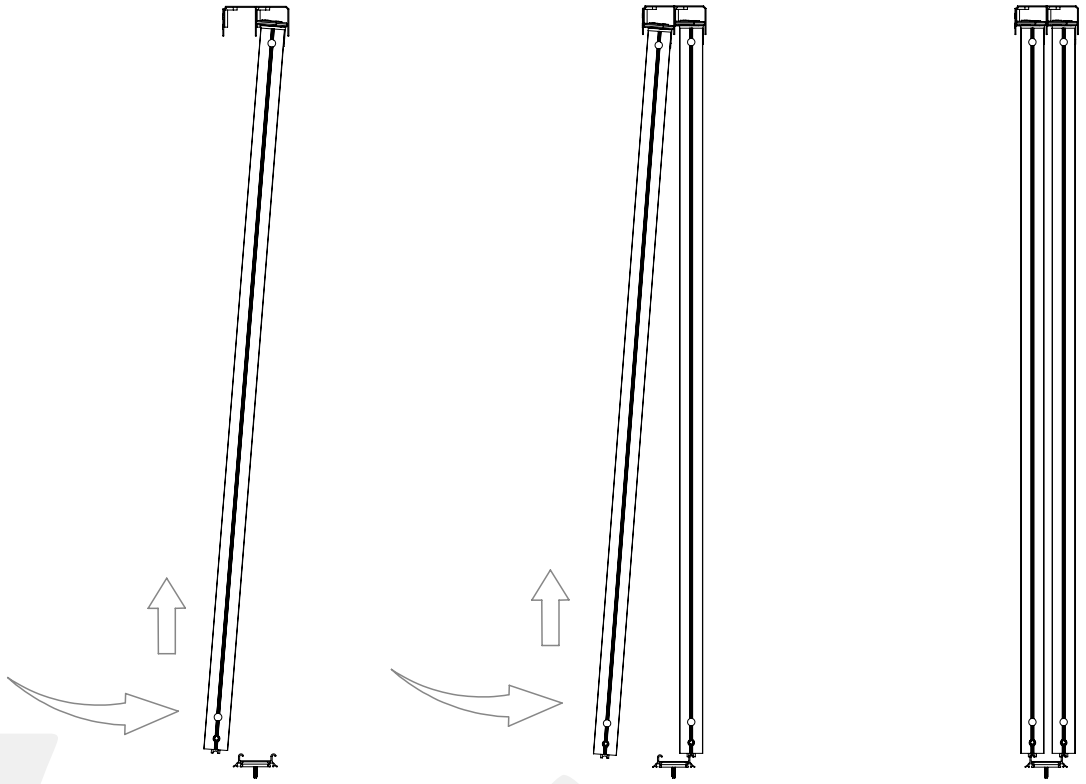

9

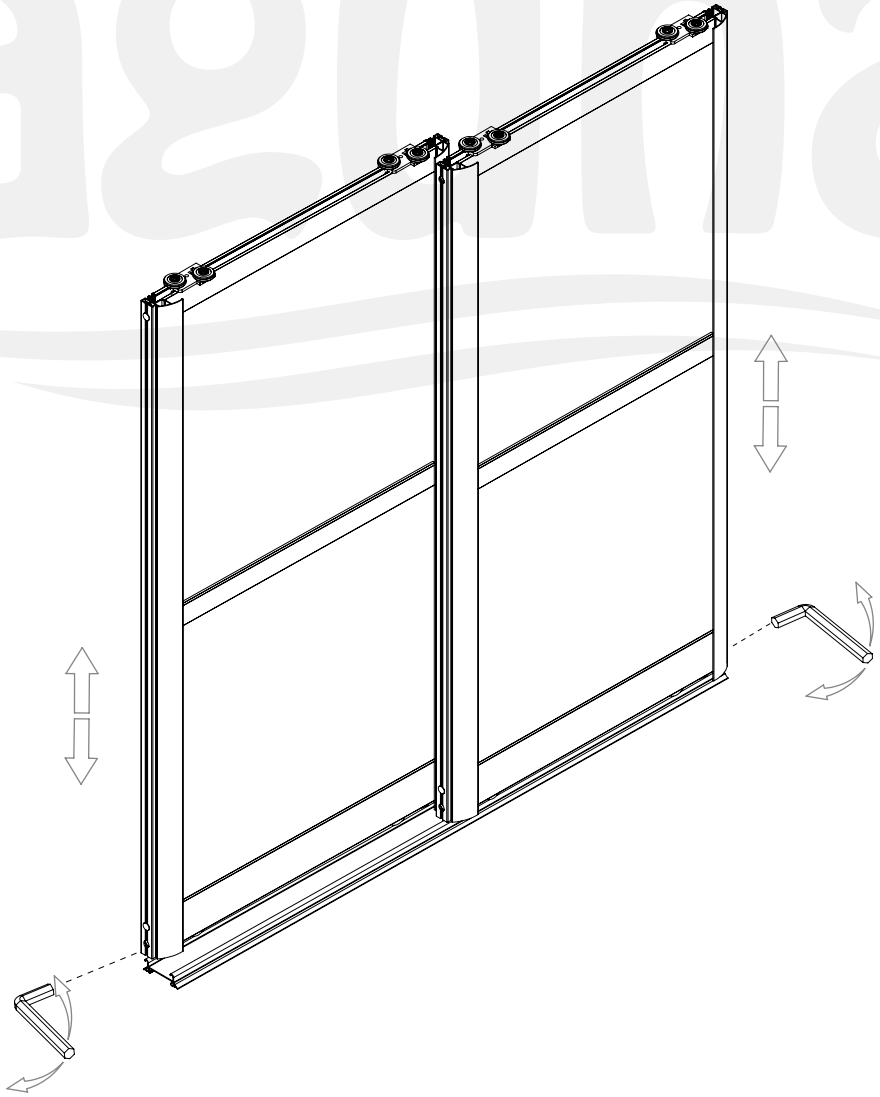

Laguna®
POLSKA FABRYKA OKUĆ
POLISH HARDWARE FACTORY

Producent zastrzega sobie prawo dokonywania zmian wymiarów, kolorów, opisów we wszystkich produktach bez wcześniejszego zawiadomienia i podania przyczyny.

Producer has the rights to change the dimensions, colors, instructions in all products without any notice.

TWIN MULTI

na torze RAMA
lower track RAMA

40 kg | Rama | PŁYTA | BOARD 10 mm | LUSTRO / MIRROR 4, 6 mm

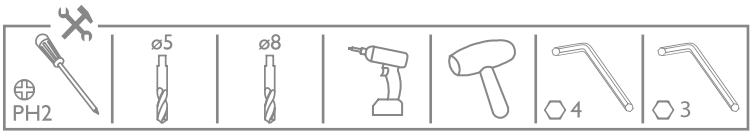

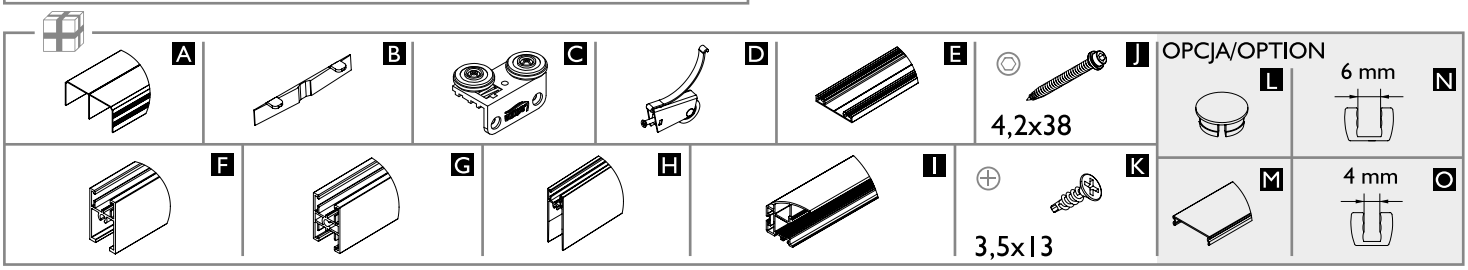

	Liczba skrzydeł n / Quantity of doors n	n = 2	n = 3	n = 4	n = 5	n = 6	n = 7	n = 8
8, 10 mm PŁYTA | BOARD	Wysokość płyty hP [mm] / Board height hP [mm]	hP = H-104						
	Szerokość płyty bP [mm] / Board width bP [mm]	bP=(S+10)/2	bP=(S+35)/3	bP=(S+61)/4	bP=(S+86)/5	bP=(S+112)/6	bP=(S+137)/7	bP=(S+163)/8
	Długość ramiaka dolnego, górnego oraz łącznika R [mm] Upper, lower rail and connector lenght R [mm]	R = bP-23						
	Długość rączki LR [mm] / Handle lenght LR [mm]	LR = H-40						
4, 6 mm LUSTRO / MIRROR	Wysokość lustra/szkła hL [mm] / Mirror height hL [mm]	hL = H-107						
	Szerokość lustra/szkła bL [mm] / Mirror width bL [mm]	bL=(S+4)/2	bL=(S+26)/3	bL=(S+49)/4	bL=(S+71)/5	bL=(S+94)/6	bL=(S+116)/7	bL=(S+139)/8
	Długość ramiaka dolnego, górnego oraz łącznika R [mm] Upper, lower rail and connector lenght R [mm]	R = bL-20						
	Długość rączki LR [mm] / Handle lenght LR [mm]	LR = H-40						

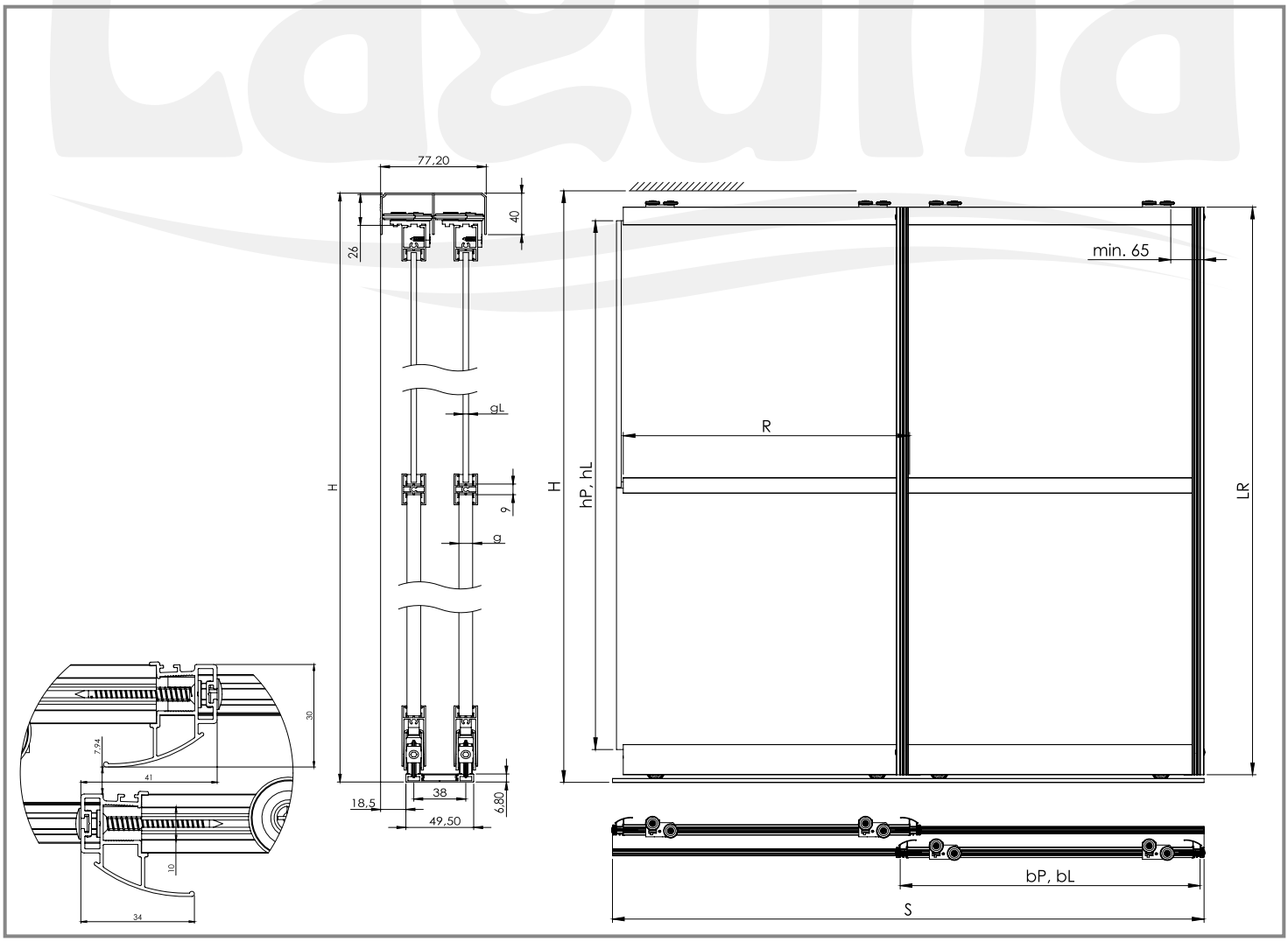

Producent zastrzega sobie prawo dokonywania zmian wymiarów, kolorów, opisów we wszystkich produktach bez wcześniejszego zawiadomienia i podania przyczyny.
Producer has the rights to change the dimensions, colors, instructions in all products without any notice.

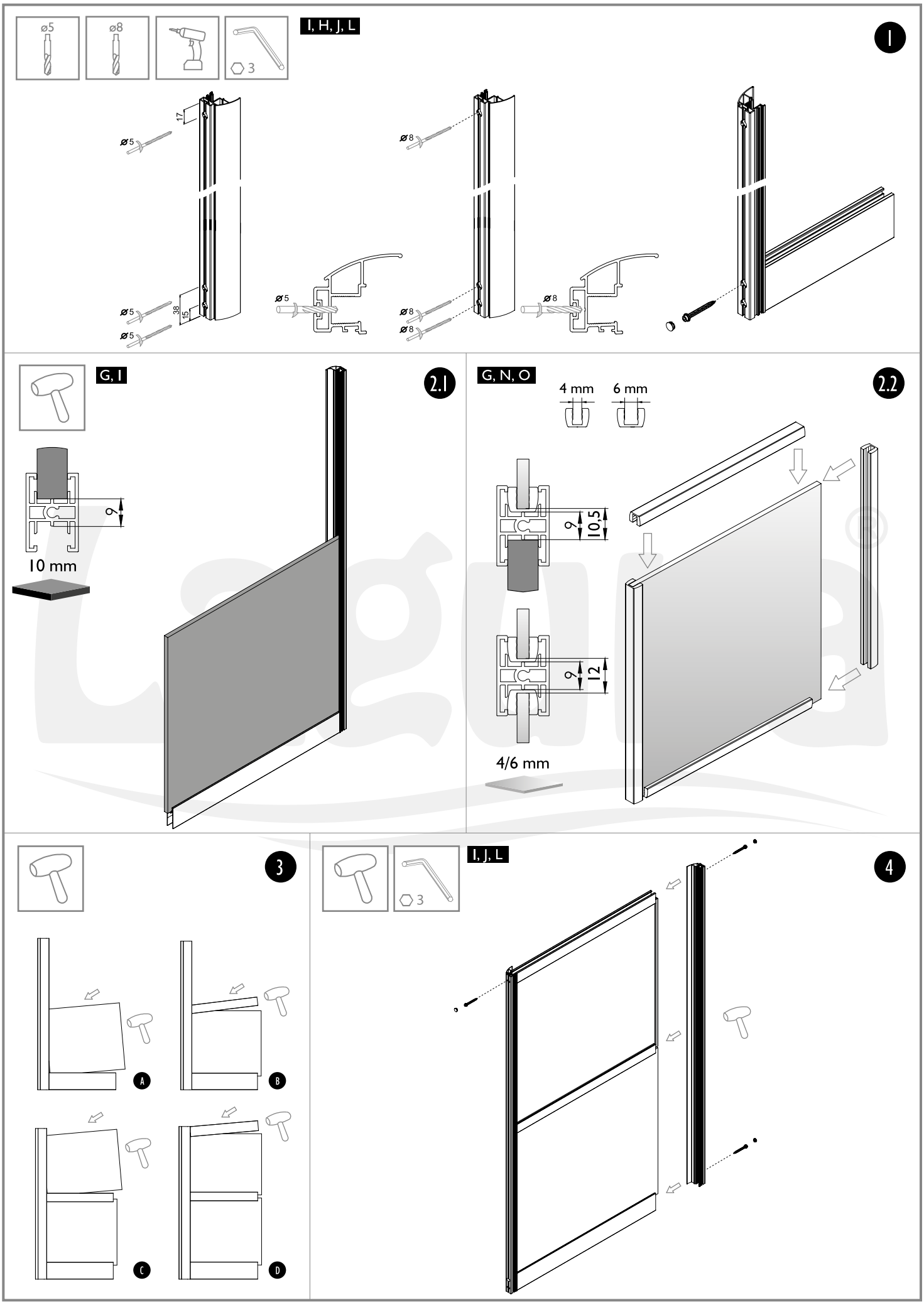

Laguna
POLSKA FABRYKA OKUĆ
POLISH HARDWARE FACTORY

Producent zastrzega sobie prawo dokonywania zmian wymiarów, kolorów, opisów we wszystkich produktach bez wcześniejszego zawiadomienia i podania przyczyny.

Producer has the rights to change the dimensions, colors, instructions in all products without any notice.

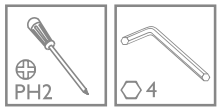

C, D, K

5

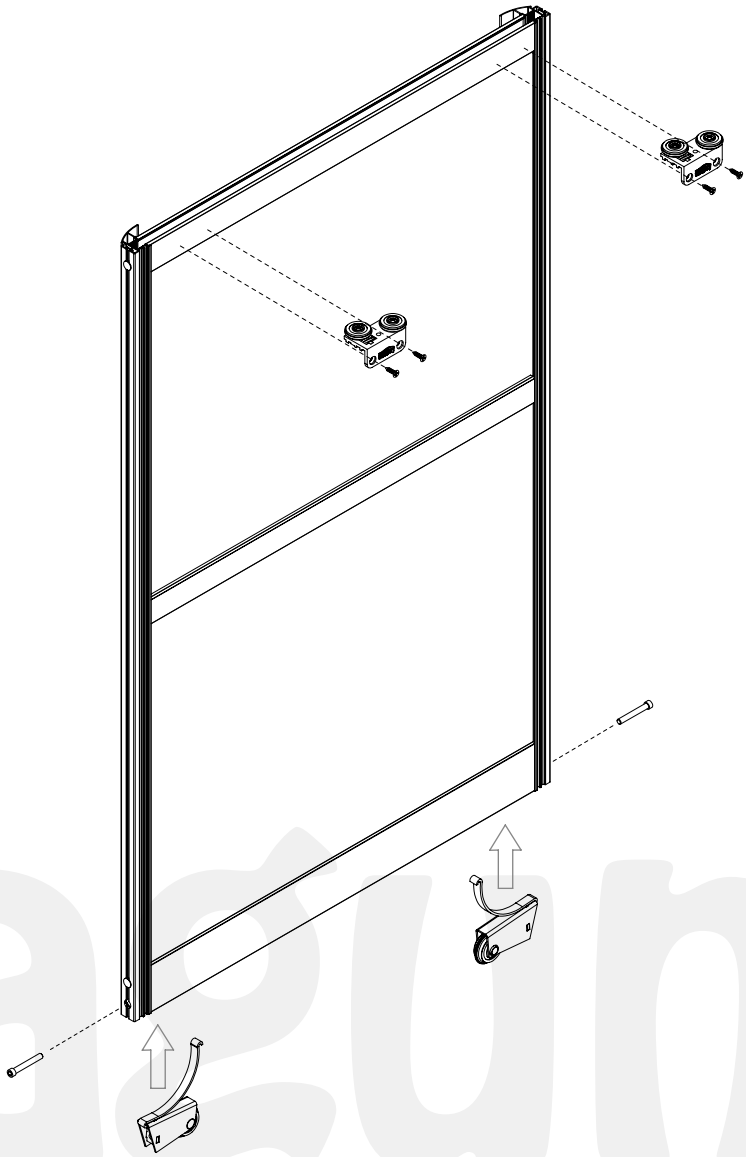

A, B, E, M

7

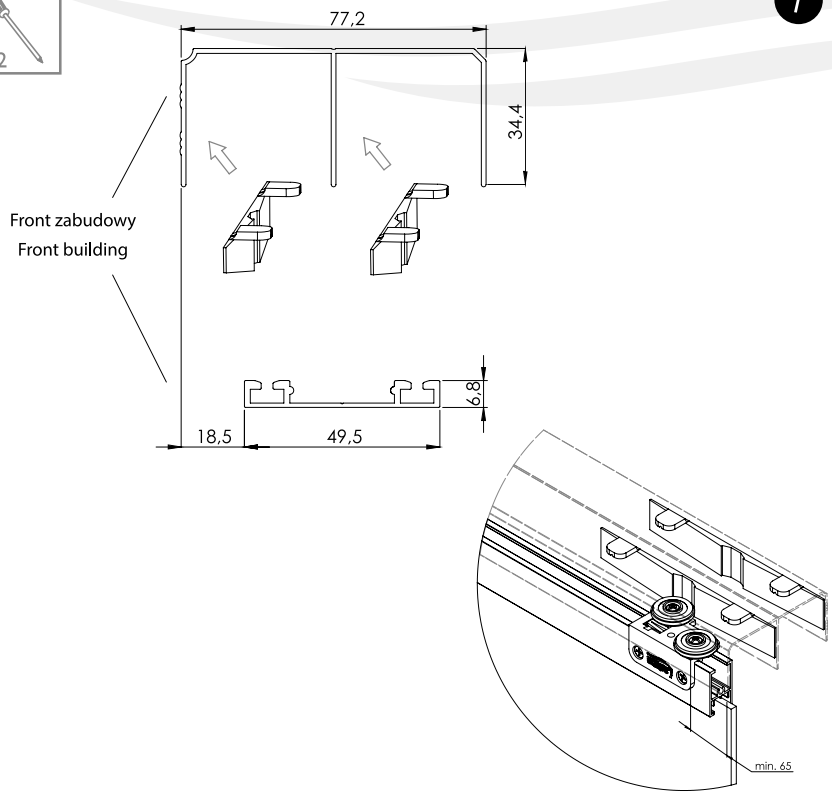

E, M

8

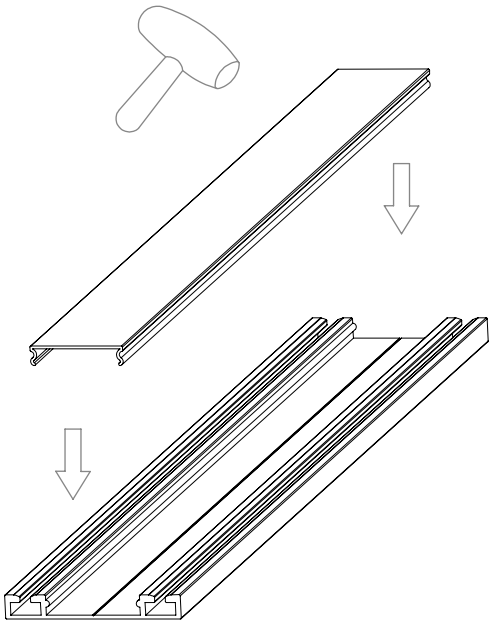

Producent zastrzega sobie prawo dokonywania zmian wymiarów, kolorów, opisów we wszystkich produktach bez wcześniejszego zawiadomienia i podania przyczyny.

Producer has the rights to change the dimensions, colors, instructions in all products without any notice.

8

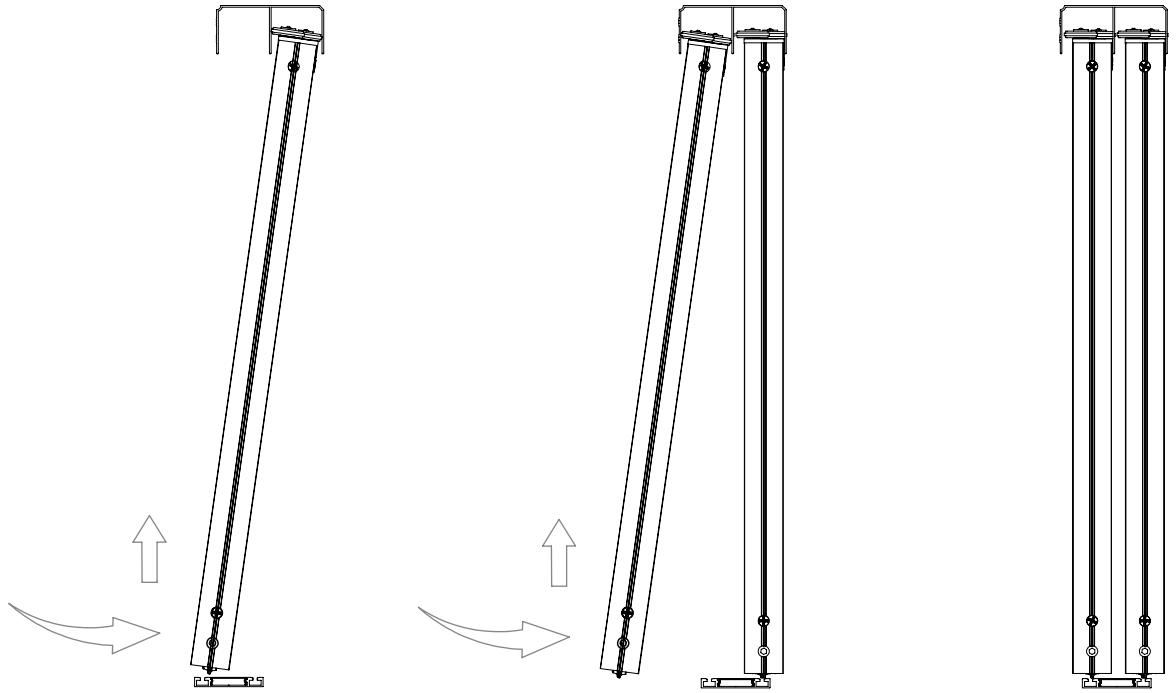

9

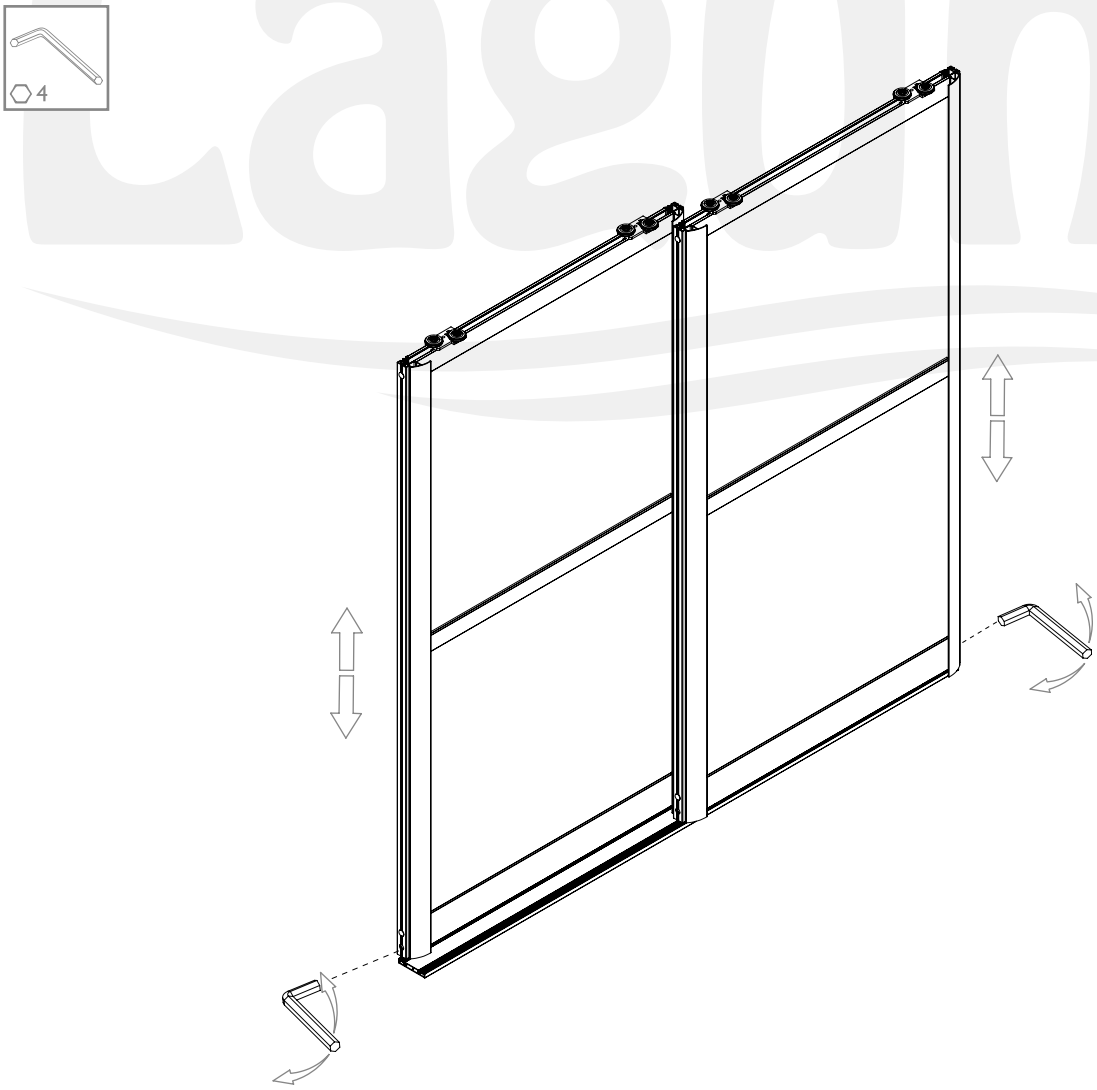

Laguna®
POLSKA FABRYKA OKUĆ
POLISH HARDWARE FACTORY

Producent zastrzega sobie prawo dokonywania zmian wymiarów, kolorów, opisów we wszystkich produktach bez wcześniejszego zawiadomienia i podania przyczyny.

Producer has the rights to change the dimensions, colors, instructions in all products without any notice.

TWIN FLAT

na torze GAMA
lower track GAMA

40 kg

Gama
Gama 2

PŁYTA | BOARD 10 mm

LUSTRO / MIRROR 4, 6 mm

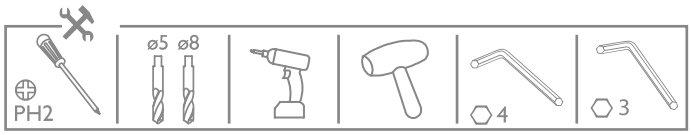

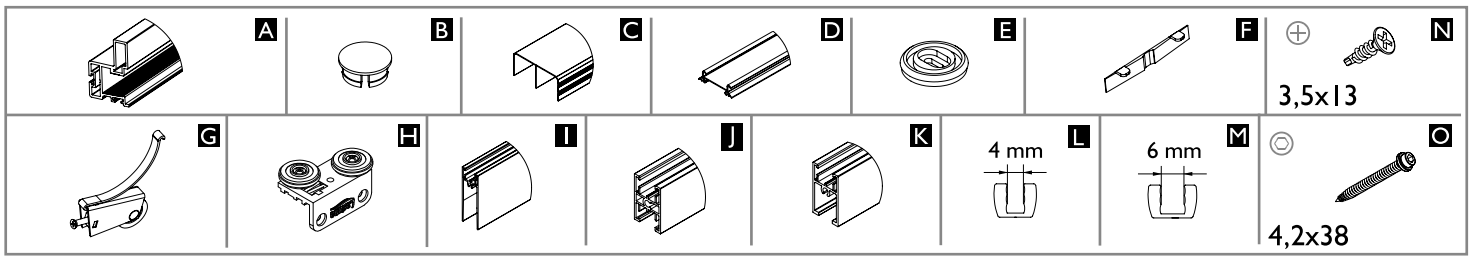

	Liczba skrzydeł n / Quantity of doors n	n = 2	n = 3	n = 4	n = 5	n = 6	n = 7	n = 8
8, 10 mm PŁYTA | BOARD	Wysokość płyty hP [mm] / Board height hP [mm]	hP = H-111						
	Szerokość płyty bP [mm] / Board width bP [mm]	bP=(S-4)/2	bP=(S+7)/3	bP=(S+18)/4	bP=(S+30)/5	bP=(S+41)/6	bP=(S+53)/7	bP=(S+64)/8
	Długość ramiaka dolnego, górnego oraz łącznika R [mm] Upper, lower rail and connector lenght R [mm]	R = bP-20						
	Długość rączki LR [mm] / Handle lenght LR [mm]	LR = H-47						
4, 6 mm LUSTRO / MIRROR	Wysokość lustra hL [mm] / Mirror height hL [mm]	hL = H-114						
	Szerokość lustra bL [mm] / Mirror width bL [mm]	bL=(S-10)/2	bL=(S-2)/3	bL=(S+6)/4	bL=(S+15)/5	bL=(S+23)/6	bL=(S+32)/7	bL=(S+40)/8
	Długość ramiaka dolnego, górnego oraz łącznika R [mm] Długość ramiaka dolnego, górnego oraz łącznika R [mm]	R = bL-17						
	Długość rączki LR [mm] / Handle lenght LR [mm]	LR = H-47						

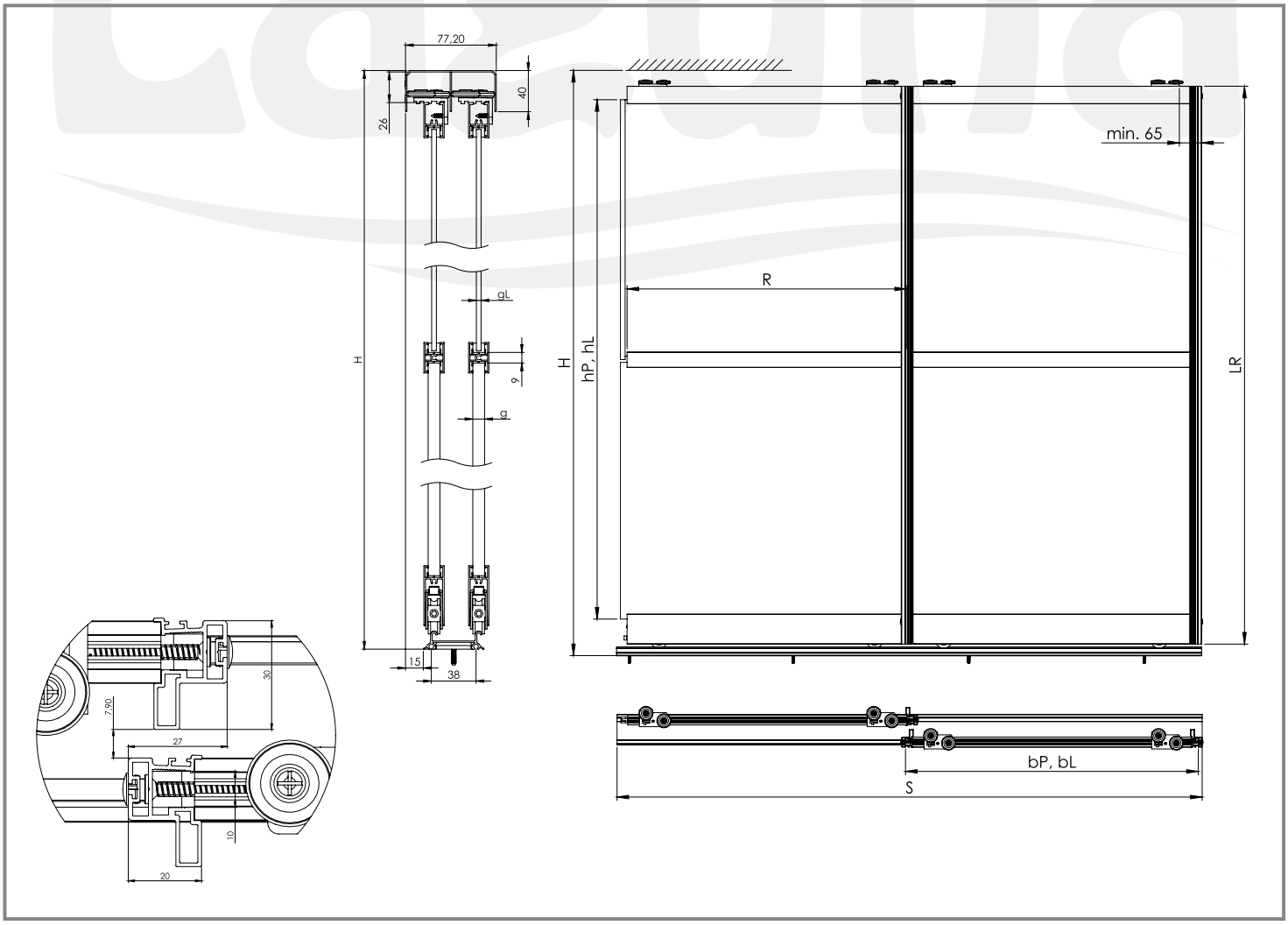

Producent zastrzega sobie prawo dokonywania zmian wymiarów, kolorów, opisów we wszystkich produktach bez wcześniejszego zawiadomienia i podania przyczyny.
Producer has the rights to change the dimensions, colors, instructions in all products without any notice.

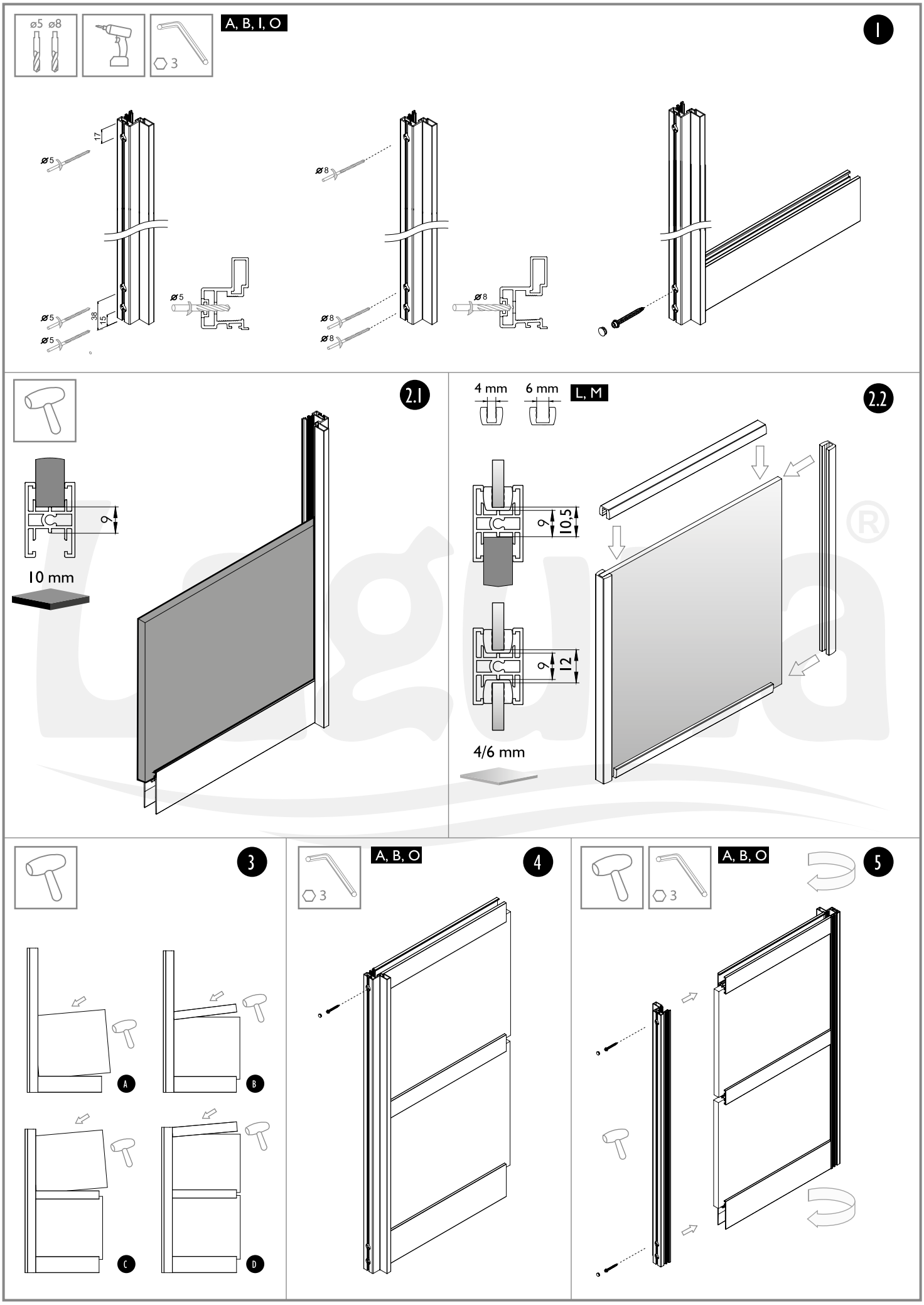

Laguna
POLSKA FABRYKA OKUĆ
POLISH HARDWARE FACTORY

Producent zastrzega sobie prawo dokonywania zmian wymiarów, kolorów, opisów we wszystkich produktach bez wcześniejszego zawiadomienia i podania przyczyny.

Producer has the rights to change the dimensions, colors, instructions in all products without any notice.

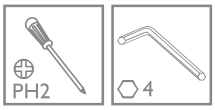

G, H, N

5

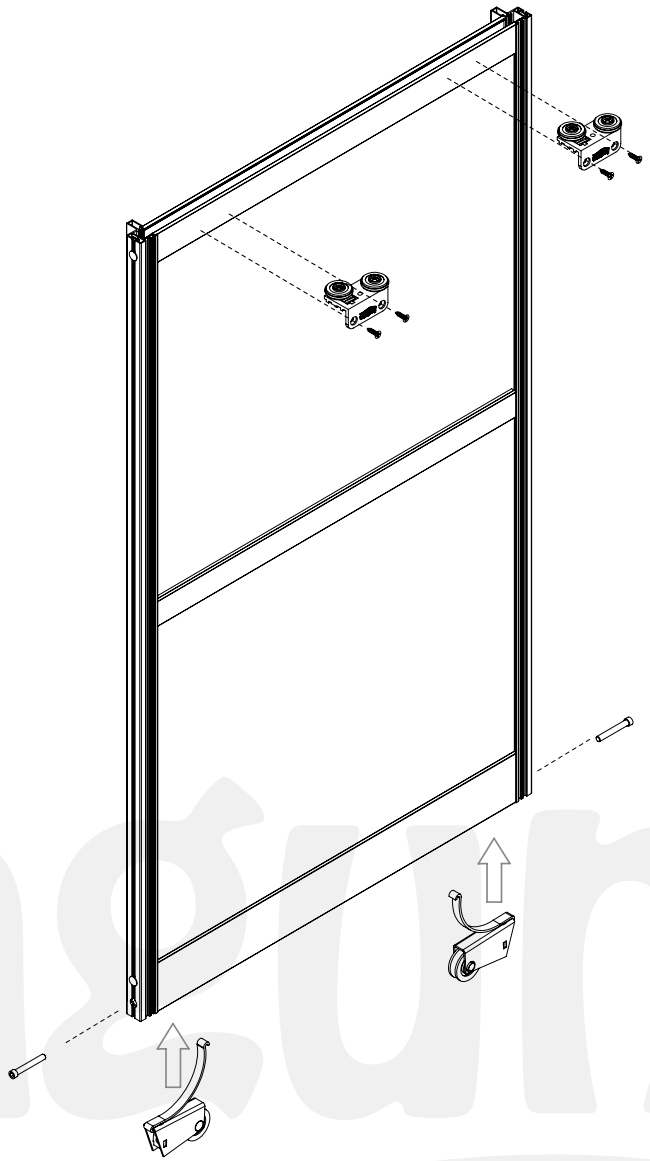

6

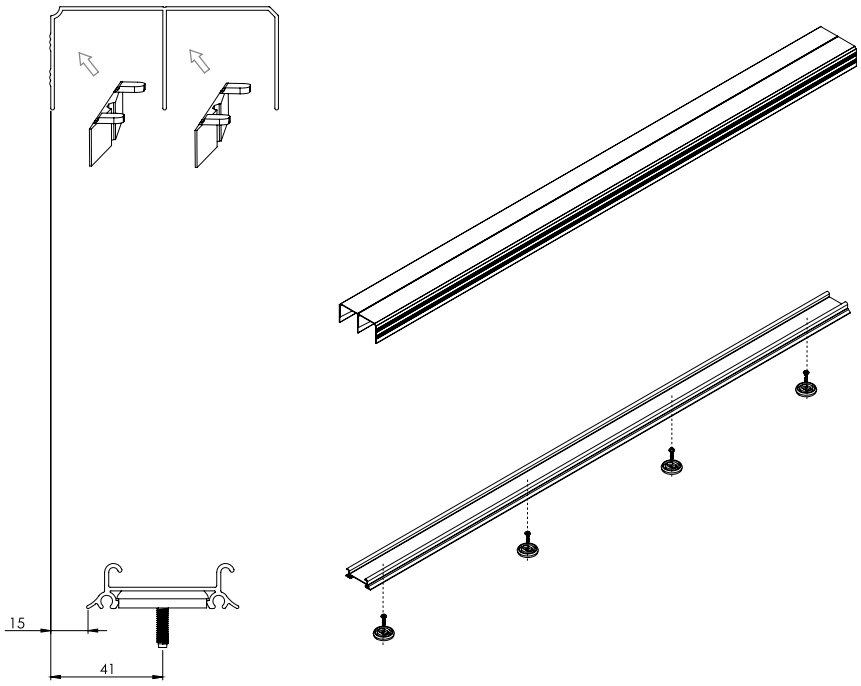

7

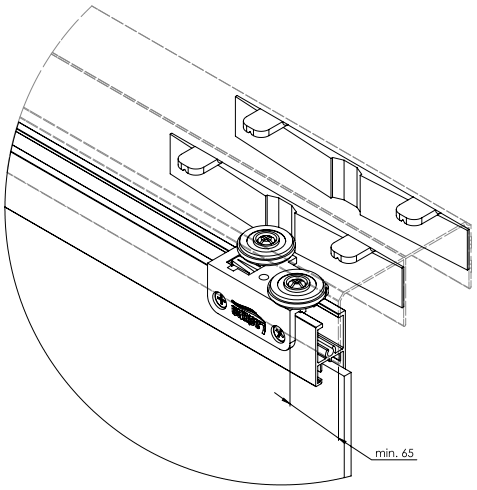

Producent zastrzega sobie prawo dokonywania zmian wymiarów, kolorów, opisów we wszystkich produktach bez wcześniejszego zawiadomienia i podania przyczyny.

Producer has the rights to change the dimensions, colors, instructions in all products without any notice.

8

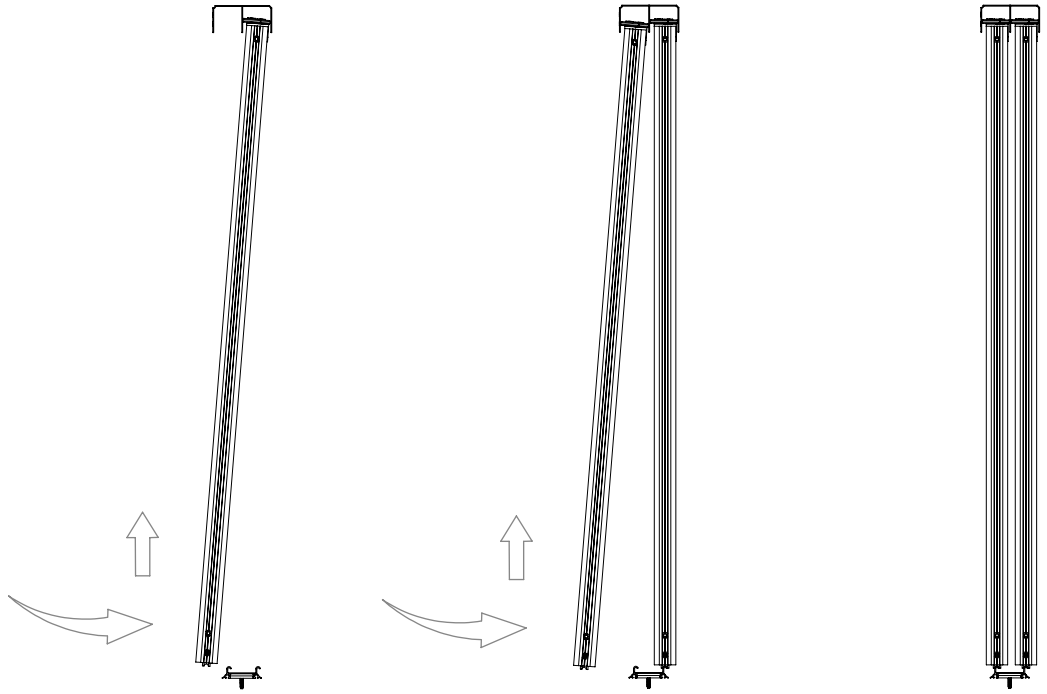

9

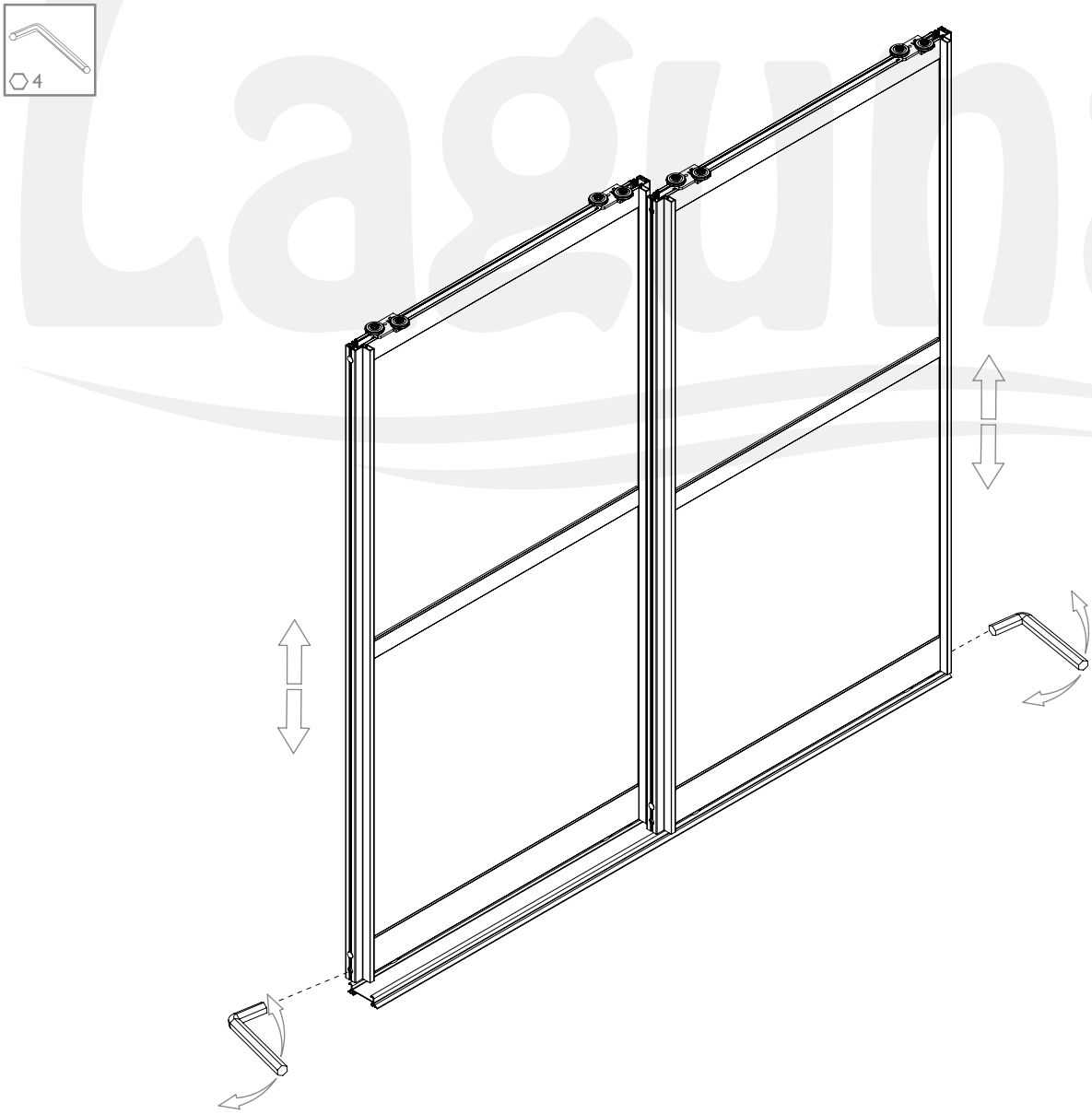

1804

Laguna
POLSKA FABRYKA OKUĆ
POLISH HARDWARE FACTORY

Producent zastrzega sobie prawo dokonywania zmian wymiarów, kolorów, opisów we wszystkich produktach bez wcześniejszego zawiadomienia i podania przyczyny.

Producer has the rights to change the dimensions, colors, instructions in all products without any notice.

TWIN FLAT

na torze RAMA
lower track RAMA

40 kg | Rama | PŁYTA | BOARD 10 mm | LUSTRO / MIRROR 4, 6 mm

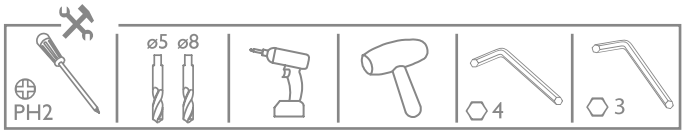

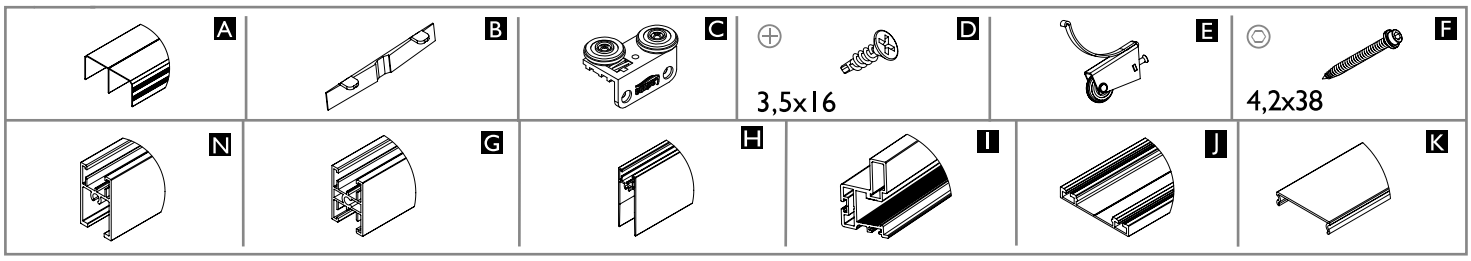

	Liczba skrzydeł n / Quantity of doors n	n = 2	n = 3	n = 4	n = 5	n = 6	n = 7	n = 8
8, 10 mm PŁYTA | BOARD	Wysokość płyty hP [mm] / Board height hP [mm]	hP = H-104						
	Szerokość płyty bP [mm] / Board width bP [mm]	bP=(S-4)/2	bP=(S+7)/3	bP=(S+18)/4	bP=(S+30)/5	bP=(S+41)/6	bP=(S+53)/7	bP=(S+64)/8
	Długość ramiaka dolnego, górnego oraz łącznika R [mm] Upper, lower rail and connector lenght R [mm]	R = bP-20						
	Długość rączki LR [mm] / Handle lenght LR [mm]	LR = H-40						
4, 6 mm LUSTRO / MIRROR	Wysokość lustra hL [mm] / Mirror height hL [mm]	hL = H-107						
	Szerokość lustra bL [mm] / Mirror width bL [mm]	bL=(S-10)/2	bL=(S-2)/3	bL=(S+6)/4	bL=(S+15)/5	bL=(S+23)/6	bL=(S+32)/7	bL=(S+40)/8
	Długość ramiaka dolnego, górnego oraz łącznika R [mm] Długość ramiaka dolnego, górnego oraz łącznika R [mm]	R = bL-17						
	Długość rączki LR [mm] / Handle lenght LR [mm]	LR = H-40						

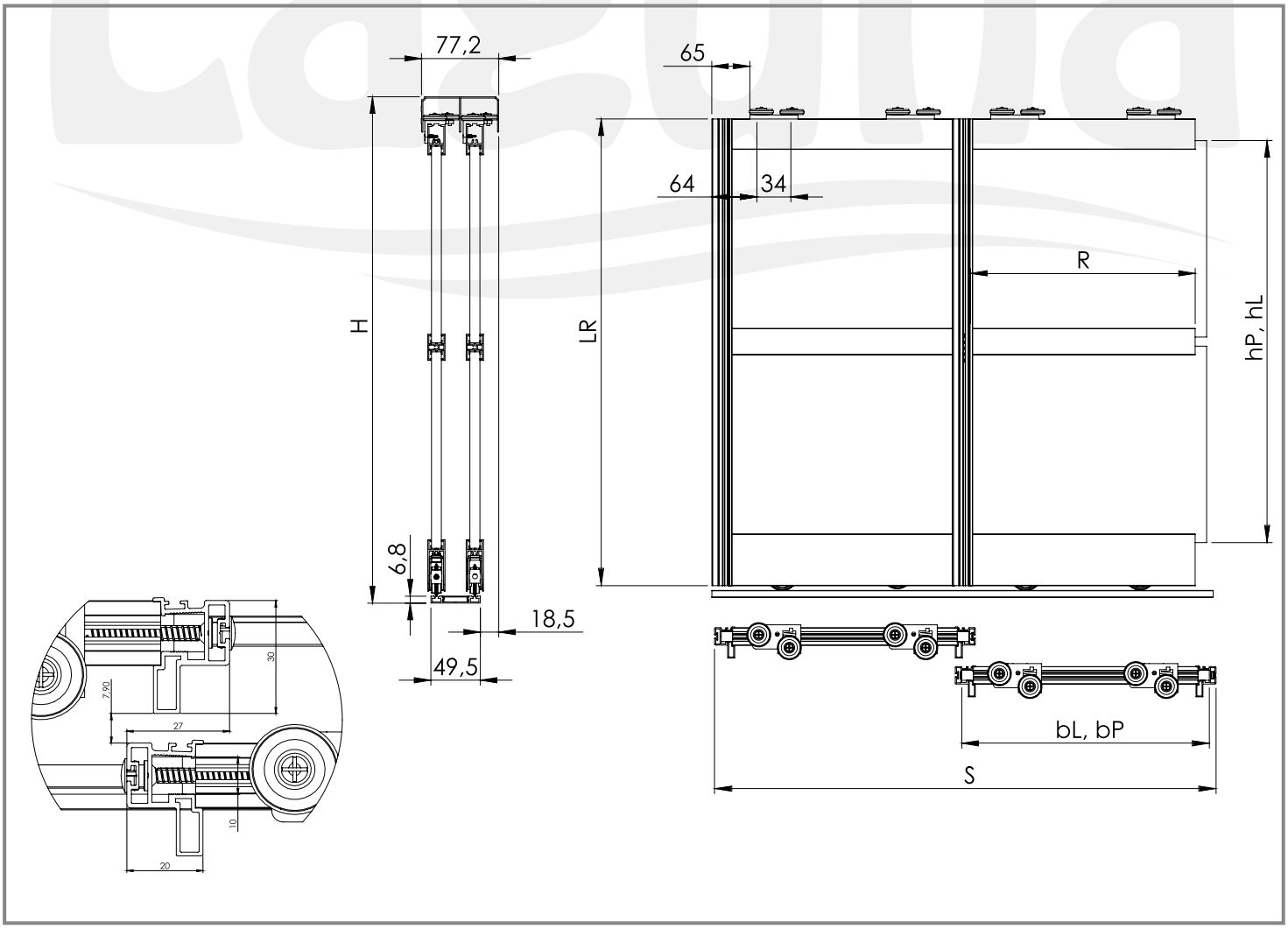

Producent zastrzega sobie prawo dokonywania zmian wymiarów, kolorów, opisów we wszystkich produktach bez wcześniejszego zawiadomienia i podania przyczyny.
Producer has the rights to change the dimensions, colors, instructions in all products without any notice.

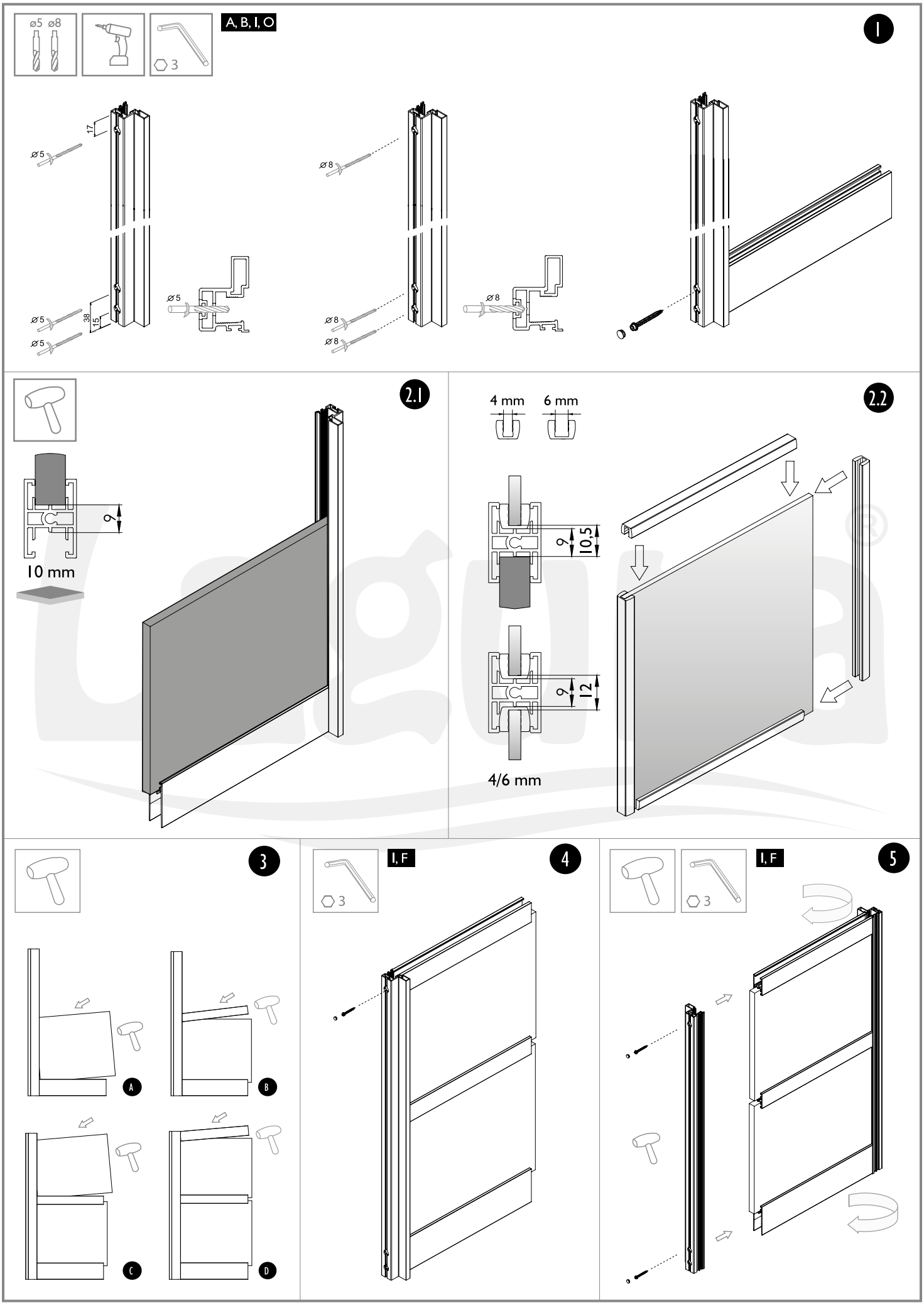

Laguna
POLSKA FABRYKA OKUĆ
POLISH HARDWARE FACTORY

Producent zastrzega sobie prawo dokonywania zmian wymiarów, kolorów, opisów we wszystkich produktach bez wcześniejszego zawiadomienia i podania przyczyny.

Producer has the rights to change the dimensions, colors, instructions in all products without any notice.

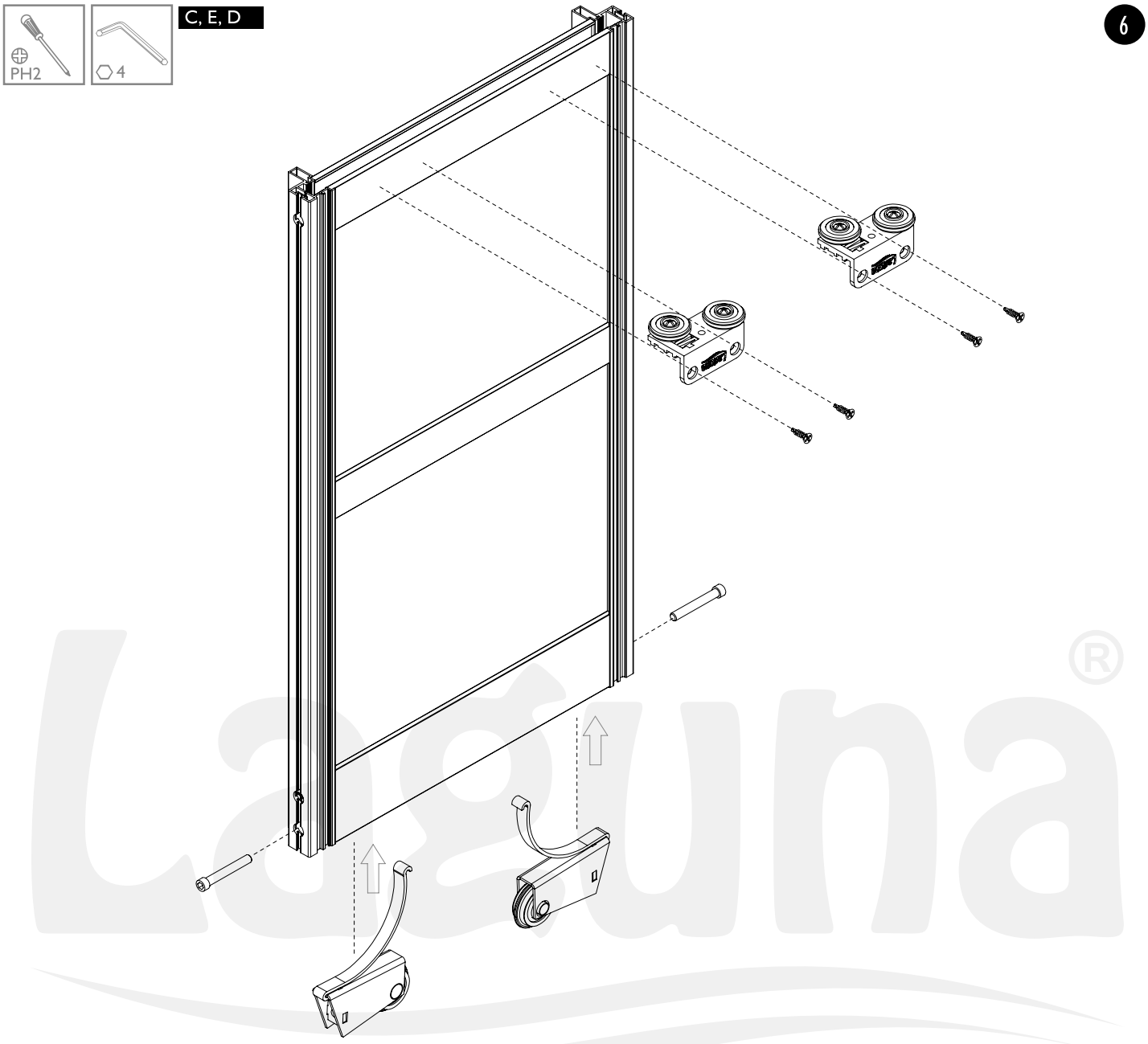

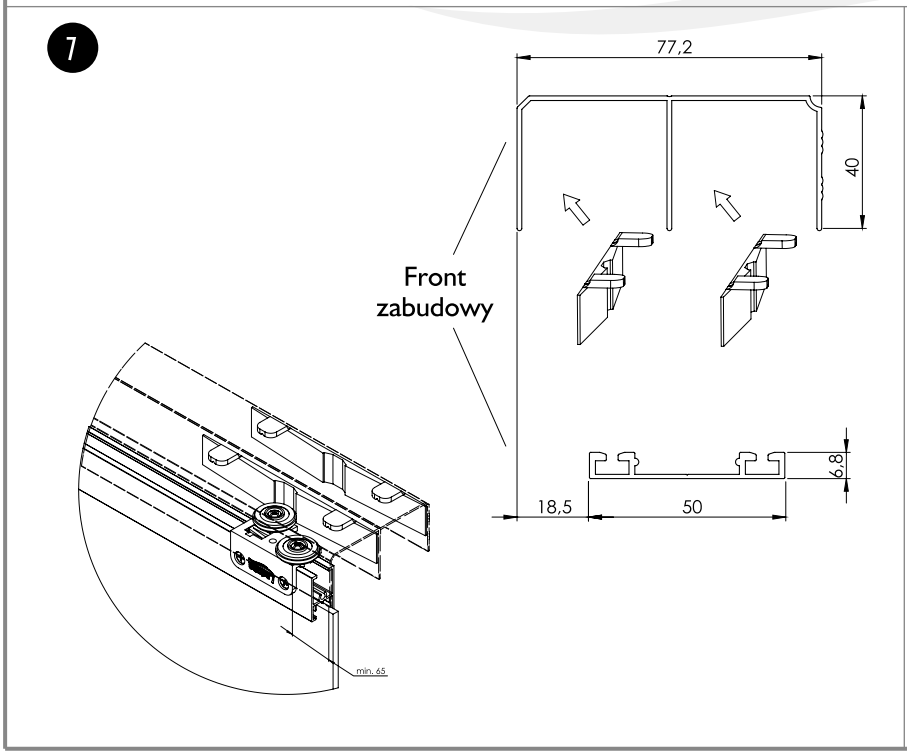

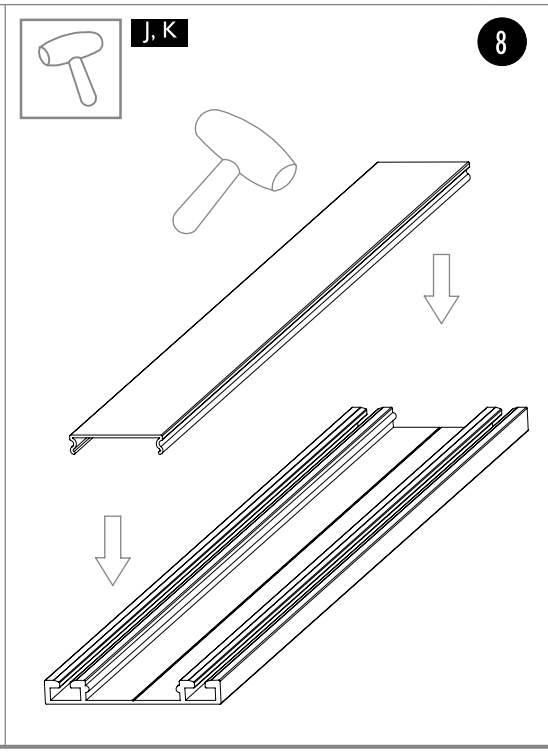

Producent zastrzega sobie prawo dokonywania zmian wymiarów, kolorów, opisów we wszystkich produktach bez wcześniejszego zawiadomienia i podania przyczyny.
Producer has the rights to change the dimensions, colors, instructions in all products without any notice.

9

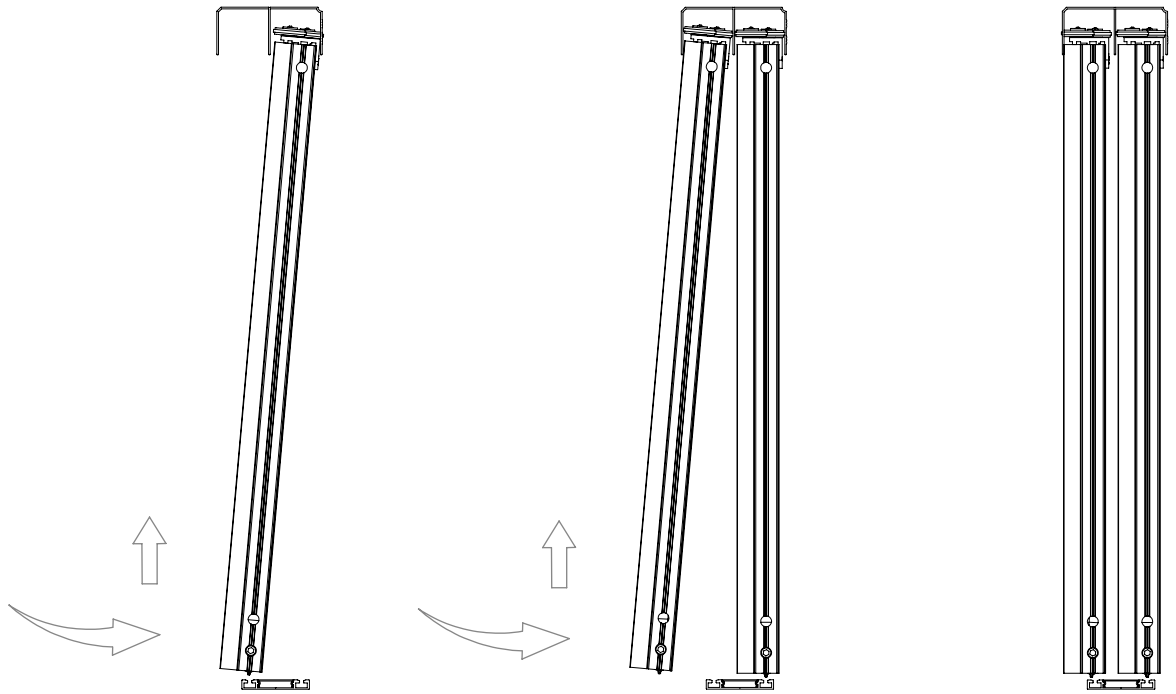

10

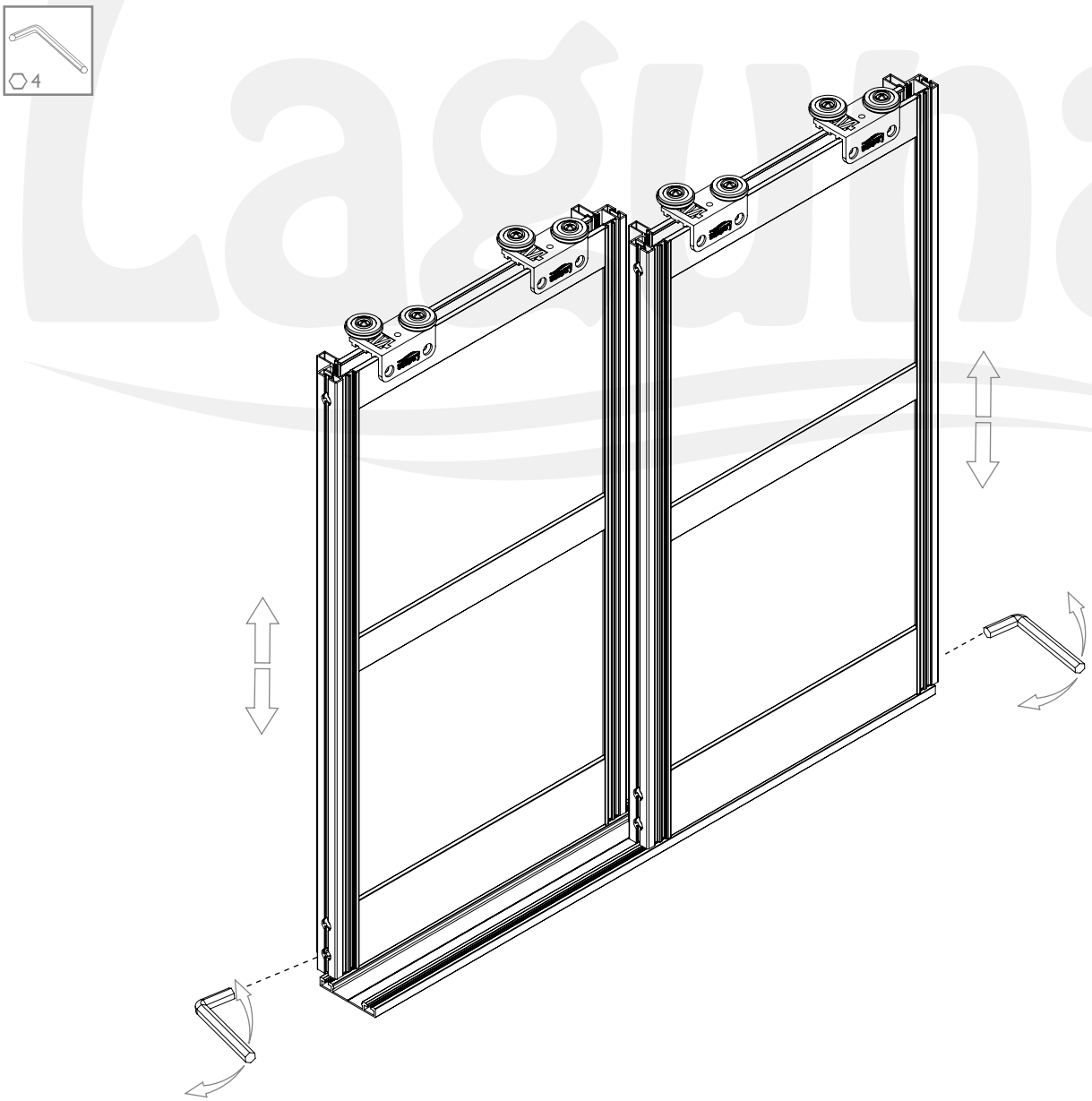

Laguna
POLSKA FABRYKA OKUĆ
POLISH HARDWARE FACTORY

Producent zastrzega sobie prawo dokonywania zmian wymiarów, kolorów, opisów we wszystkich produktach bez wcześniejszego zawiadomienia i podania przyczyny.

Producer has the rights to change the dimensions, colors, instructions in all products without any notice.

TWIN EPSILON

na torze GAMA
lower track GAMA

40 kg

Gama
Gama 2

PŁYTA | BOARD 10 mm

LUSTRO / MIRROR 4, 6 mm

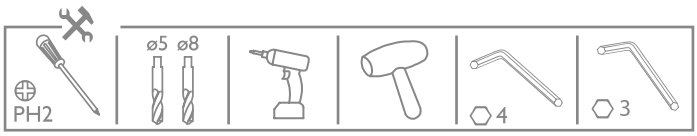

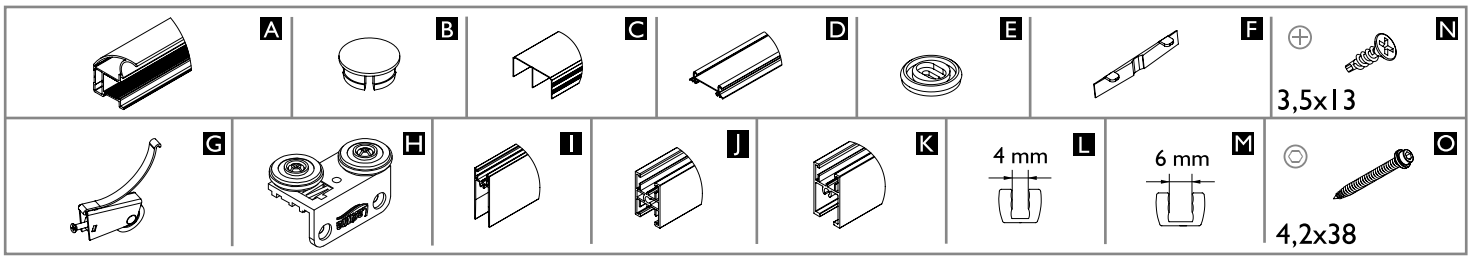

	Liczba skrzydeł n / Quantity of doors n	n = 2	n = 3	n = 4	n = 5	n = 6	n = 7	n = 8
8, 10 mm PŁYTA | BOARD	Wysokość płyty hP [mm] / Board height hP [mm]	hP = H-111						
	Szerokość płyty bP [mm] / Board width bP [mm]	bP=(S+14)/2	bP=(S+41)/3	bP=(S+68)/4	bP=(S+96)/5	bP=(S+123)/6	bP=(S+150)/7	bP=(S+177)/8
	Długość ramiaka dolnego, górnego oraz łącznika R [mm] Upper, lower rail and connector lenght R [mm]	R = bP-23						
	Długość rączki LR [mm] / Handle lenght LR [mm]	LR = H-47						
4, 6 mm LUSTRO / MIRROR	Wysokość lustra hL [mm] / Mirror height hL [mm]	hL = H-114						
	Szerokość lustra bL [mm] / Mirror width bL [mm]	bL=(S+8)/2	bL=(S+32)/3	bL=(S+57)/4	bL=(S+81)/5	bL=(S+105)/6	bL=(S+129)/7	bL=(S+153)/8
	Długość ramiaka dolnego, górnego oraz łącznika R [mm] Długość ramiaka dolnego, górnego oraz łącznika R [mm]	R = bL-20						
	Długość rączki LR [mm] / Handle lenght LR [mm]	LR = H-47						

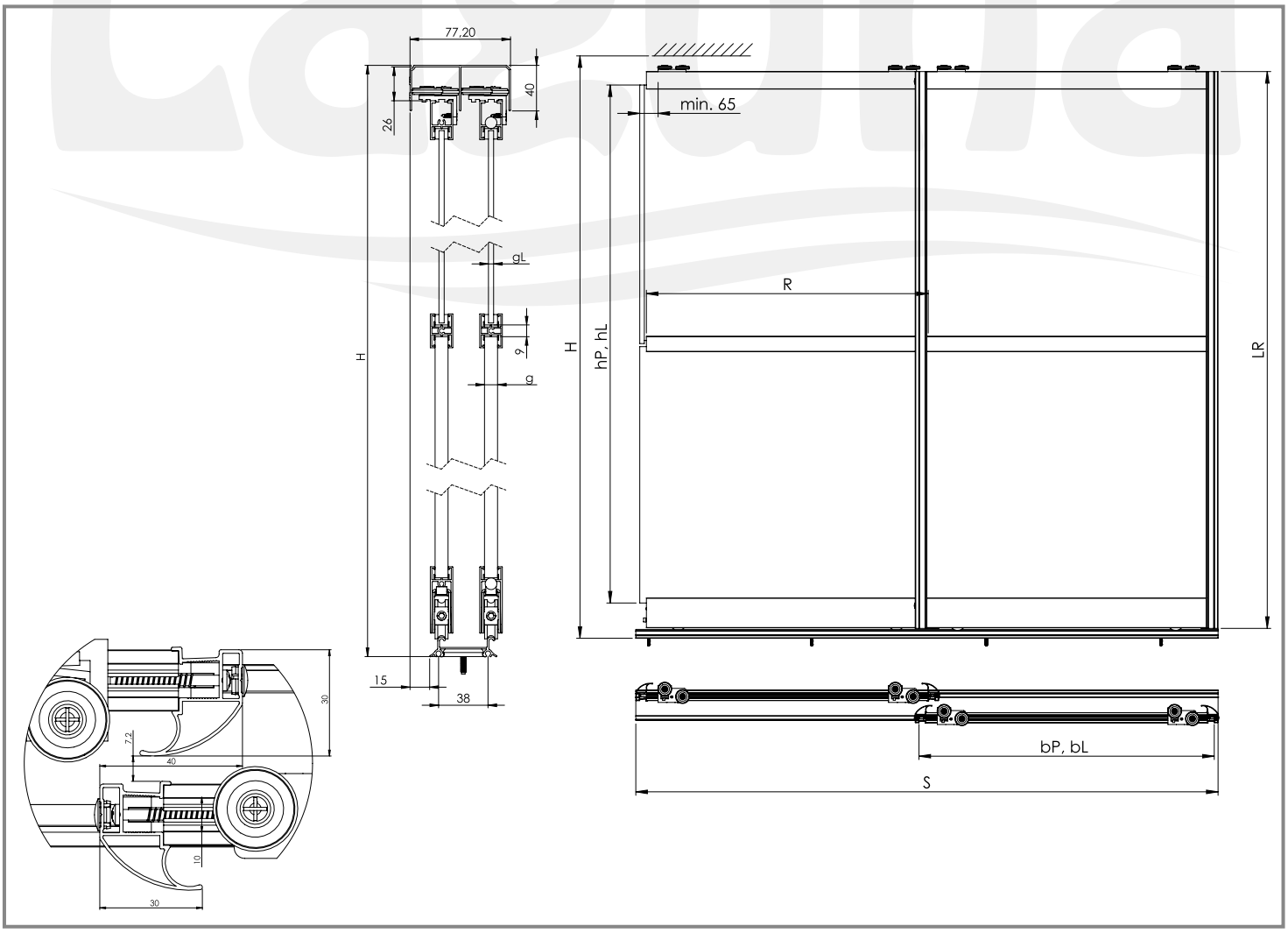

Producent zastrzega sobie prawo dokonywania zmian wymiarów, kolorów, opisów we wszystkich produktach bez wcześniejszego zawiadomienia i podania przyczyny.
Producer has the rights to change the dimensions, colors, instructions in all products without any notice.

A, B, I, O

1

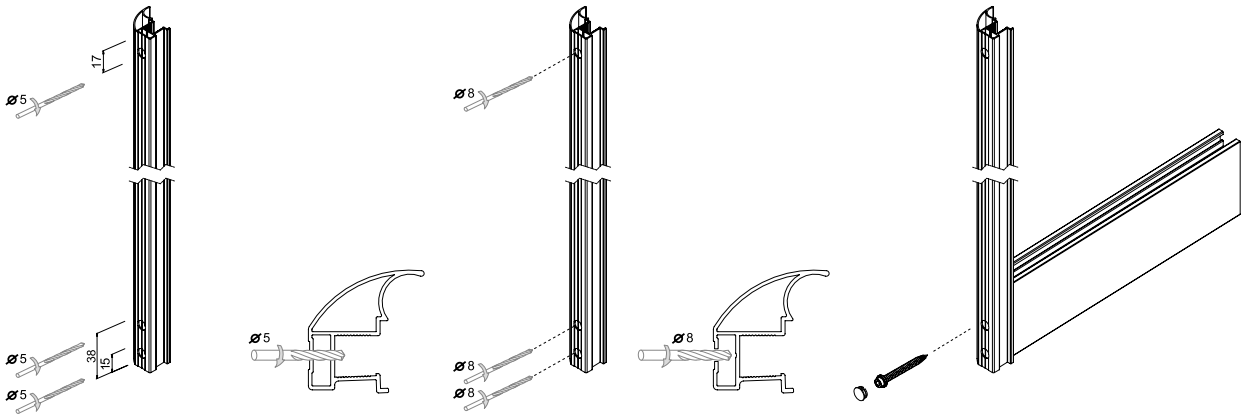

A, I, J

2.1

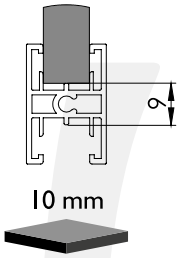

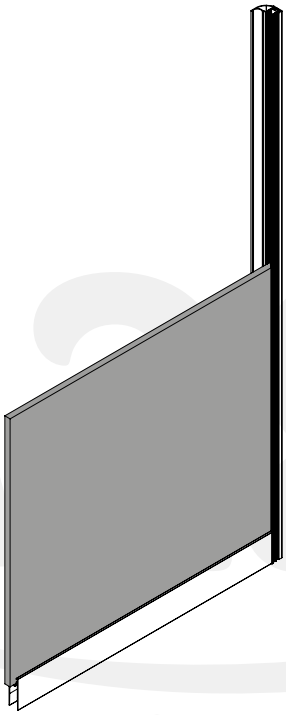

4 mm 6 mm

L, M

2.2

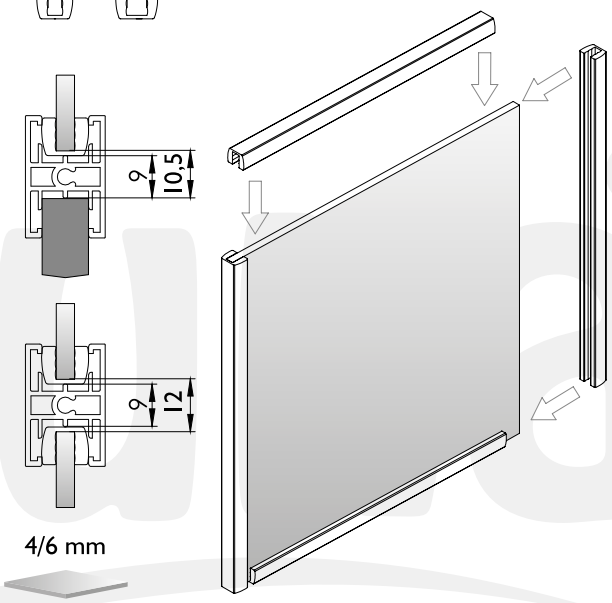

3

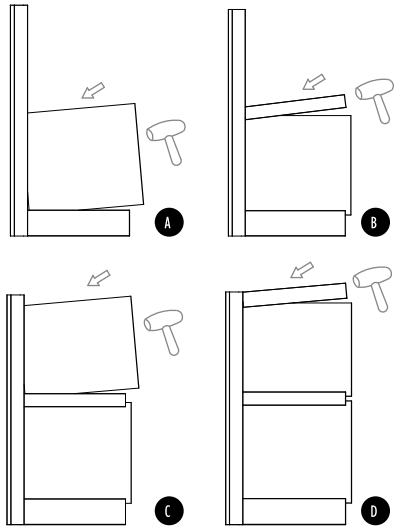

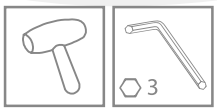

A, B, O

4

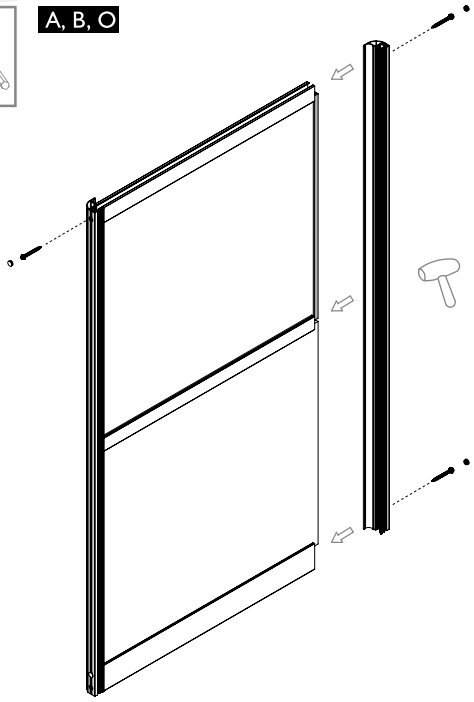

Laguna
POLSKA FABRYKA OKUĆ
POLISH HARDWARE FACTORY

Producent zastrzega sobie prawo dokonywania zmian wymiarów, kolorów, opisów we wszystkich produktach bez wcześniejszego zawiadomienia i podania przyczyny.

Producer has the rights to change the dimensions, colors, instructions in all products without any notice.

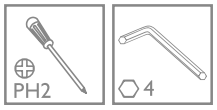

5

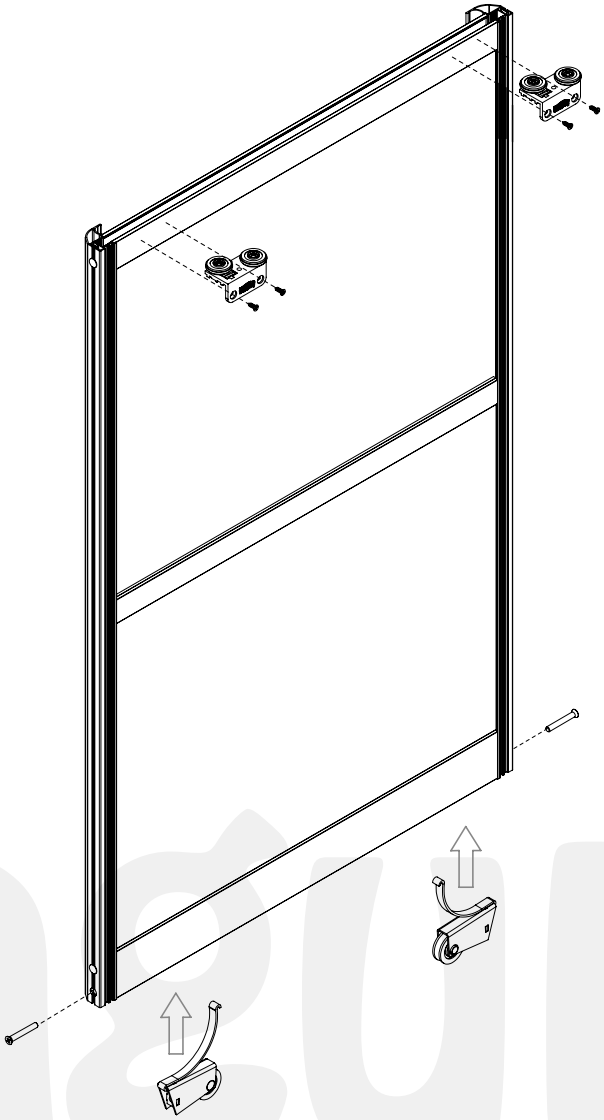

6

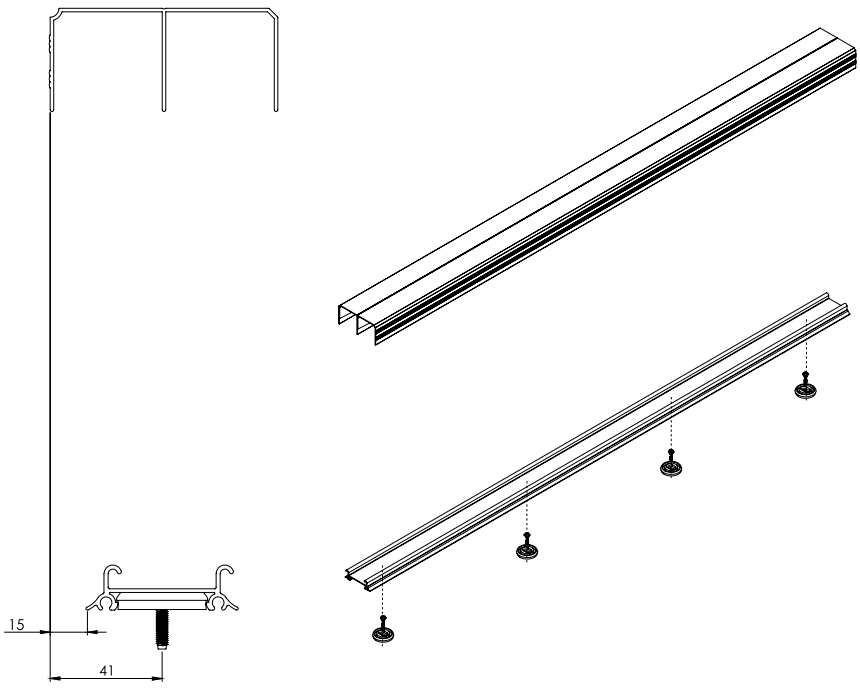

7

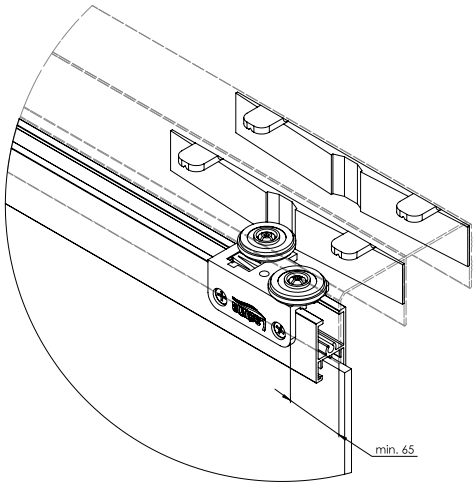

Producent zastrzega sobie prawo dokonywania zmian wymiarów, kolorów, opisów we wszystkich produktach bez wcześniejszego zawiadomienia i podania przyczyny.

Producer has the rights to change the dimensions, colors, instructions in all products without any notice.

8

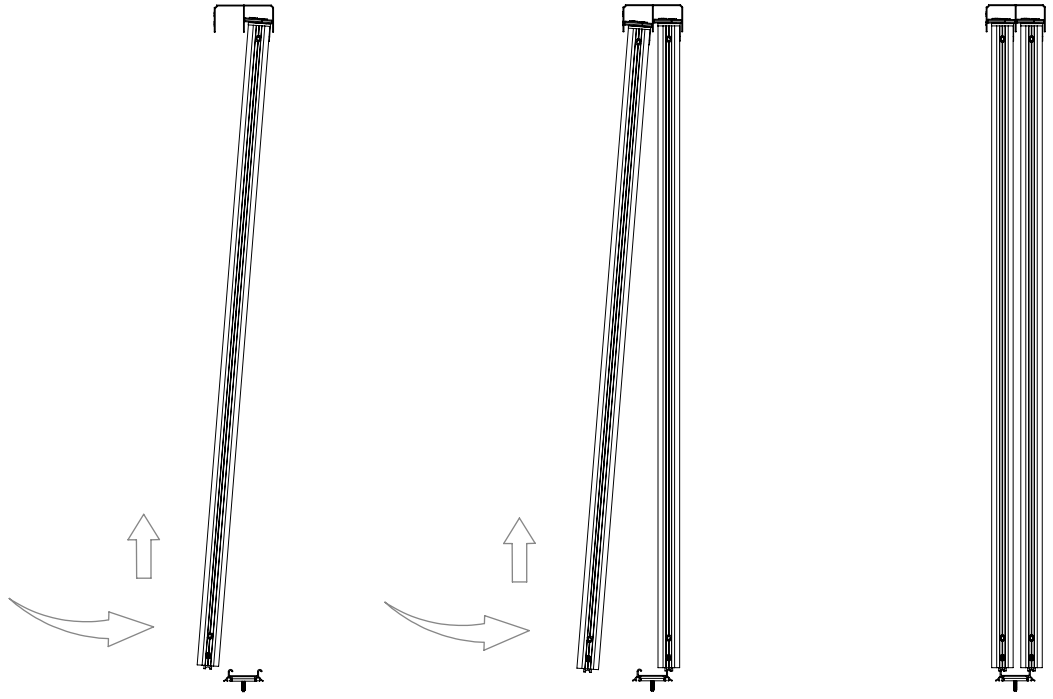

9

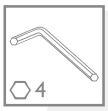

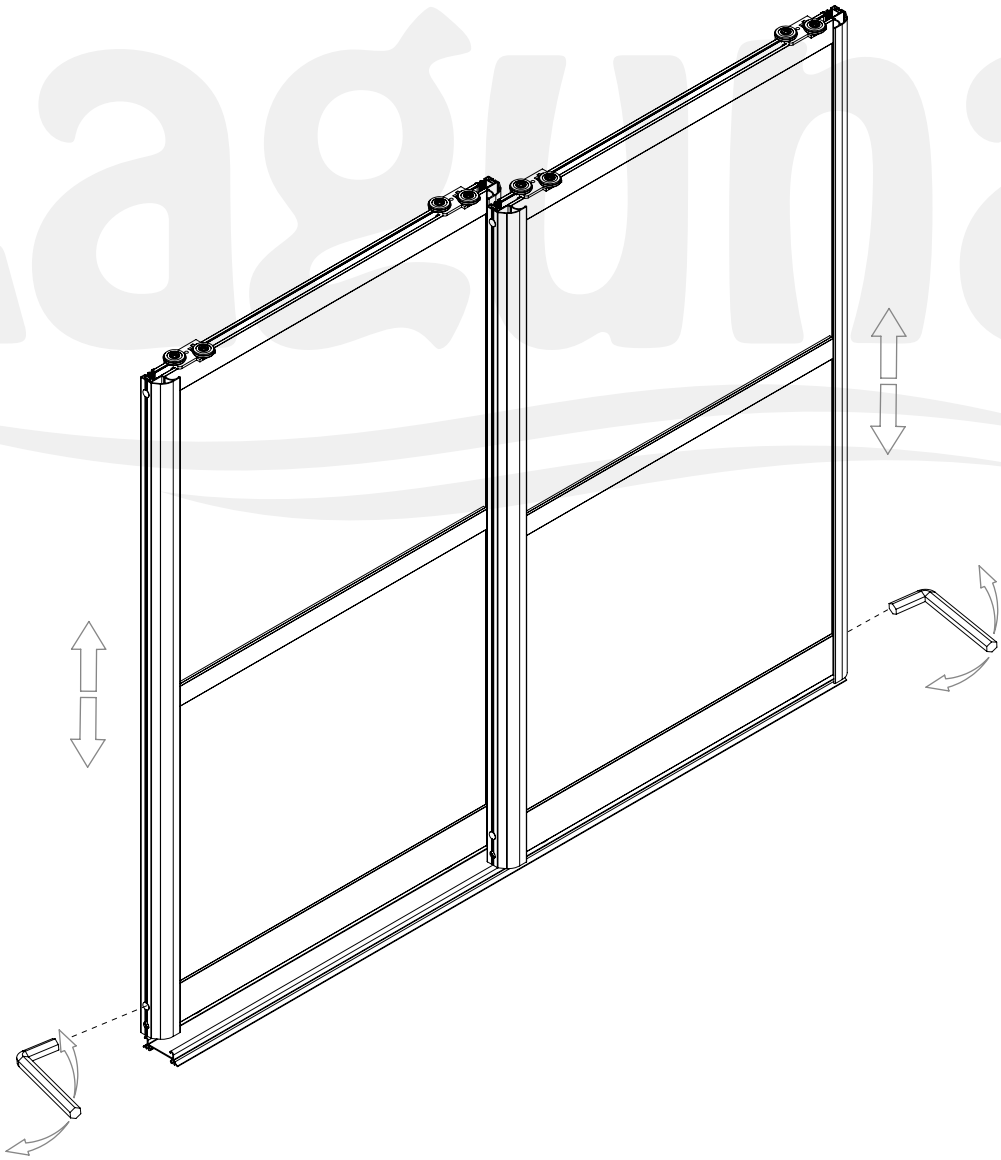

Laguna®
POLSKA FABRYKA OKUĆ
POLISH HARDWARE FACTORY

Producent zastrzega sobie prawo dokonywania zmian wymiarów, kolorów, opisów we wszystkich produktach bez wcześniejszego zawiadomienia i podania przyczyny.

Producer has the rights to change the dimensions, colors, instructions in all products without any notice.

TWIN EPSILON

na torze RAMA
lower track RAMA

40 kg | Rama | PŁYTA | BOARD 10 mm | LUSTRO / MIRROR 4, 6 mm

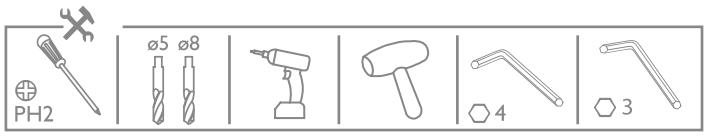

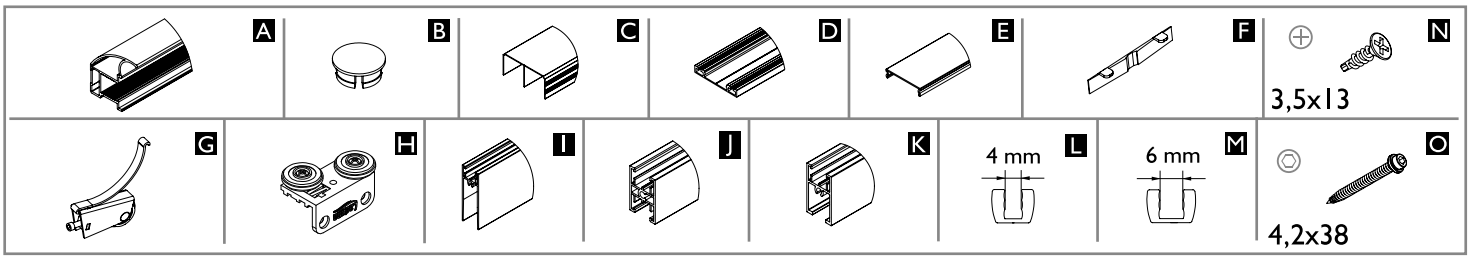

	Liczba skrzydeł n / Quantity of doors n	n = 2	n = 3	n = 4	n = 5	n = 6	n = 7	n = 8
8, 10 mm PŁYTA | BOARD	Wysokość płyty hP [mm] / Board height hP [mm]	hP = H-104						
	Szerokość płyty bP [mm] / Board width bP [mm]	bP=(S+14)/2	bP=(S+41)/3	bP=(S+68)/4	bP=(S+96)/5	bP=(S+123)/6	bP=(S+150)/7	bP=(S+177)/8
	Długość ramiaka dolnego, górnego oraz łącznika R [mm] Upper, lower rail and connector lenght R [mm]	R = bP-23						
	Długość rączki LR [mm] / Handle lenght LR [mm]	LR = H-40						
4, 6 mm LUSTRO / MIRROR	Wysokość lustra hL [mm] / Mirror height hL [mm]	hL = H-107						
	Szerokość lustra bL [mm] / Mirror width bL [mm]	bL=(S+8)/2	bL=(S+32)/3	bL=(S+57)/4	bL=(S+81)/5	bL=(S+105)/6	bL=(S+129)/7	bL=(S+153)/8
	Długość ramiaka dolnego, górnego oraz łącznika R [mm] Długość ramiaka dolnego, górnego oraz łącznika R [mm]	R = bL-20						
	Długość rączki LR [mm] / Handle lenght LR [mm]	LR = H-40						

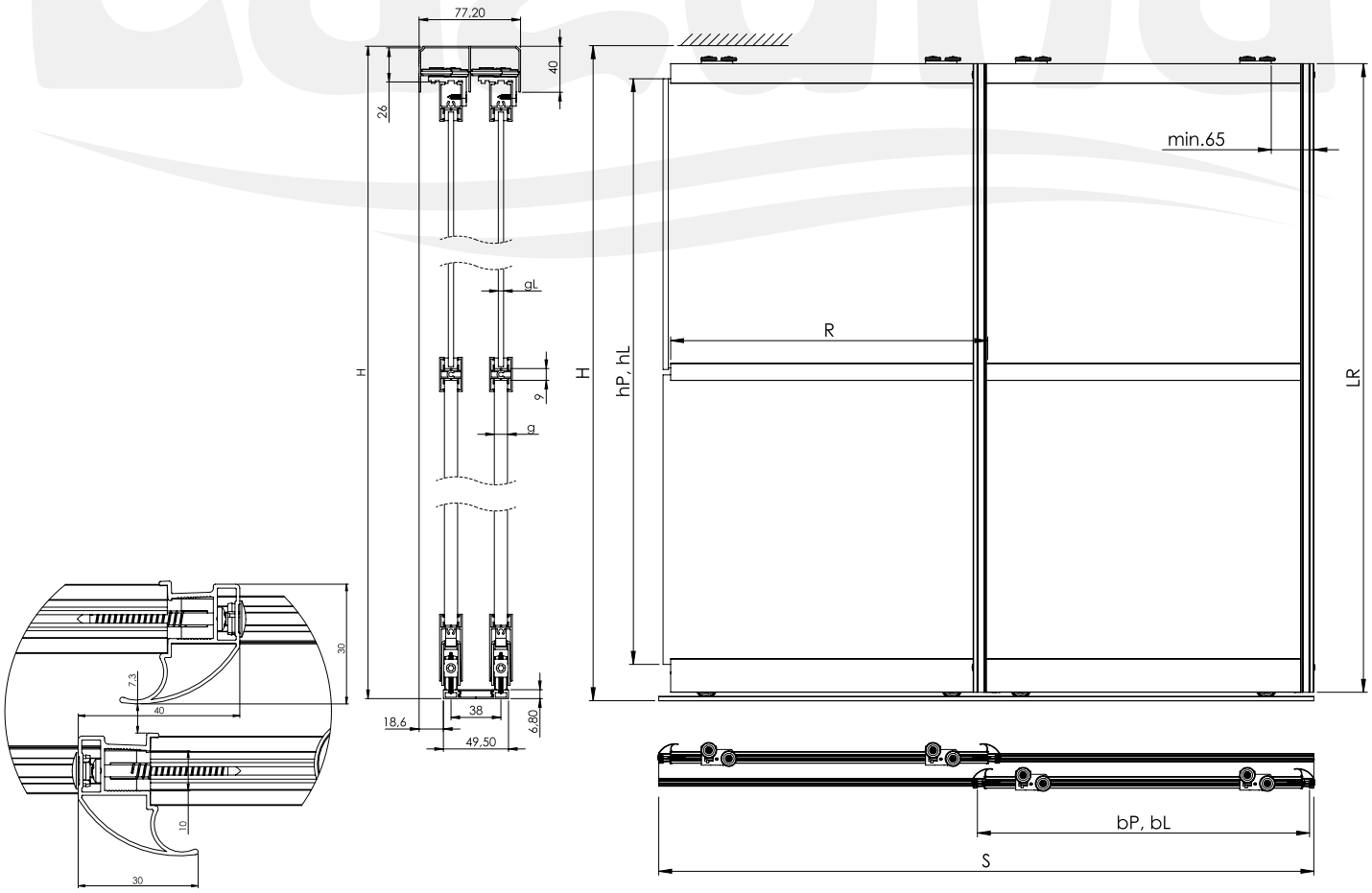

Producent zastrzega sobie prawo dokonywania zmian wymiarów, kolorów, opisów we wszystkich produktach bez wcześniejszego zawiadomienia i podania przyczyny.
Producer has the rights to change the dimensions, colors, instructions in all products without any notice.

A, B, I, O

1

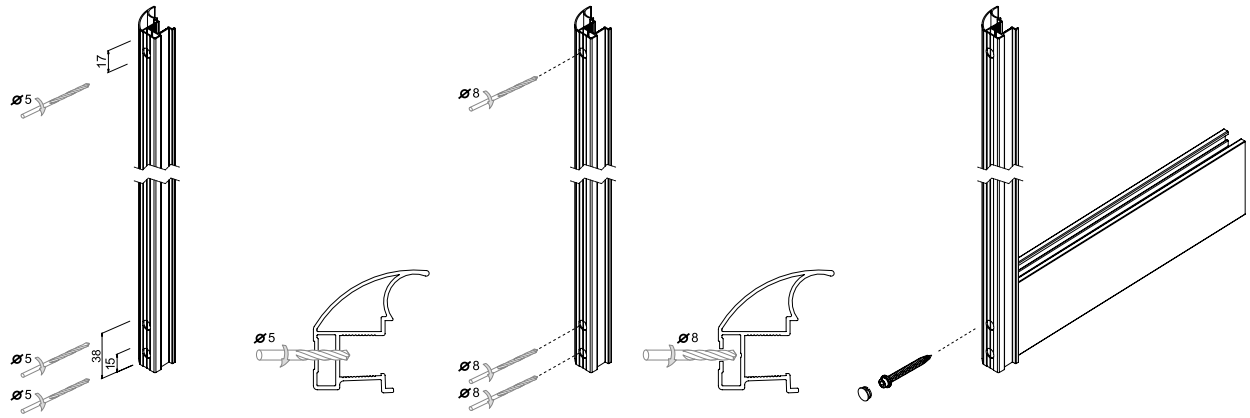

2.1

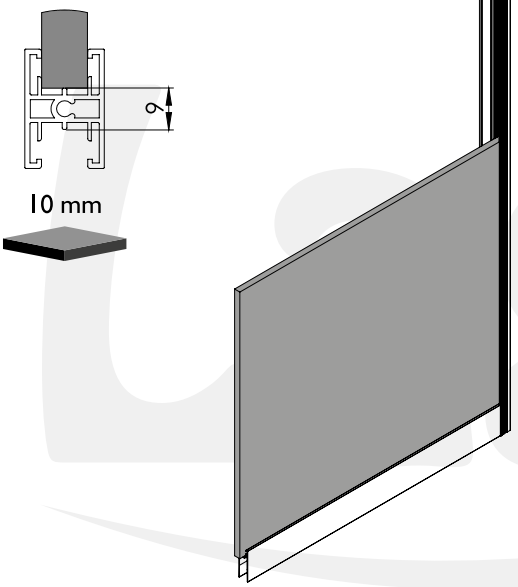

4 mm 6 mm

L, M

2.2

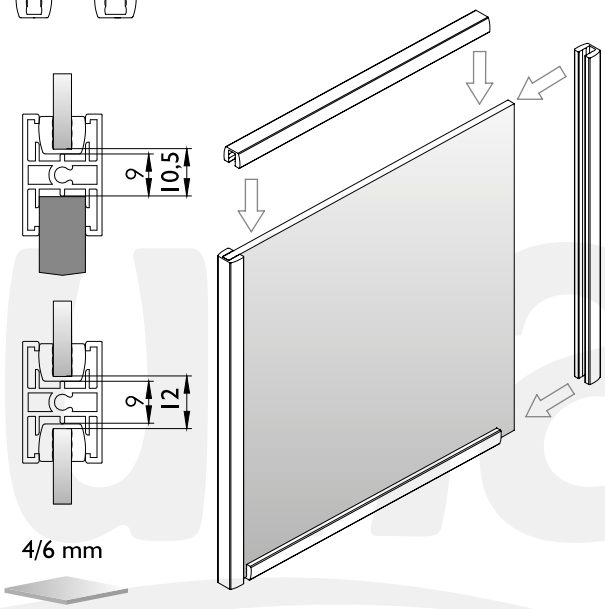

3

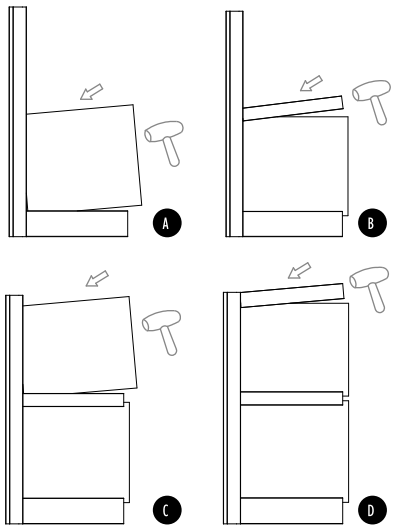

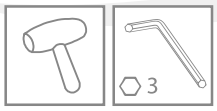

A, B, O

4

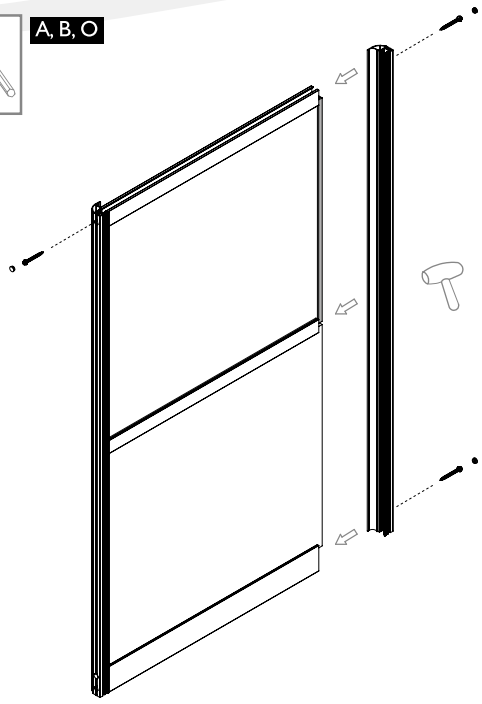

Laguna®
POLSKA FABRYKA OKUĆ
POLISH HARDWARE FACTORY

Producent zastrzega sobie prawo dokonywania zmian wymiarów, kolorów, opisów we wszystkich produktach bez wcześniejszego zawiadomienia i podania przyczyny.

Producer has the rights to change the dimensions, colors, instructions in all products without any notice.

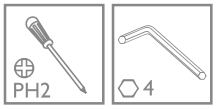

G, H, N

5

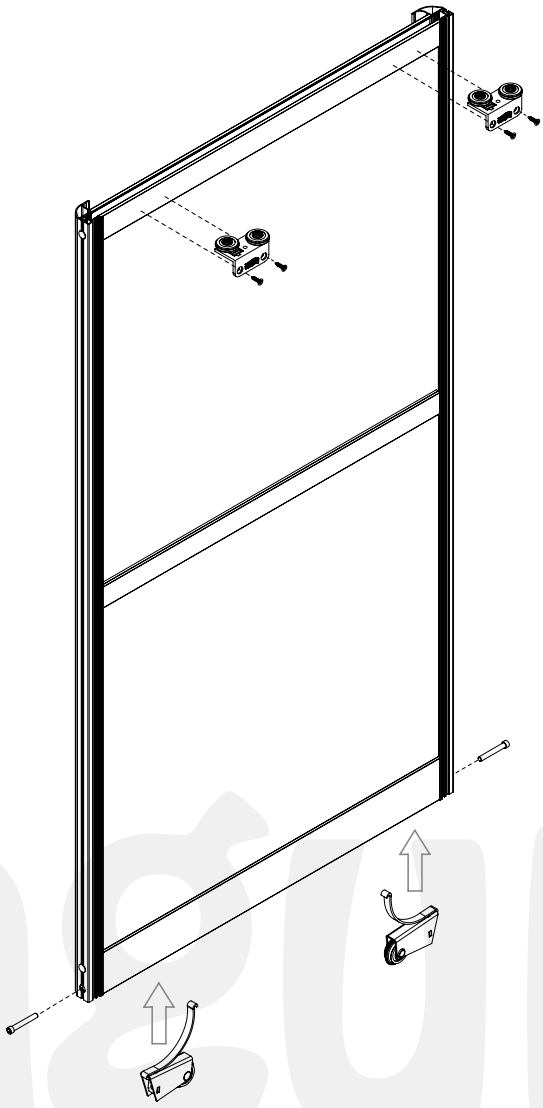

C, D, F

6

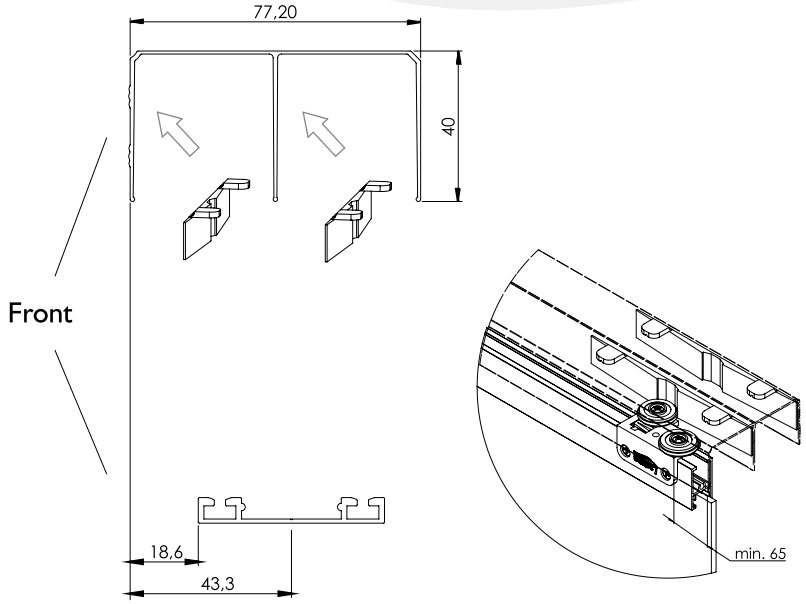

D, E

7

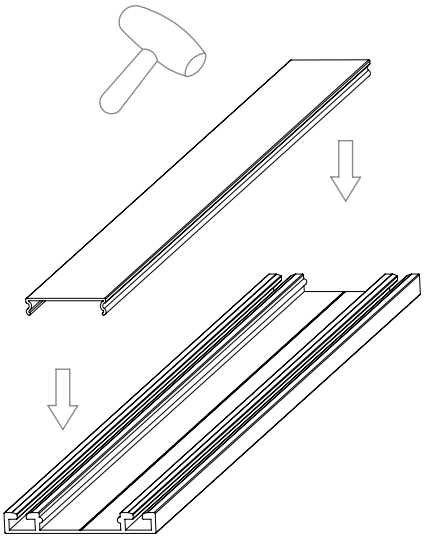

Producent zastrzega sobie prawo dokonywania zmian wymiarów, kolorów, opisów we wszystkich produktach bez wcześniejszego zawiadomienia i podania przyczyny.

Producer has the rights to change the dimensions, colors, instructions in all products without any notice.

8

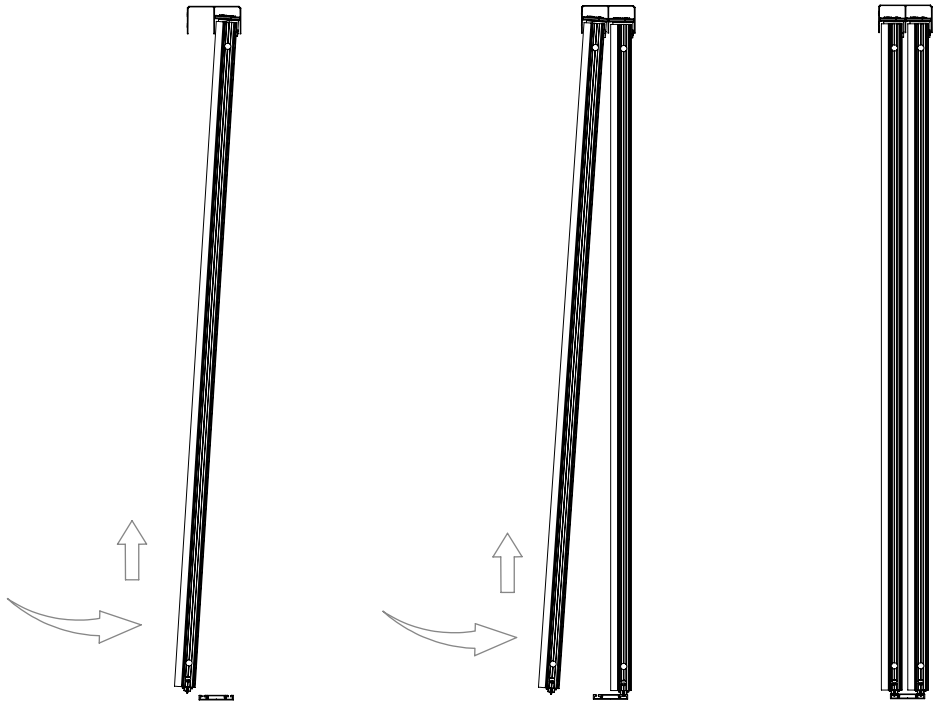

9

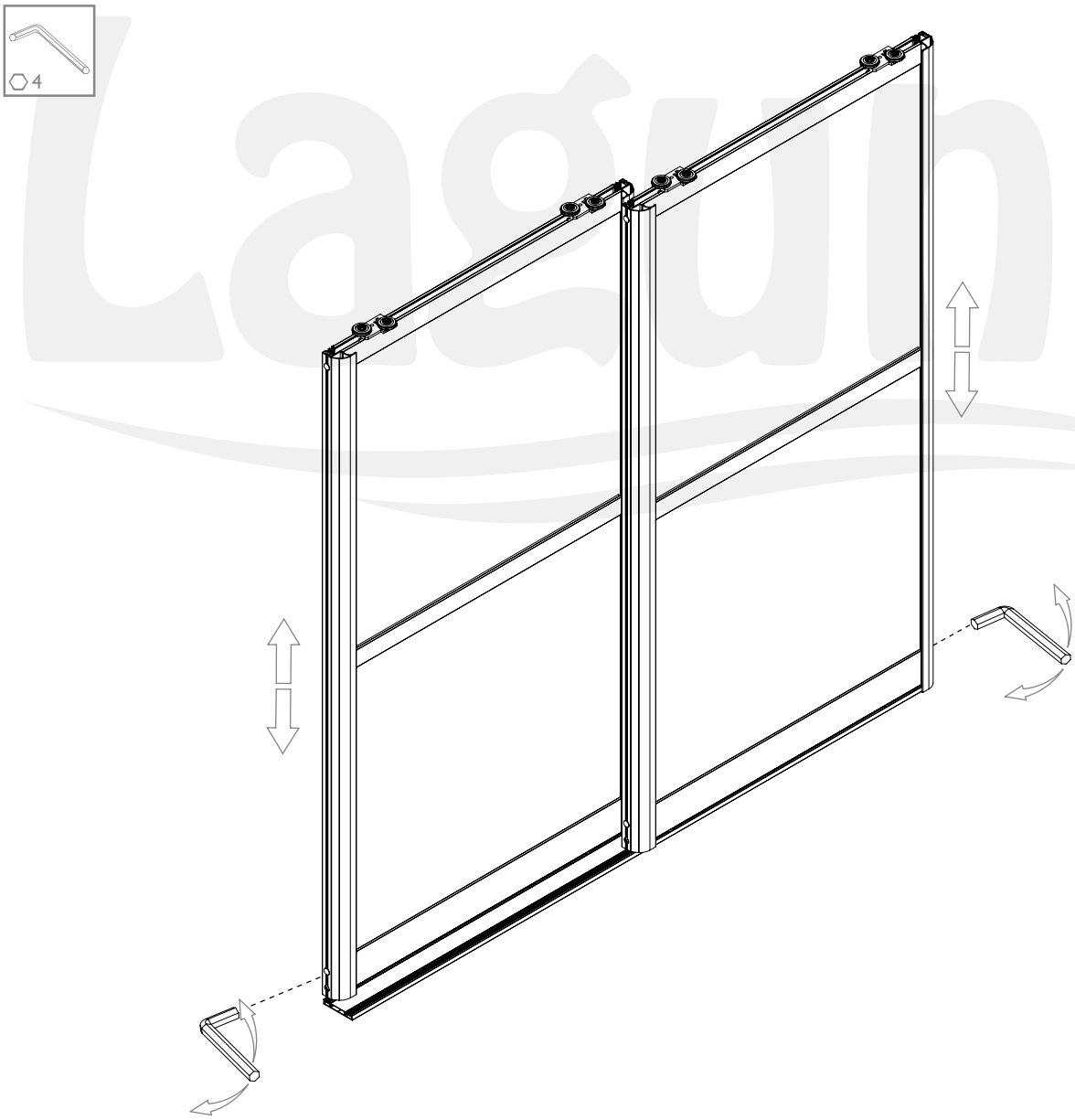

Laguna
POLSKA FABRYKA OKUĆ
POLISH HARDWARE FACTORY

Producent zastrzega sobie prawo dokonywania zmian wymiarów, kolorów, opisów we wszystkich produktach bez wcześniejszego zawiadomienia i podania przyczyny.

Producer has the rights to change the dimensions, colors, instructions in all products without any notice.

TWIN LAMBDA

na torze GAMA
lower track GAMA

40 kg

Gama
Gama 2

PŁYTA | BOARD 10 mm

LUSTRO / MIRROR 4/6 mm

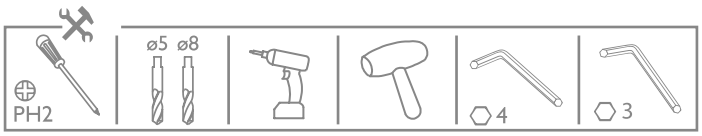

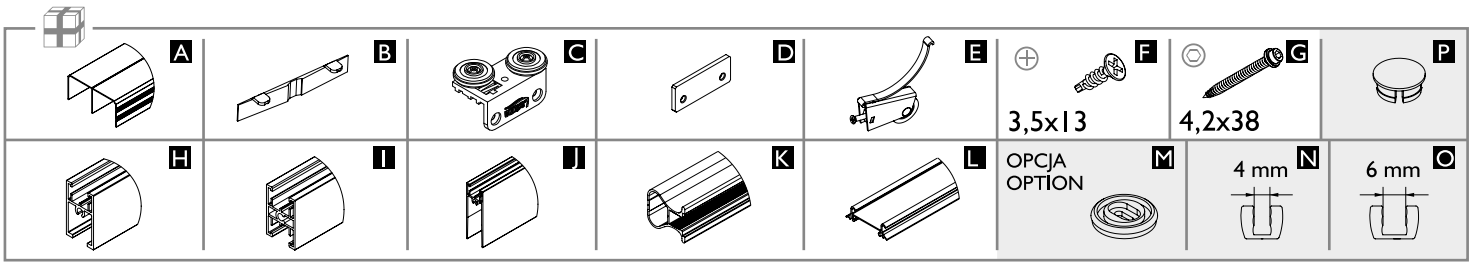

	Liczba skrzydeł n / Quantity of doors n	n = 2	n = 3	n = 4	n = 5	n = 6	n = 7	n = 8
10 mm PŁYTA | BOARD	Wysokość płyty hP [mm] / Board height hP [mm]	hP = H-111						
	Szerokość płyty bP [mm] / Board width bP [mm]	bP=(S-34)/2	bP=(S-31)/3	bP=(S-28)/4	bP=(S-25)/5	bP=(S-23)/6	bP=(S-19)/7	bP=(S-16)/8
	Długość ramiaka dolnego, górnego oraz łącznika R [mm] Upper, lower rail and connector lenght R [mm]	R = bP-23						
	Długość rączki LR [mm] / Handle lenght LR [mm]	LR = H-47						
4, 6 mm LUSTRO / MIRROR	Wysokość lustra hL [mm] / Mirror height hL [mm]	hL = H-114						
	Szerokość lustra bL [mm] / Mirror width bL [mm]	bL=(S-40)/2	bL=(S-40)/3	bL=(S-40)/4	bL=(S-40)/5	bL=(S-40)/6	bL=(S-40)/7	bL=(S-40)/8
	Długość ramiaka dolnego, górnego oraz łącznika R [mm] Długość ramiaka dolnego, górnego oraz łącznika R [mm]	R = bL-20						
	Długość rączki LR [mm] / Handle lenght LR [mm]	LR = H-47						

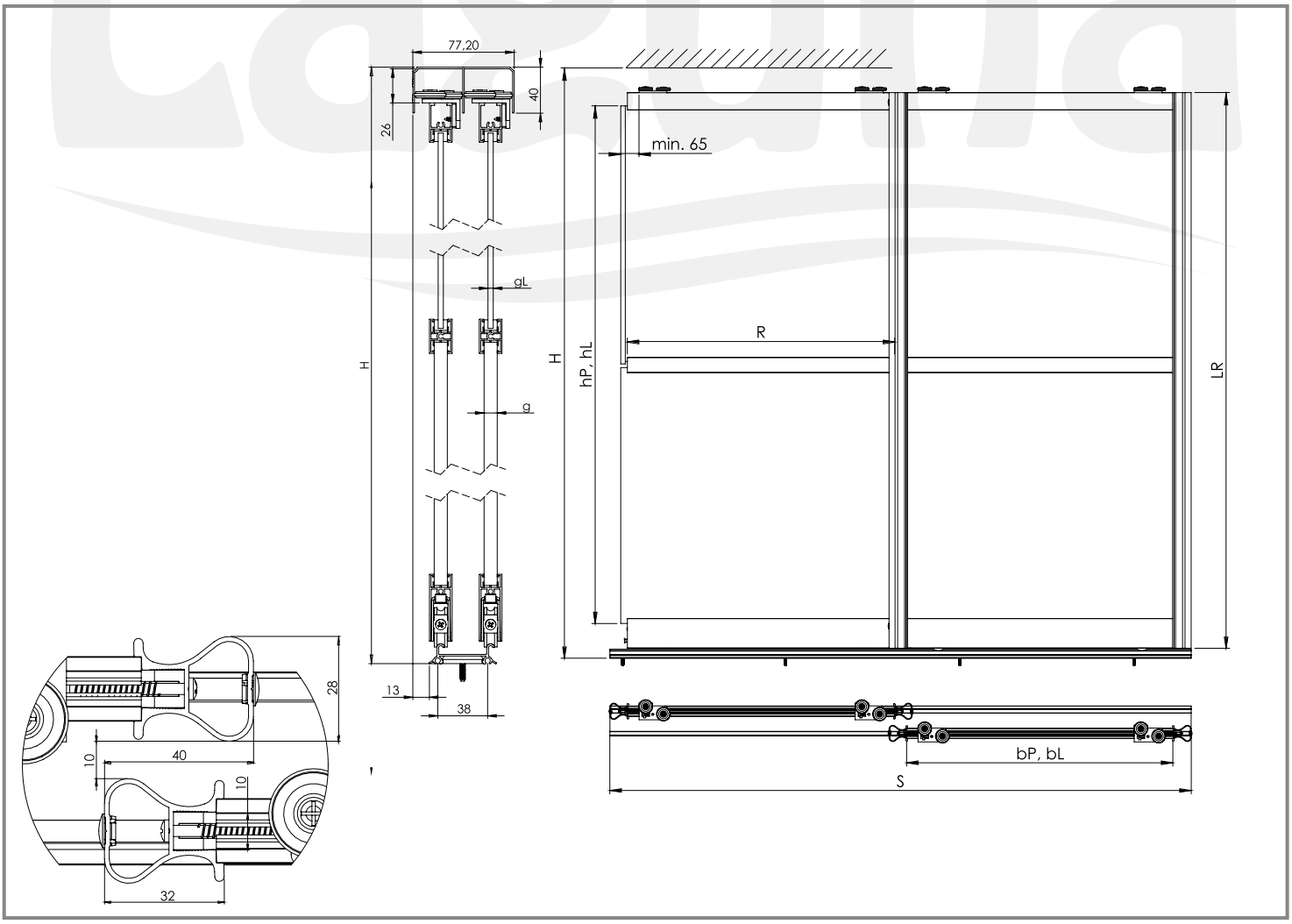

Producent zastrzega sobie prawo dokonywania zmian wymiarów, kolorów, opisów we wszystkich produktach bez wcześniejszego zawiadomienia i podania przyczyny.
Producer has the rights to change the dimensions, colors, instructions in all products without any notice.

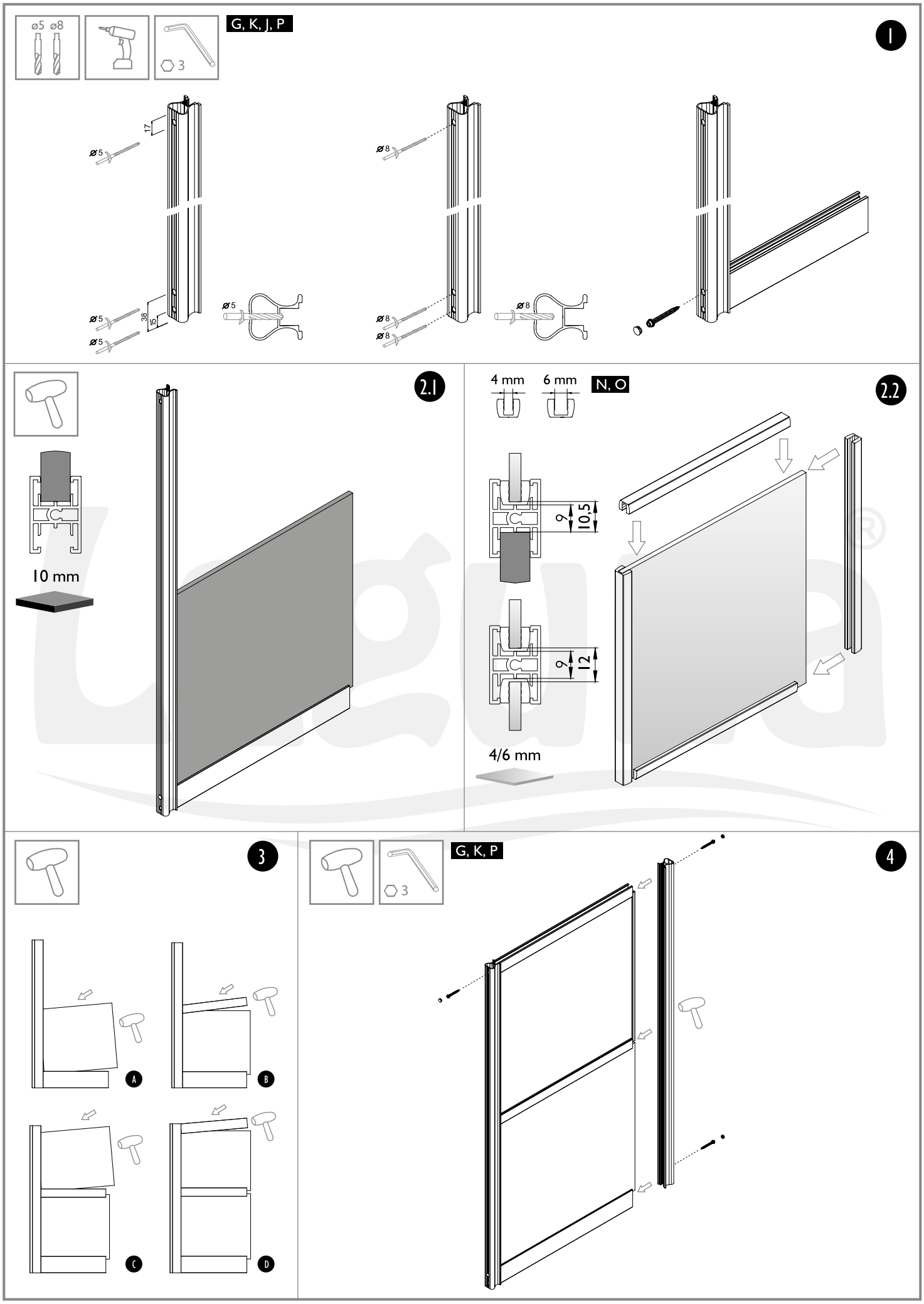

Laguna
POLSKA FABRYKA OKUĆ
POLISH HARDWARE FACTORY

Producent zastrzega sobie prawo dokonywania zmian wymiarów, kolorów, opisów we wszystkich produktach bez wcześniejszego zawiadomienia i podania przyczyny.

Producer has the rights to change the dimensions, colors, instructions in all products without any notice.

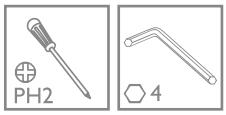

C, D, E, F

5

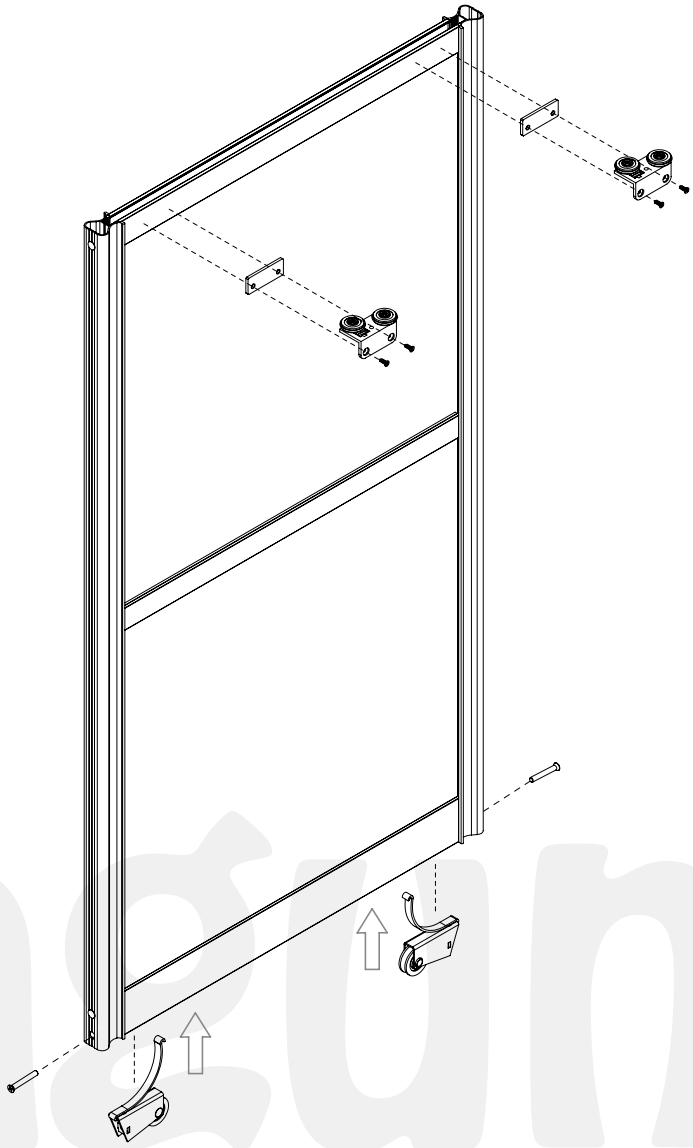

A, L, M

6

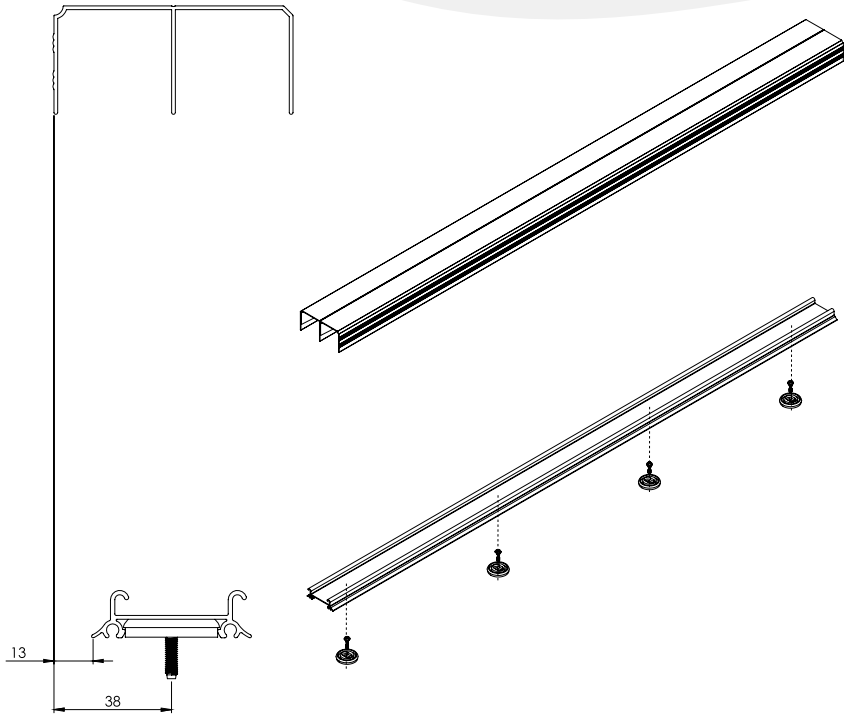

B

7

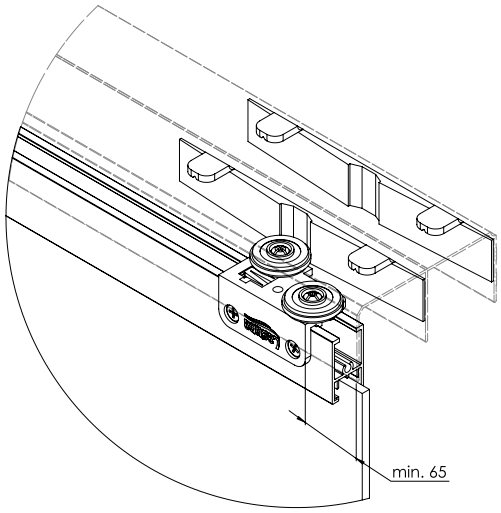

Producent zastrzega sobie prawo dokonywania zmian wymiarów, kolorów, opisów we wszystkich produktach bez wcześniejszego zawiadomienia i podania przyczyny.

Producer has the rights to change the dimensions, colors, instructions in all products without any notice.

8

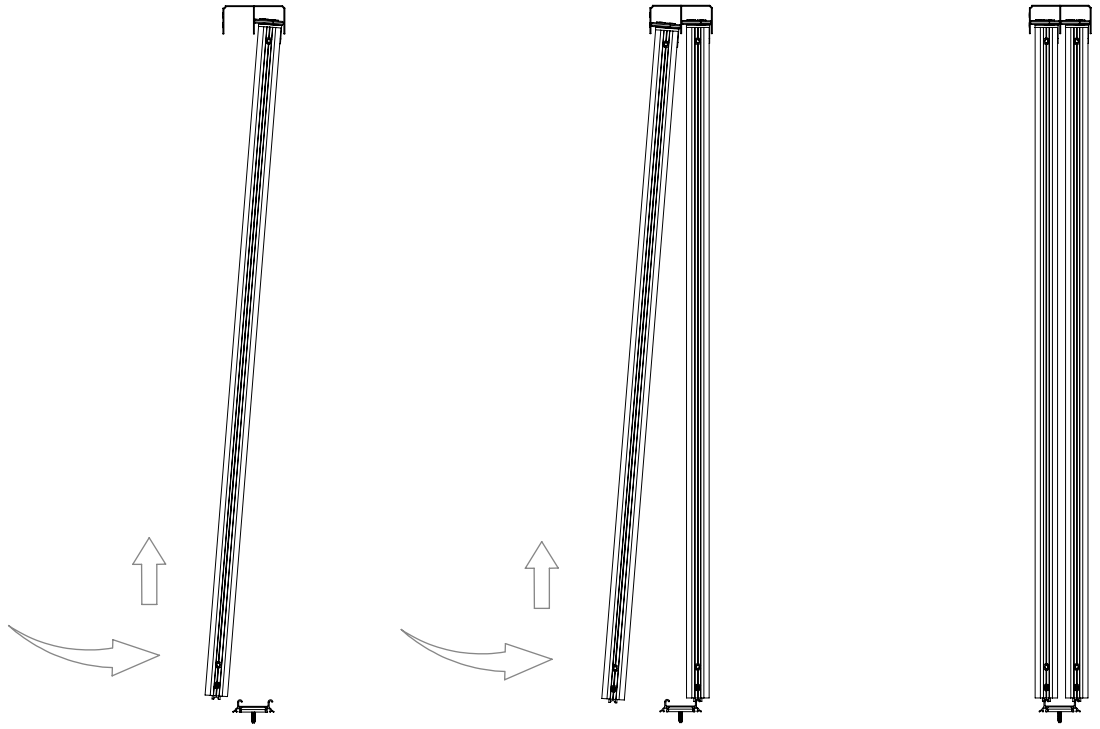

9

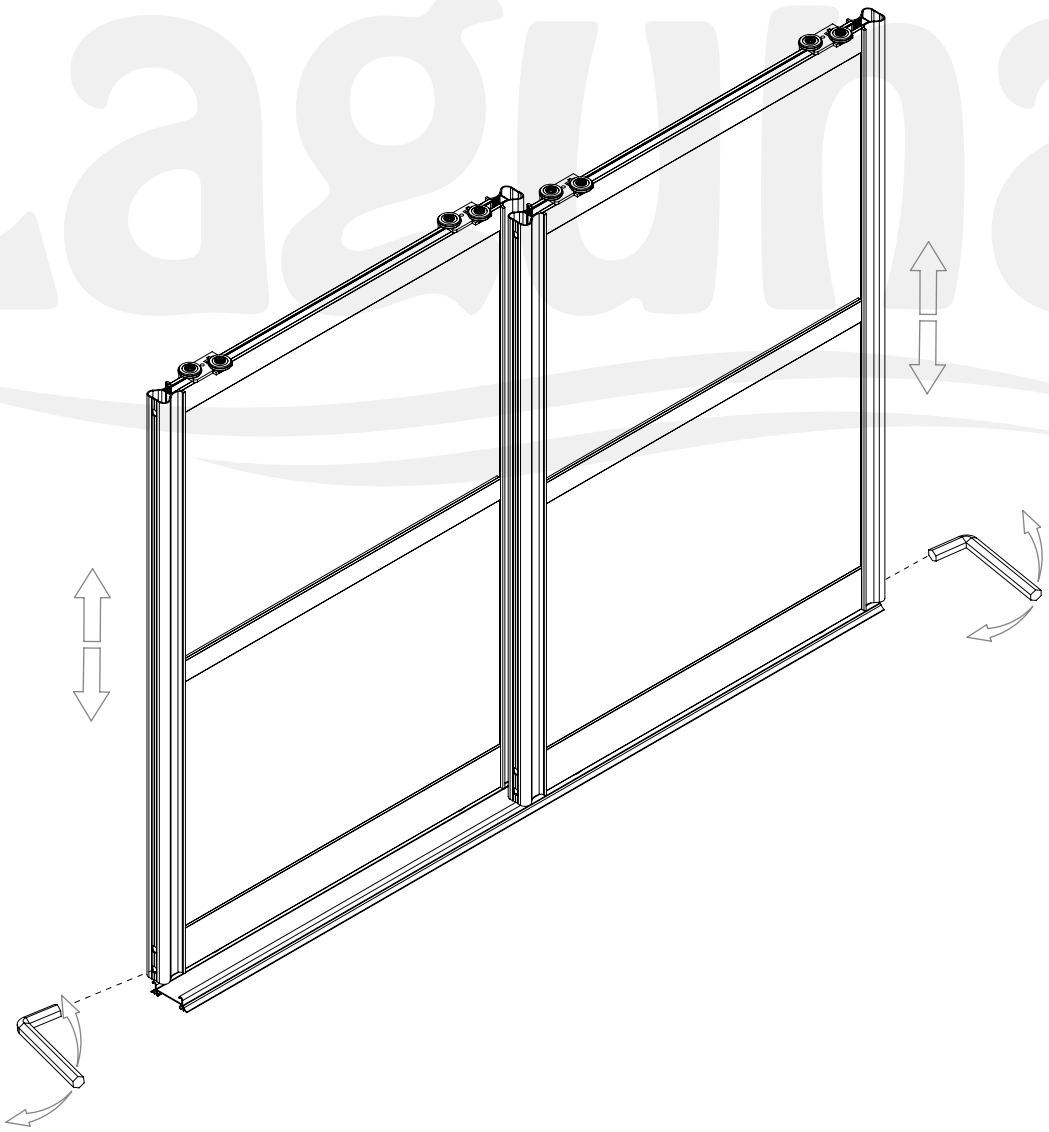

Laguna®
POLSKA FABRYKA OKUĆ
POLISH HARDWARE FACTORY

Producent zastrzega sobie prawo dokonywania zmian wymiarów, kolorów, opisów we wszystkich produktach bez wcześniejszego zawiadomienia i podania przyczyny.

Producer has the rights to change the dimensions, colors, instructions in all products without any notice.

TWIN LAMBDA

na torze RAMA
lower track RAMA

40 kg | Rama | PŁYTA | BOARD 10 mm | LUSTRO / MIRROR 4/6 mm

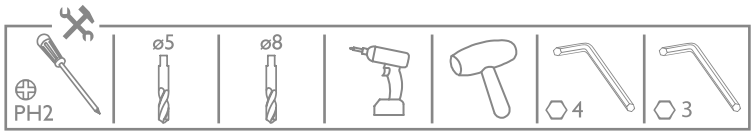

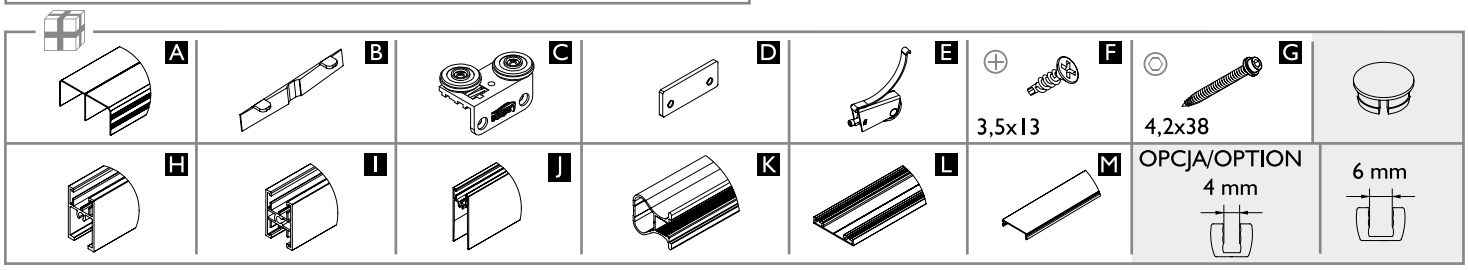

	Liczba skrzydeł n / Quantity of doors n	n = 2	n = 3	n = 4	n = 5	n = 6	n = 7	n = 8
10 mm PŁYTA | BOARD	Wysokość płyty hP [mm] / Board height hP [mm]	hP = H-104						
	Szerokość płyty bP [mm] / Board width bP [mm]	bP=(S-34)/2	bP=(S-31)/3	bP=(S-28)/4	bP=(S-25)/5	bP=(S-23)/6	bP=(S-19)/7	bP=(S-16)/8
	Długość ramiaka dolnego, górnego oraz łącznika R [mm] Upper, lower rail and connector lenght R [mm]	R = bP-23						
	Długość rączki LR [mm] / Handle lenght LR [mm]	LR = H-40						
4, 6 mm LUSTRO / MIRROR	Wysokość lustra/szkła hL [mm] / Mirror height hL [mm]	hL = H-107						
	Szerokość lustra/szkła bL [mm] / Mirror width bL [mm]	bL=(S-40)/2	bL=(S-40)/3	bL=(S-40)/4	bL=(S-40)/5	bL=(S-40)/6	bL=(S-40)/7	bL=(S-40)/8
	Długość ramiaka dolnego, górnego oraz łącznika R [mm] Upper, lower rail and connector lenght R [mm]	R = bL-20						
	Długość rączki LR [mm] / Handle lenght LR [mm]	LR = H-40						

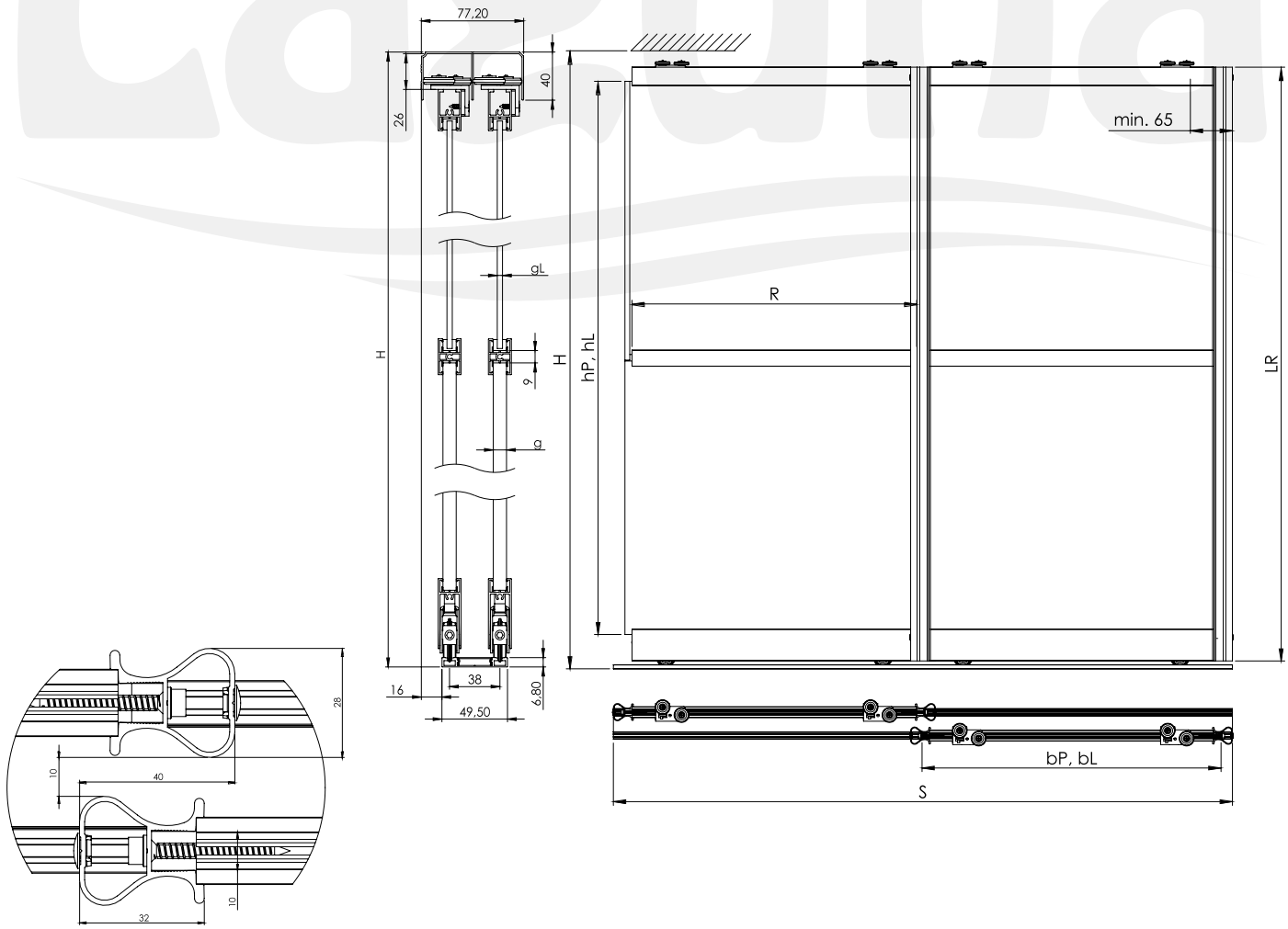

Producent zastrzega sobie prawo dokonywania zmian wymiarów, kolorów, opisów we wszystkich produktach bez wcześniejszego zawiadomienia i podania przyczyny.
Producer has the rights to change the dimensions, colors, instructions in all products without any notice.

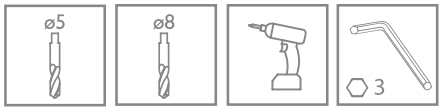

G, K

1

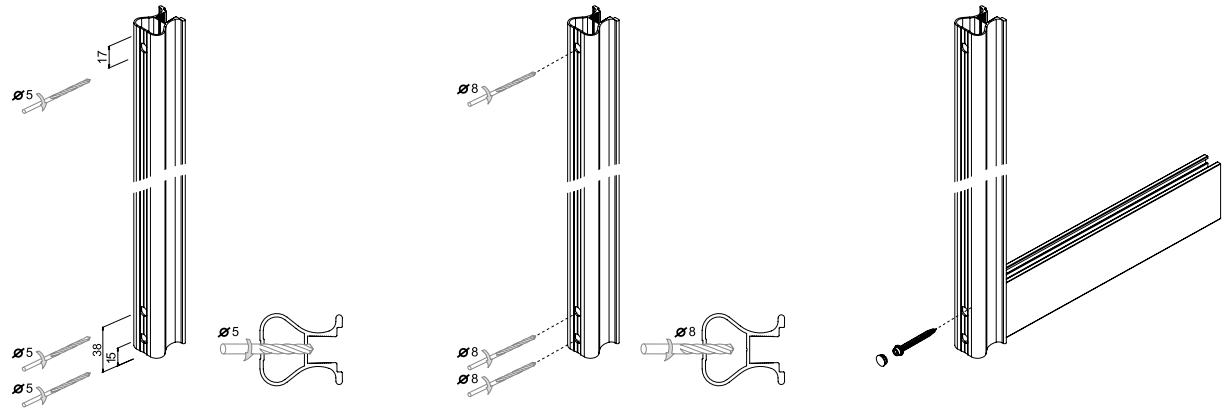

2.1

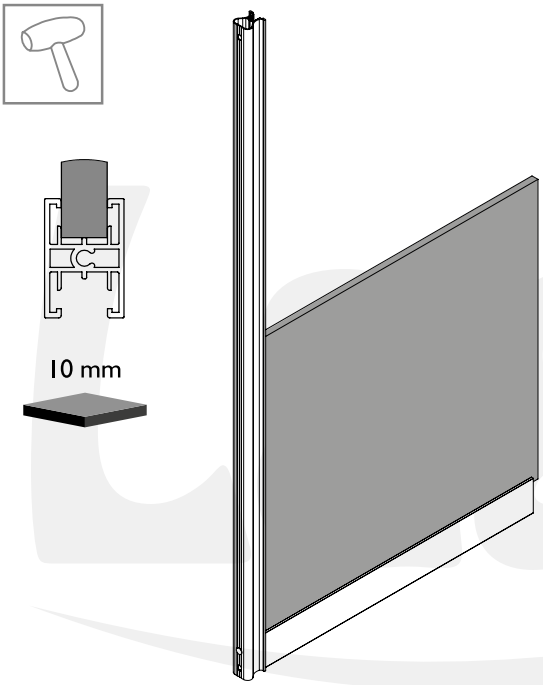

2.2

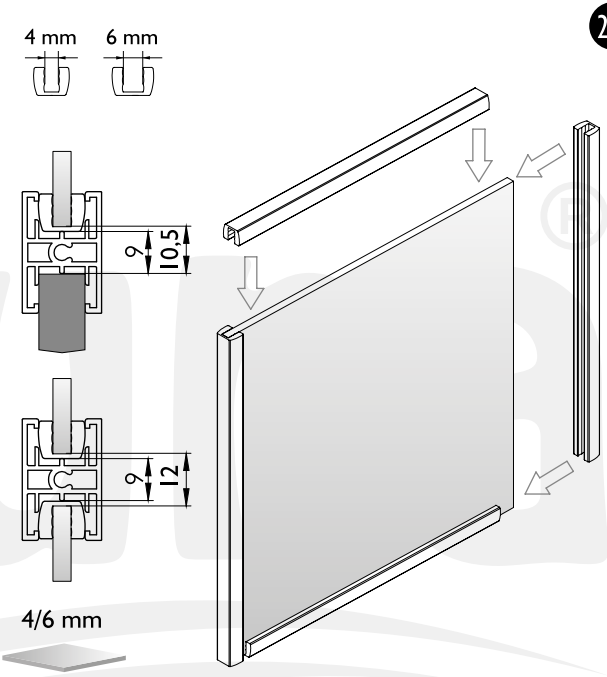

3

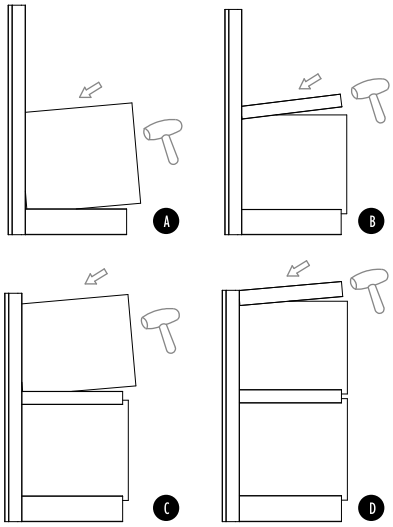

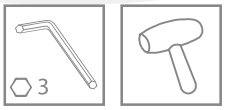

G, K

4

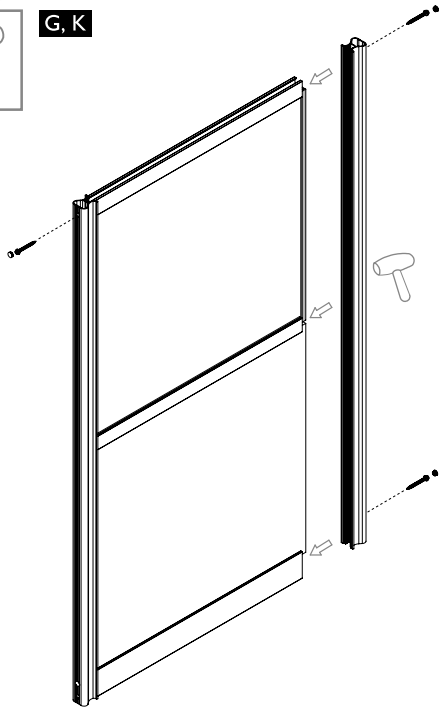

Laguna
POLSKA FABRYKA OKUĆ
POLISH HARDWARE FACTORY

Producent zastrzega sobie prawo dokonywania zmian wymiarów, kolorów, opisów we wszystkich produktach bez wcześniejszego zawiadomienia i podania przyczyny.

Producer has the rights to change the dimensions, colors, instructions in all products without any notice.

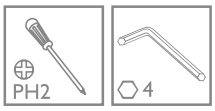

5

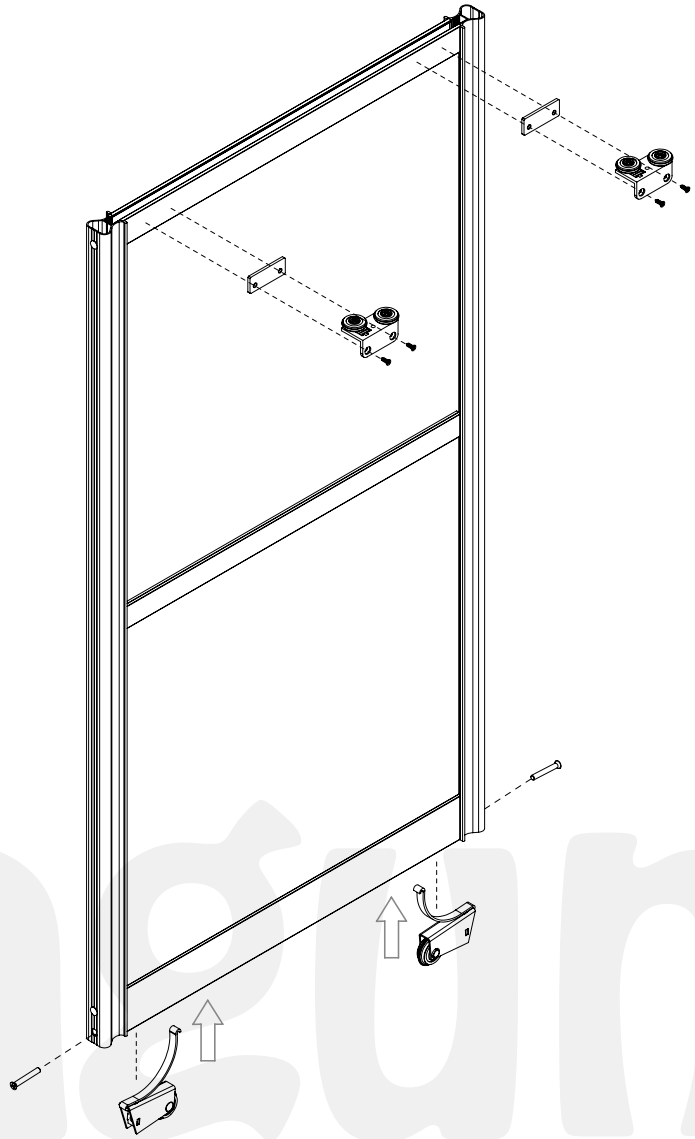

6

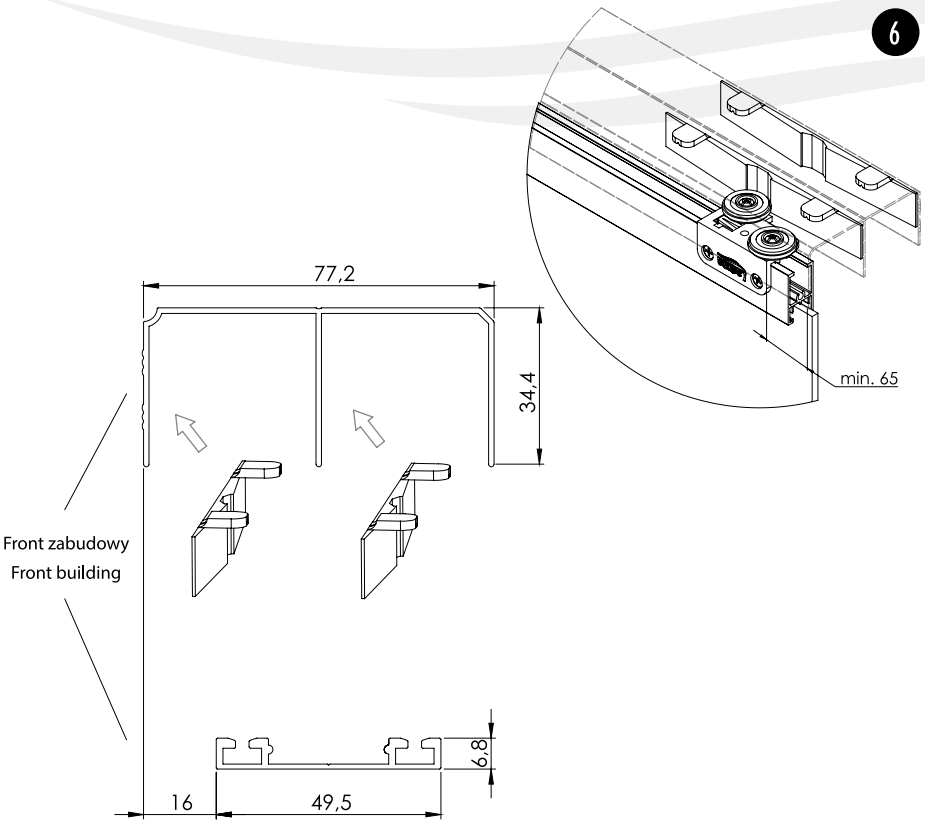

7

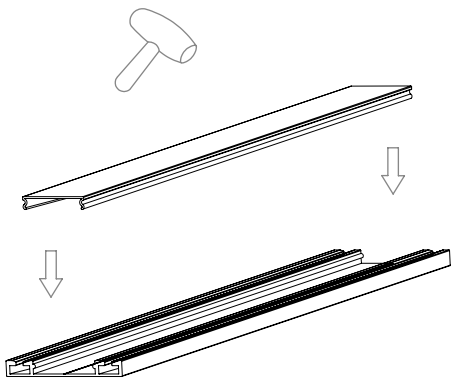

Producent zastrzega sobie prawo dokonywania zmian wymiarów, kolorów, opisów we wszystkich produktach bez wcześniejszego zawiadomienia i podania przyczyny.
Producer has the rights to change the dimensions, colors, instructions in all products without any notice.

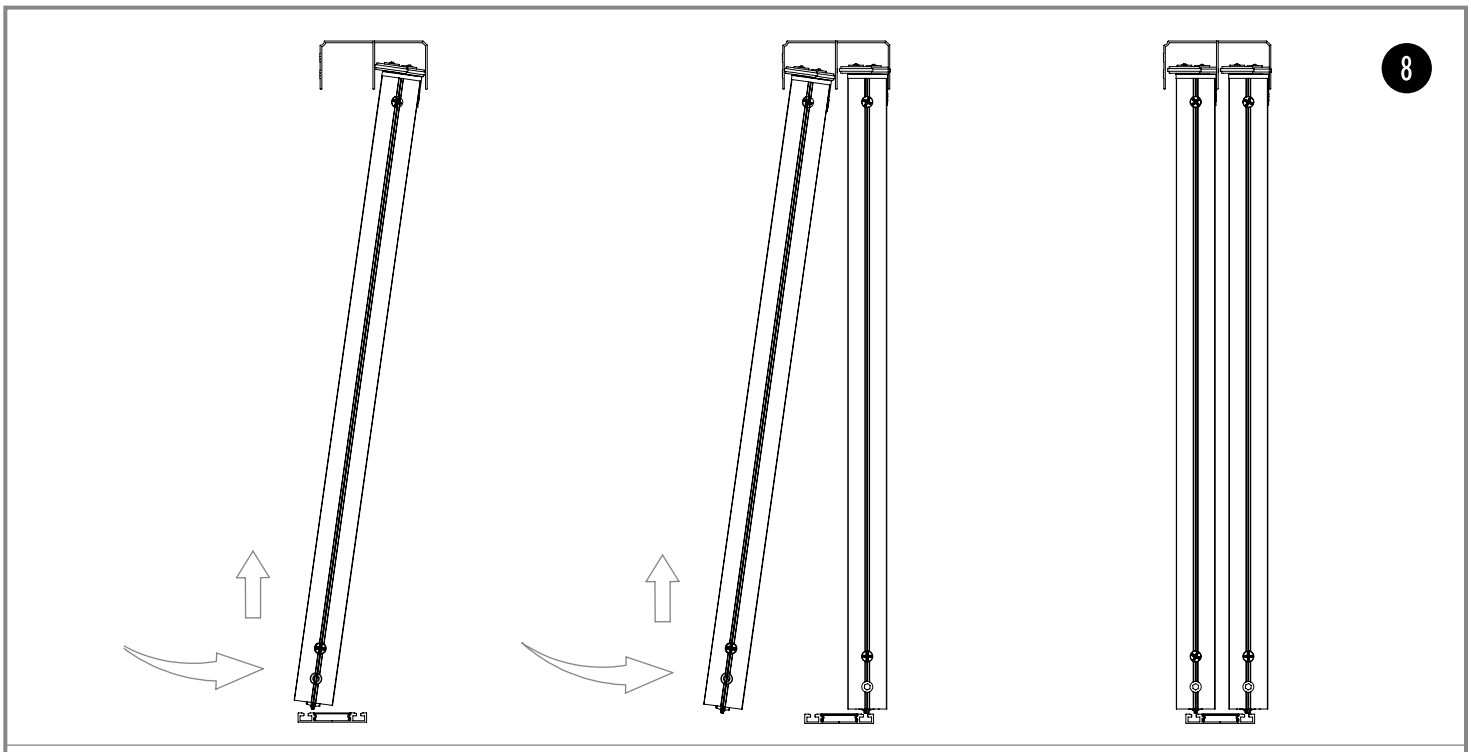

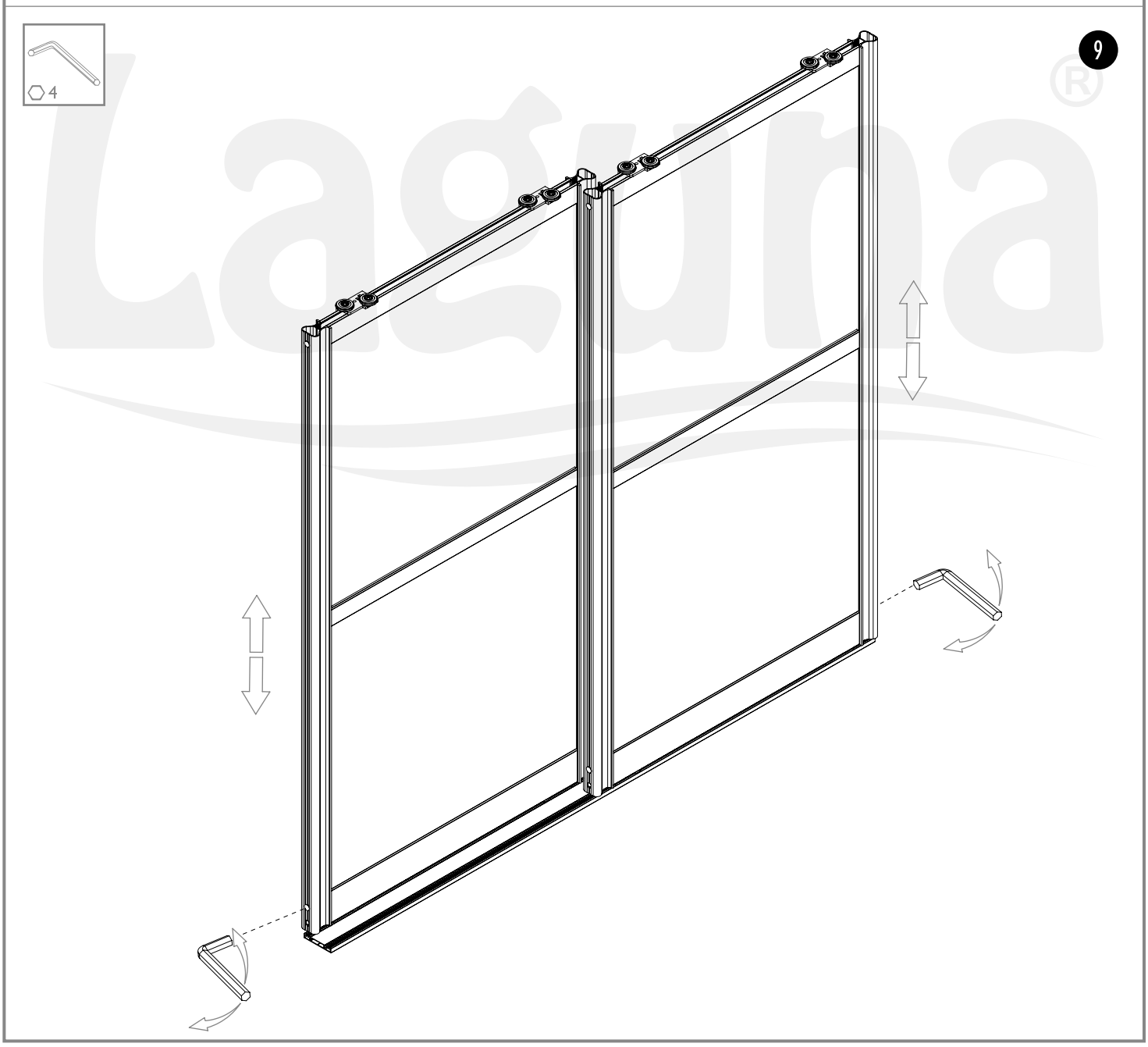

Laguna®
POLSKA FABRYKA OKUĆ
POLISH HARDWARE FACTORY

Producent zastrzega sobie prawo dokonywania zmian wymiarów, kolorów, opisów we wszystkich produktach bez wcześniejszego zawiadomienia i podania przyczyny.

Producer has the rights to change the dimensions, colors, instructions in all products without any notice.

TWIN GAMA

na torze GAMA
lower track GAMA

40 kg

Gama
Gama 2

PŁYTA | BOARD 10 mm

LUSTRO / MIRROR 4, 6 mm

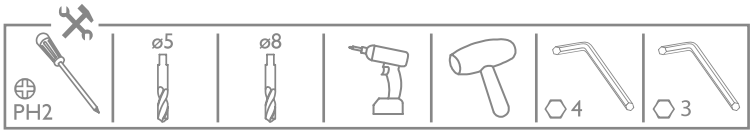

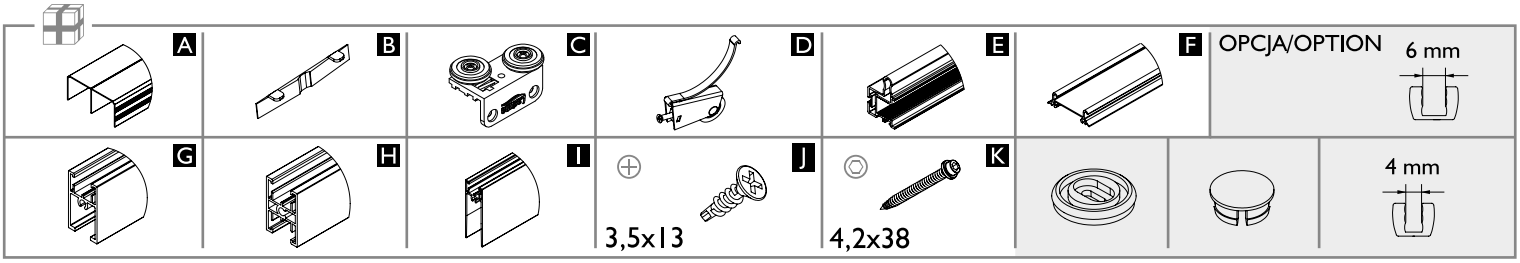

	Liczba skrzydeł n / Quantity of doors n	n = 2	n = 3	n = 4	n = 5	n = 6	n = 7	n = 8
10 mm PŁYTA | BOARD	Wysokość płyty hP [mm] / Board height hP [mm]	hP = H-111						
	Szerokość płyty bP [mm] / Board width bP [mm]	bP=(S+1)/2	bP=(S+14)/3	bP=(S+28)/4	bP=(S+42)/5	bP=(S+56)/6	bP=(S+70)/7	bP=(S+84)/8
	Długość ramiaka dolnego, górnego oraz łącznika R [mm] Upper, lower rail and connector lenght R [mm]	R = bP-23						
	Długość rączki LR [mm] / Handle lenght LR [mm]	LR = H-47						
10 mm + 4/6 mm	Wysokość płyty hP [mm] / Board height hP [mm]	hP = H-111						
	Szerokość płyty bP [mm] / Board width bP [mm]	bP=(S+1)/2	bP=(S+14)/3	bP=(S+28)/4	bP=(S+42)/5	bP=(S+56)/6	bP=(S+70)/7	bP=(S+84)/8
	Długość ramiaka dolnego, górnego oraz łącznika R [mm] Upper, lower rail and connector lenght R [mm]	R = bP-23						
	Wysokość lustra/szkła hL [mm] / Mirror height hL [mm]	hL = H-114						
	Szerokość lustra/szkła bL [mm] / Mirror width bL [mm]	bL=(S-6)/2	bL=(S+5)/3	bL=(S+16)/4	bL=(S+27)/5	bL=(S+38)/6	bL=(S+49)/7	bL=(S+60)/8
	Długość ramiaka dolnego, górnego oraz łącznika R [mm] Upper, lower rail and connector lenght R [mm]	R = bL-20						
	Długość rączki LR [mm] / Handle lenght LR [mm]	LR = H-47						

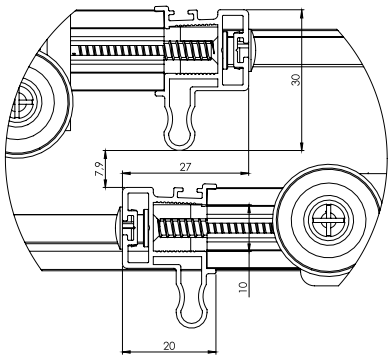

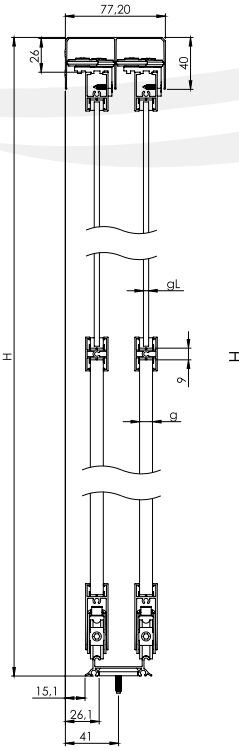

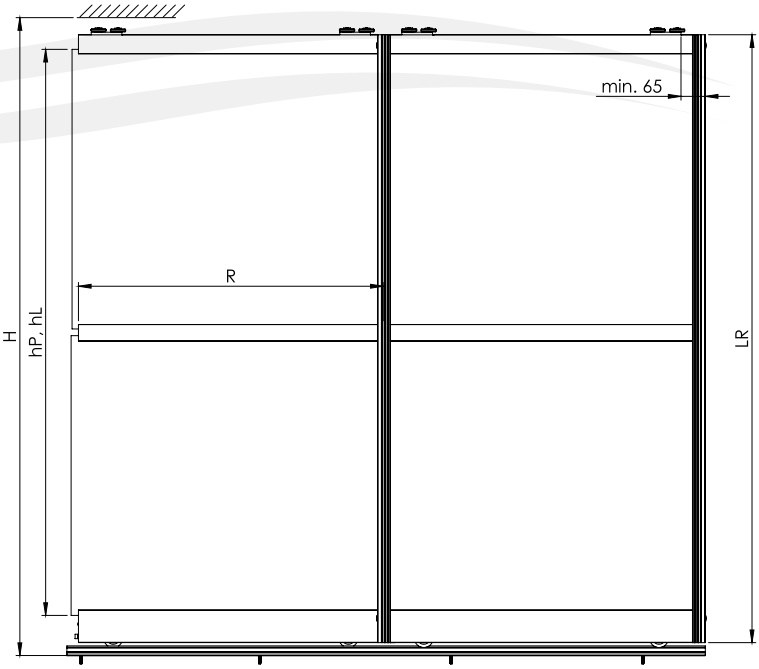

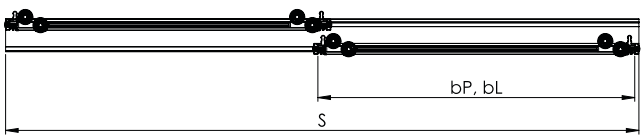

Producent zastrzega sobie prawo dokonywania zmian wymiarów, kolorów, opisów we wszystkich produktach bez wcześniejszego zawiadomienia i podania przyczyny.
Producer has the rights to change the dimensions, colors, instructions in all products without any notice.

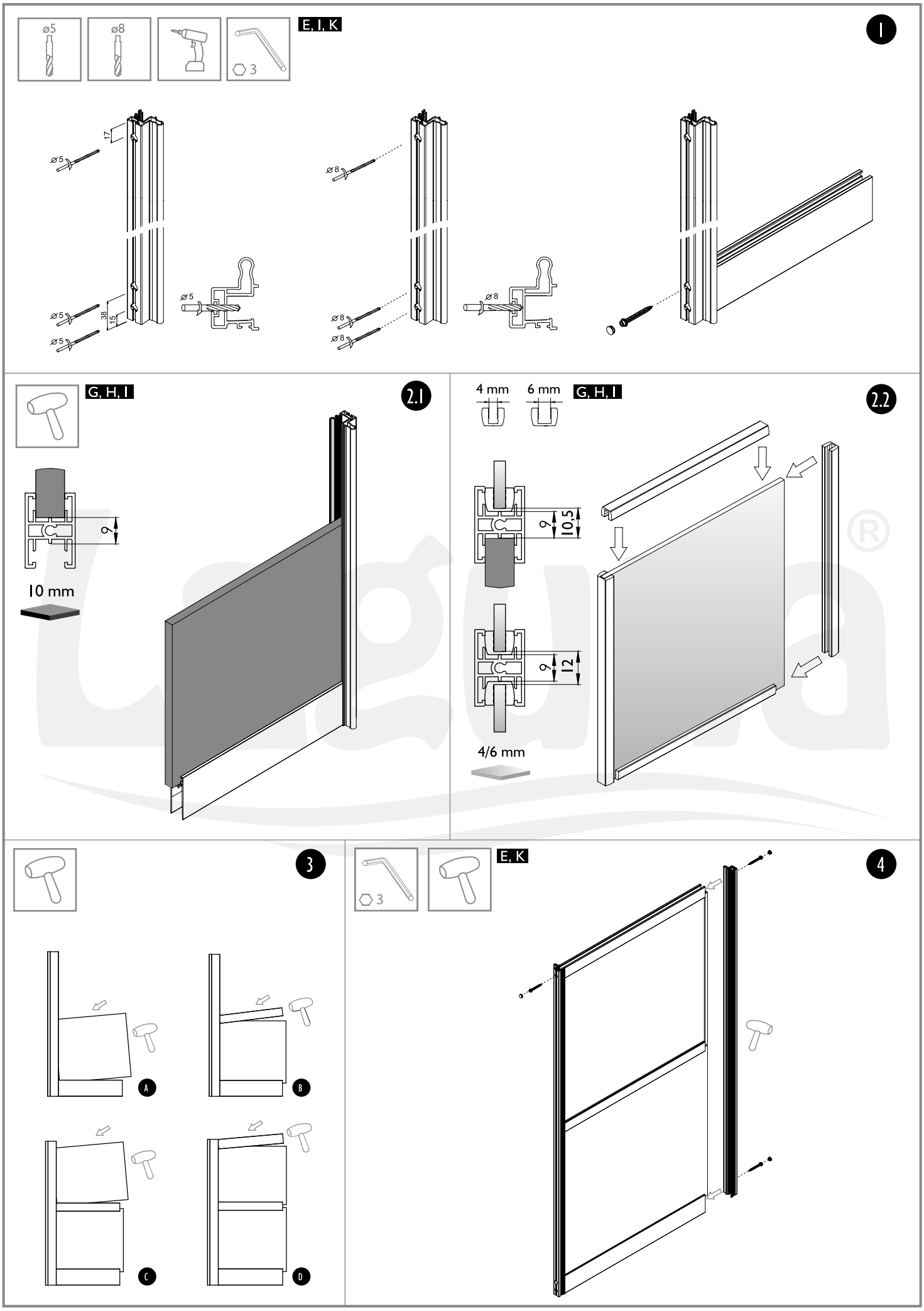

Laguna®
POLSKA FABRYKA OKUĆ
POLISH HARDWARE FACTORY

Producent zastrzega sobie prawo dokonywania zmian wymiarów, kolorów, opisów we wszystkich produktach bez wcześniejszego zawiadomienia i podania przyczyny.

Producer has the rights to change the dimensions, colors, instructions in all products without any notice.

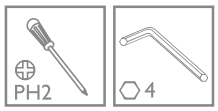

C, D, J

5

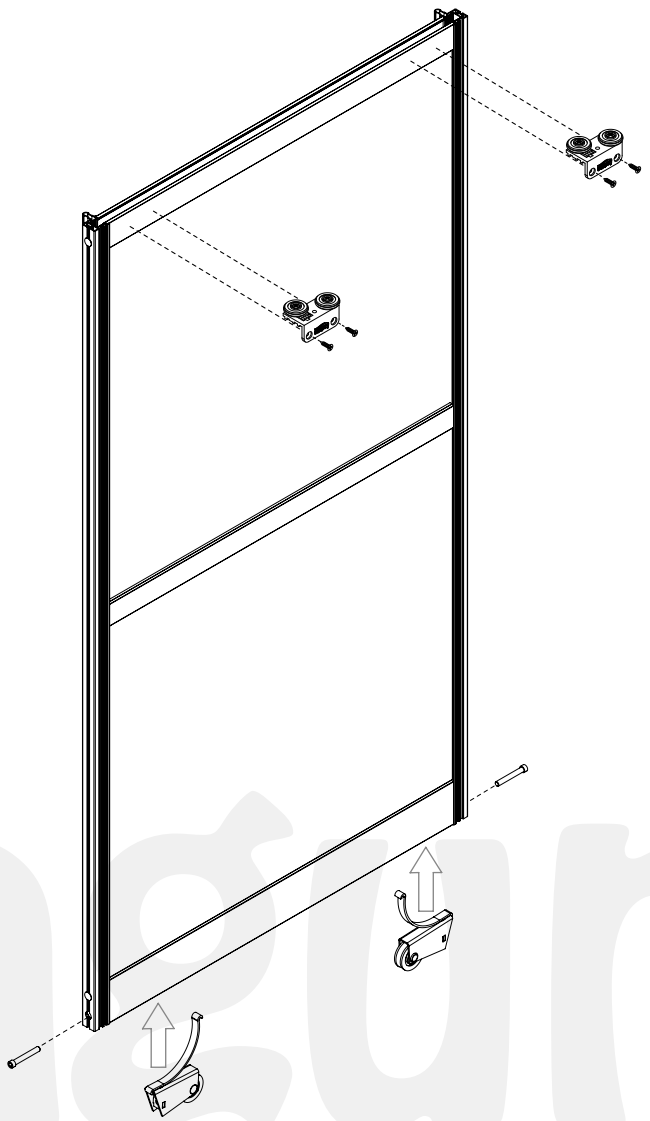

B, F

6

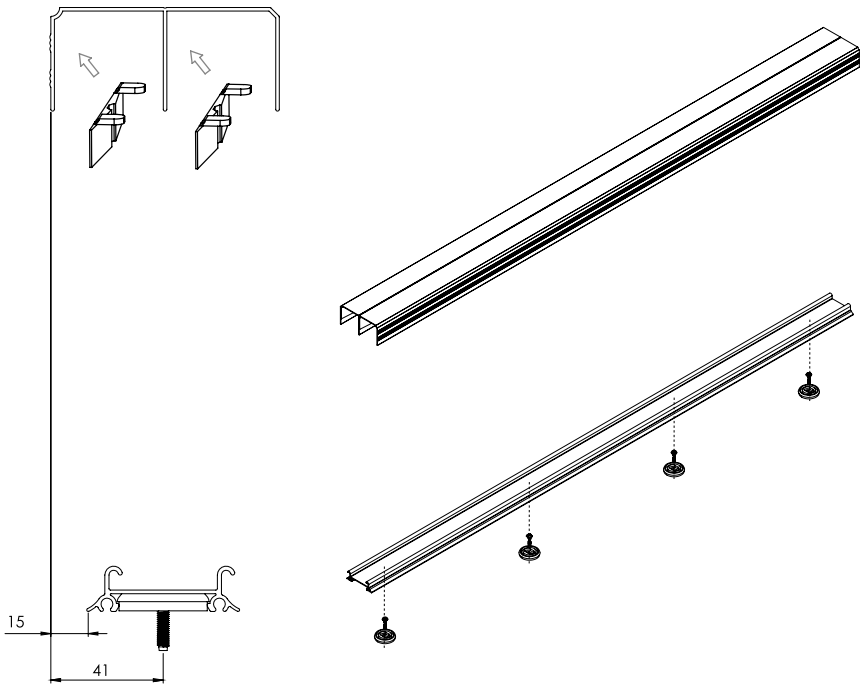

7

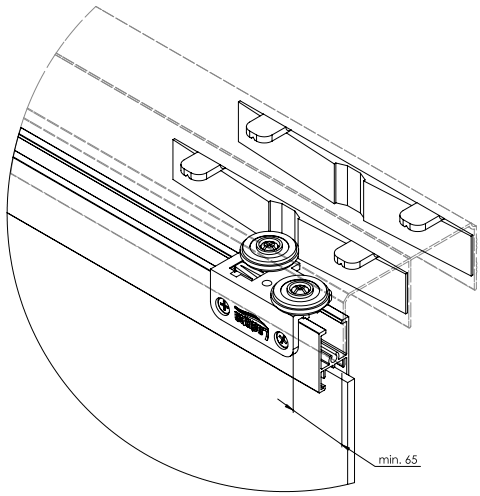

Producent zastrzega sobie prawo dokonywania zmian wymiarów, kolorów, opisów we wszystkich produktach bez wcześniejszego zawiadomienia i podania przyczyny.

Producer has the rights to change the dimensions, colors, instructions in all products without any notice.

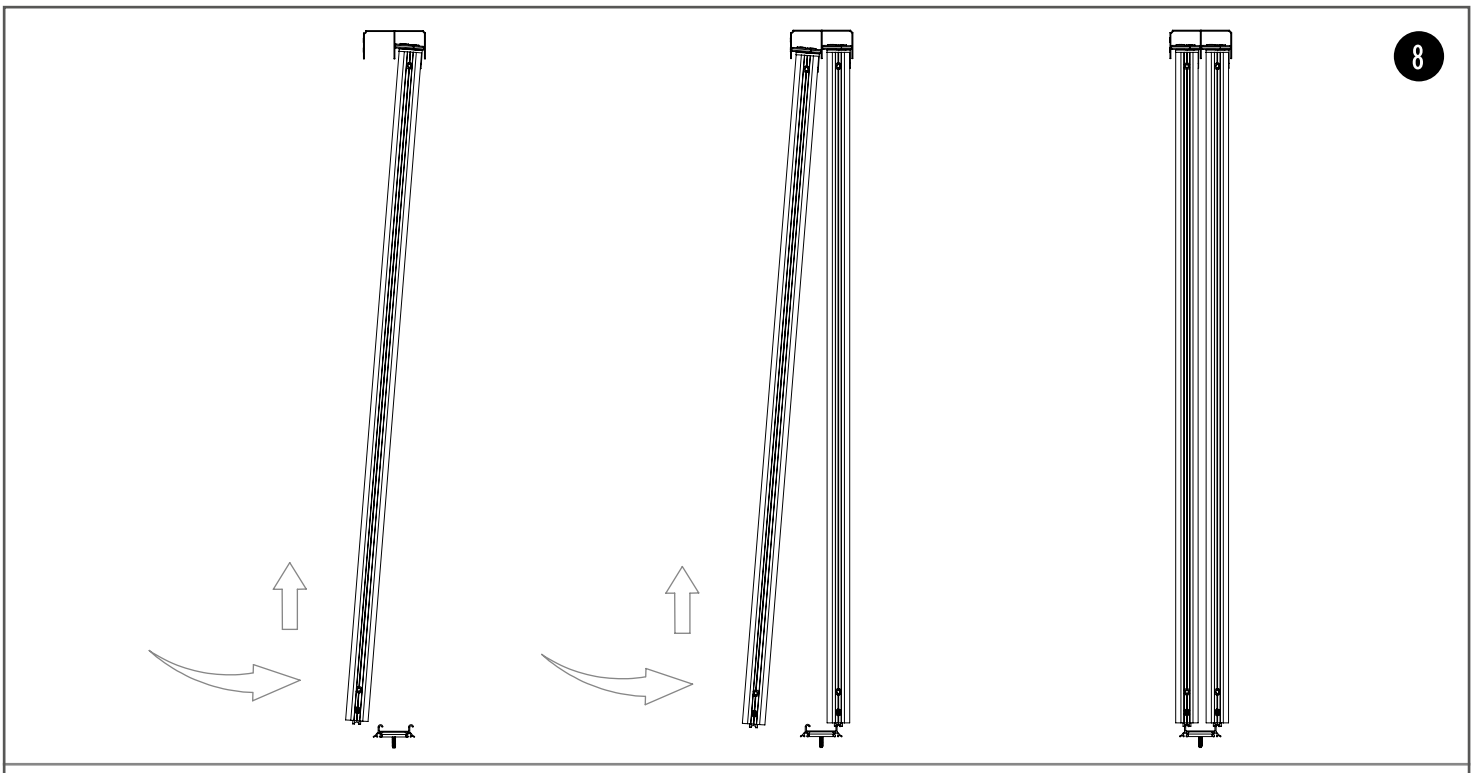

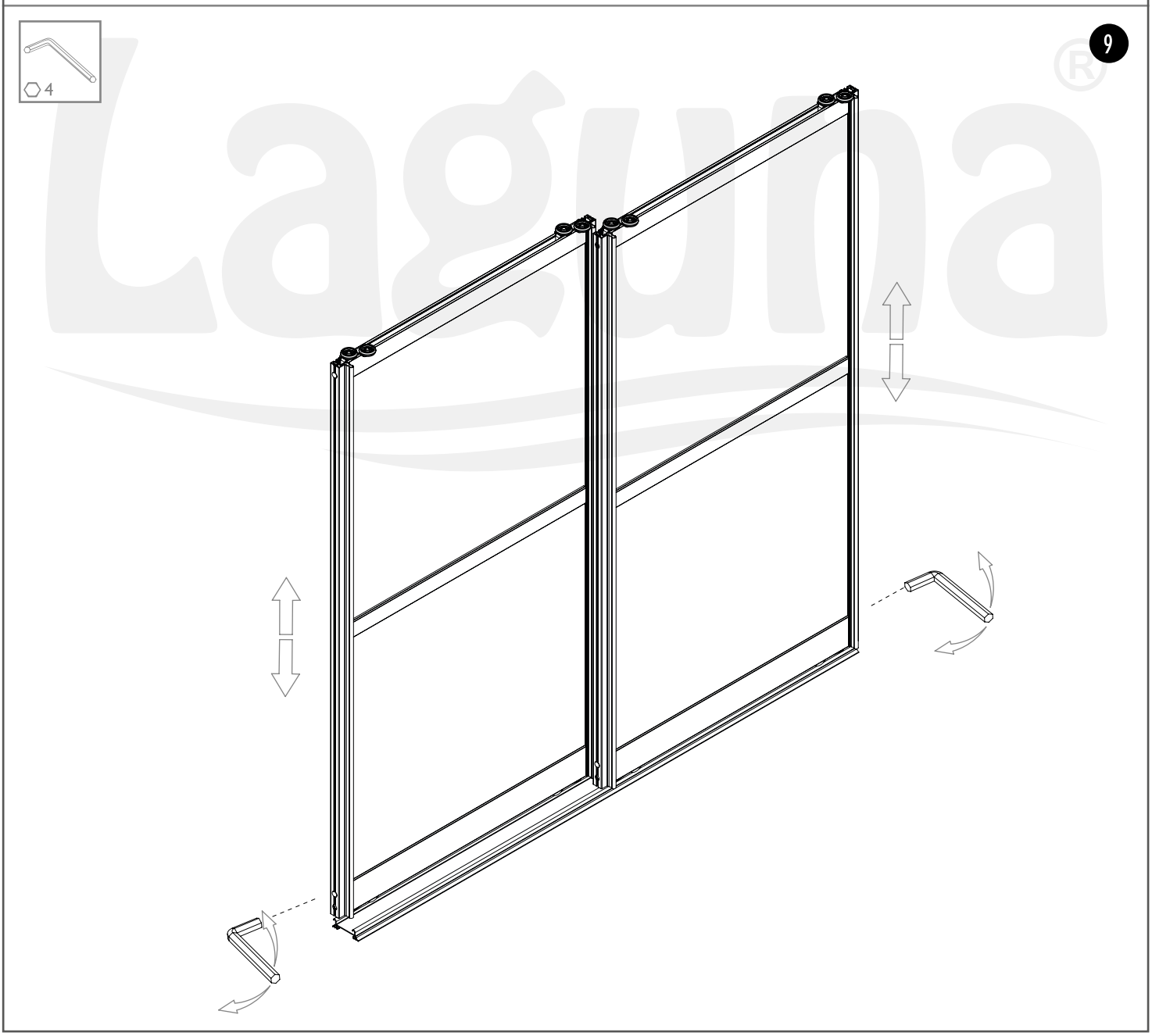

Producent zastrzega sobie prawo dokonywania zmian wymiarów, kolorów, opisów we wszystkich produktach bez wcześniejszego zawiadomienia i podania przyczyny.

Producer has the rights to change the dimensions, colors, instructions in all products without any notice.

TWIN GAMA

na torze RAMA
lower track RAMA

40 kg | Rama | PŁYTA | BOARD 10 mm | LUSTRO / MIRROR 4, 6 mm

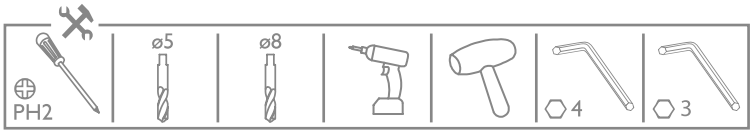

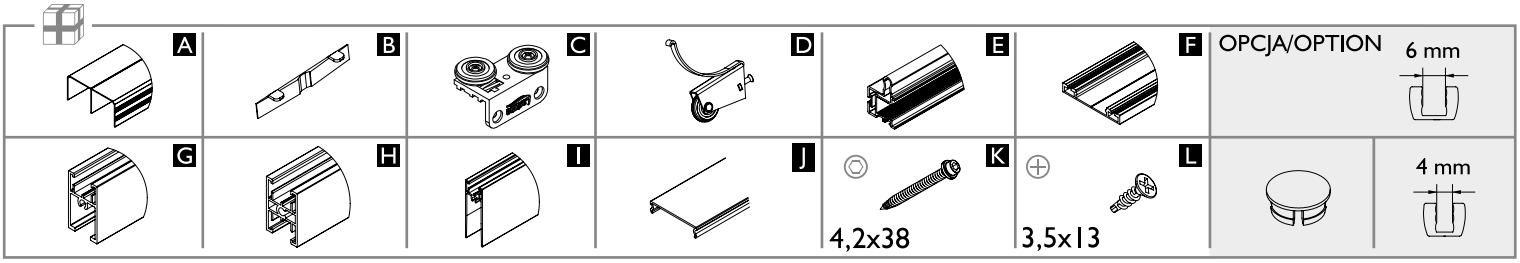

	Liczba skrzydeł n / Quantity of doors n	n = 2	n = 3	n = 4	n = 5	n = 6	n = 7	n = 8
10 mm PŁYTA | BOARD	Wysokość płyty hP [mm] / Board height hP [mm]	hP = H-104						
	Szerokość płyty bP [mm] / Board width bP [mm]	bP=(S+1)/2	bP=(S+14)/3	bP=(S+28)/4	bP=(S+42)/5	bP=(S+56)/6	bP=(S+70)/7	bP=(S+84)/8
	Długość ramiaka dolnego, górnego oraz łącznika R [mm] Upper, lower rail and connector lenght R [mm]	R = bP-23						
	Długość rączki LR [mm] / Handle lenght LR [mm]	LR = H-40						
10 mm + 4/6 mm	Wysokość płyty hP [mm] / Board height hP [mm]	hP = H-104						
	Szerokość płyty bP [mm] / Board width bP [mm]	bP=(S+1)/2	bP=(S+14)/3	bP=(S+28)/4	bP=(S+42)/5	bP=(S+56)/6	bP=(S+70)/7	bP=(S+84)/8
	Długość ramiaka dolnego, górnego oraz łącznika R [mm] Upper, lower rail and connector lenght R [mm]	R = bP-23						
	Wysokość lustra/szkła hL [mm] / Mirror height hL [mm]	hL = H-107						
	Szerokość lustra/szkła bL [mm] / Mirror width bL [mm]	bL=(S-6)/2	bL=(S+5)/3	bL=(S+16)/4	bL=(S+27)/5	bL=(S+38)/6	bL=(S+49)/7	bL=(S+60)/8
	Długość ramiaka dolnego, górnego oraz łącznika R [mm] Upper, lower rail and connector lenght R [mm]	R = bL-20						
	Długość rączki LR [mm] / Handle lenght LR [mm]	LR = H-40						

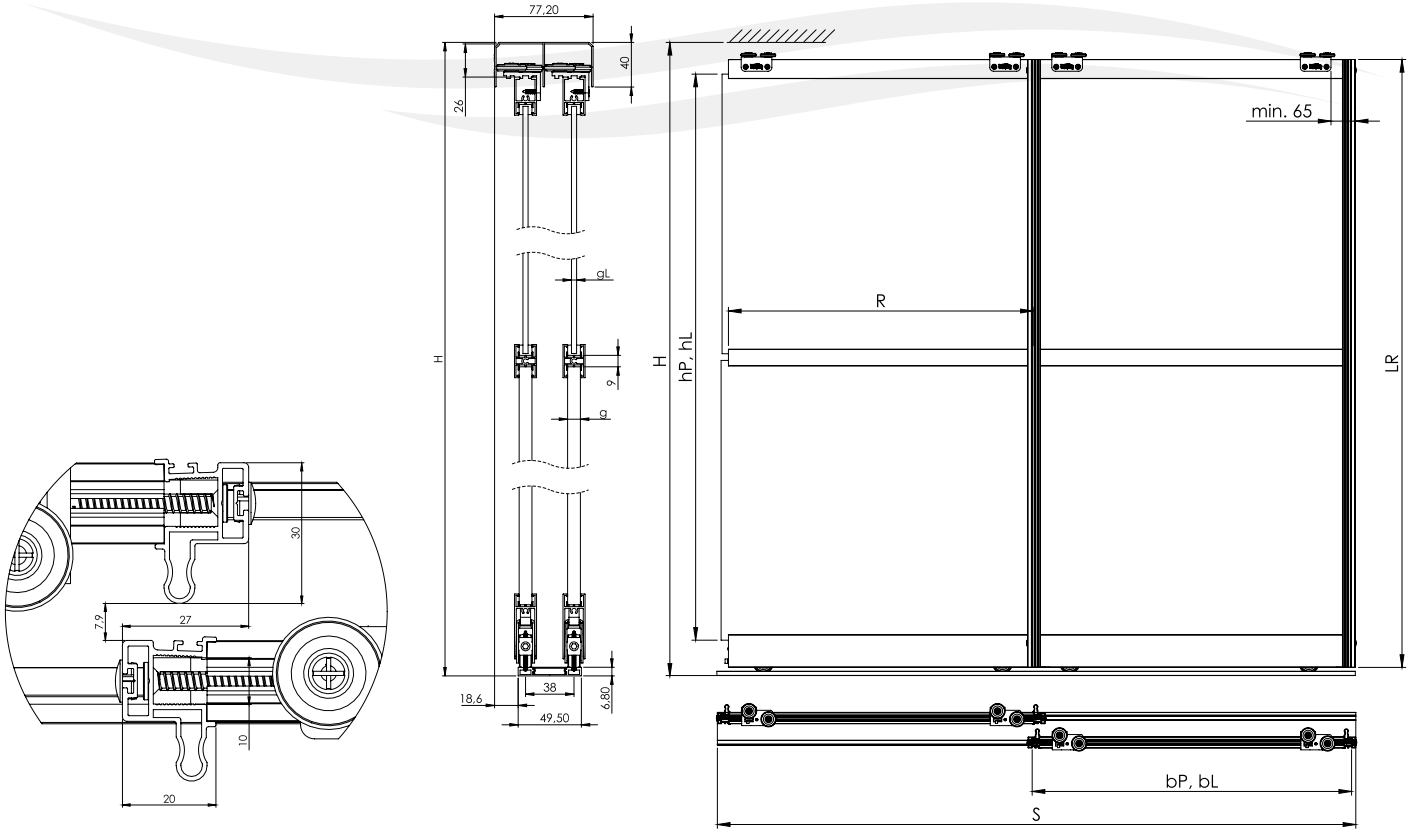

laguna®

Producent zastrzega sobie prawo dokonywania zmian wymiarów, kolorów, opisów we wszystkich produktach bez wcześniejszego zawiadomienia i podania przyczyny.
Producer has the rights to change the dimensions, colors, instructions in all products without any notice.

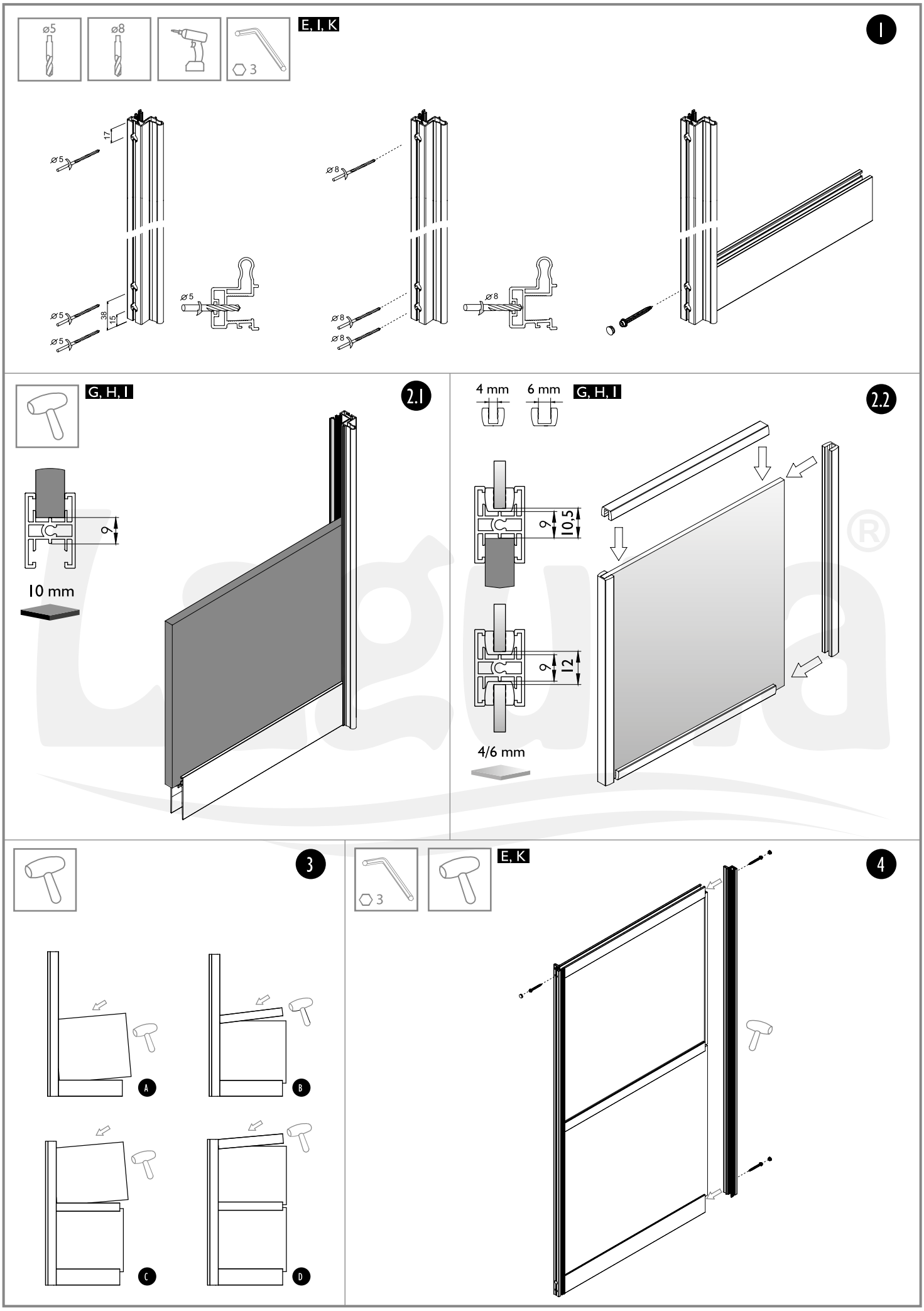

Laguna®
POLSKA FABRYKA OKUĆ
POLISH HARDWARE FACTORY

Producent zastrzega sobie prawo dokonywania zmian wymiarów, kolorów, opisów we wszystkich produktach bez wcześniejszego zawiadomienia i podania przyczyny.

Producer has the rights to change the dimensions, colors, instructions in all products without any notice.

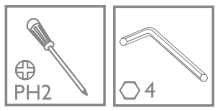

S, D, L

5

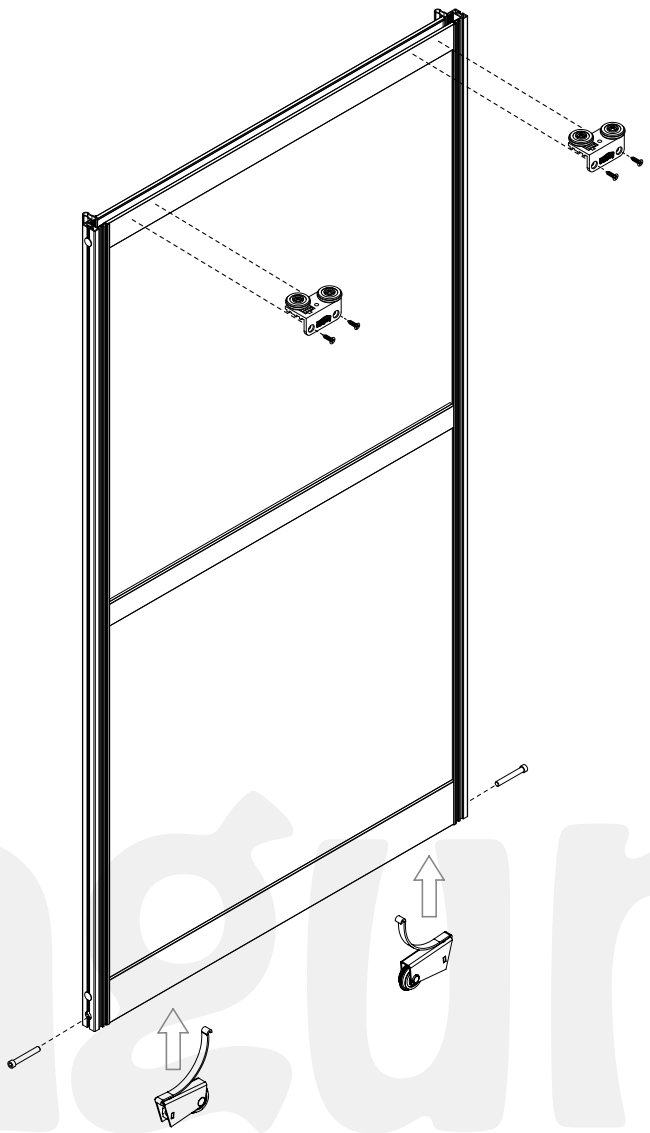

A, B, F

6

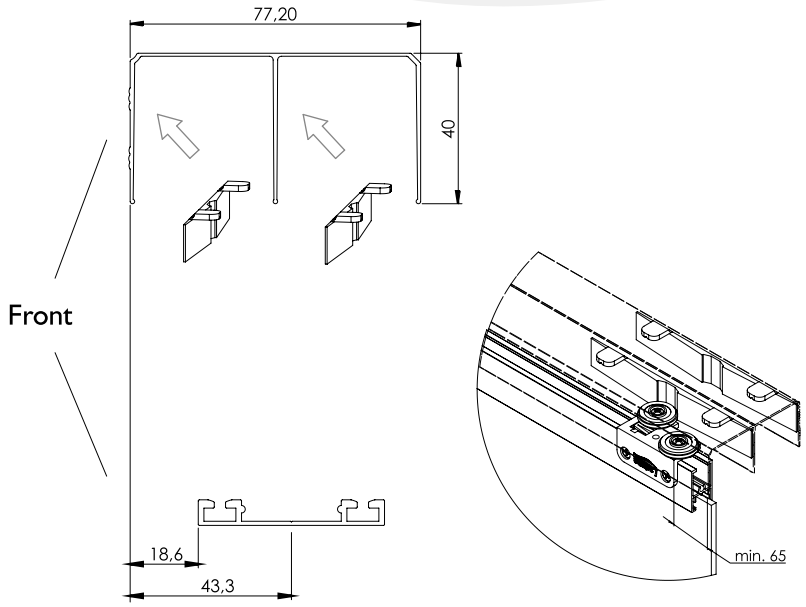

F, J

7

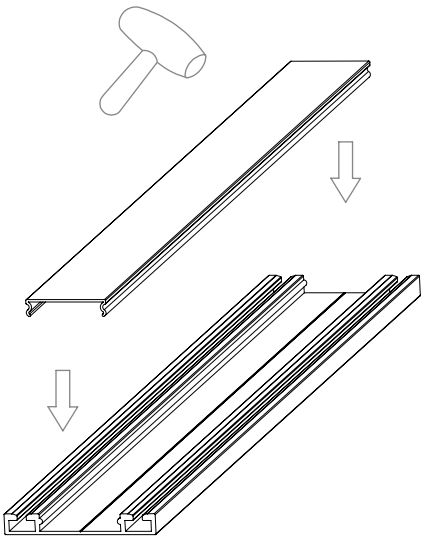

Producent zastrzega sobie prawo dokonywania zmian wymiarów, kolorów, opisów we wszystkich produktach bez wcześniejszego zawiadomienia i podania przyczyny.

Producer has the rights to change the dimensions, colors, instructions in all products without any notice.

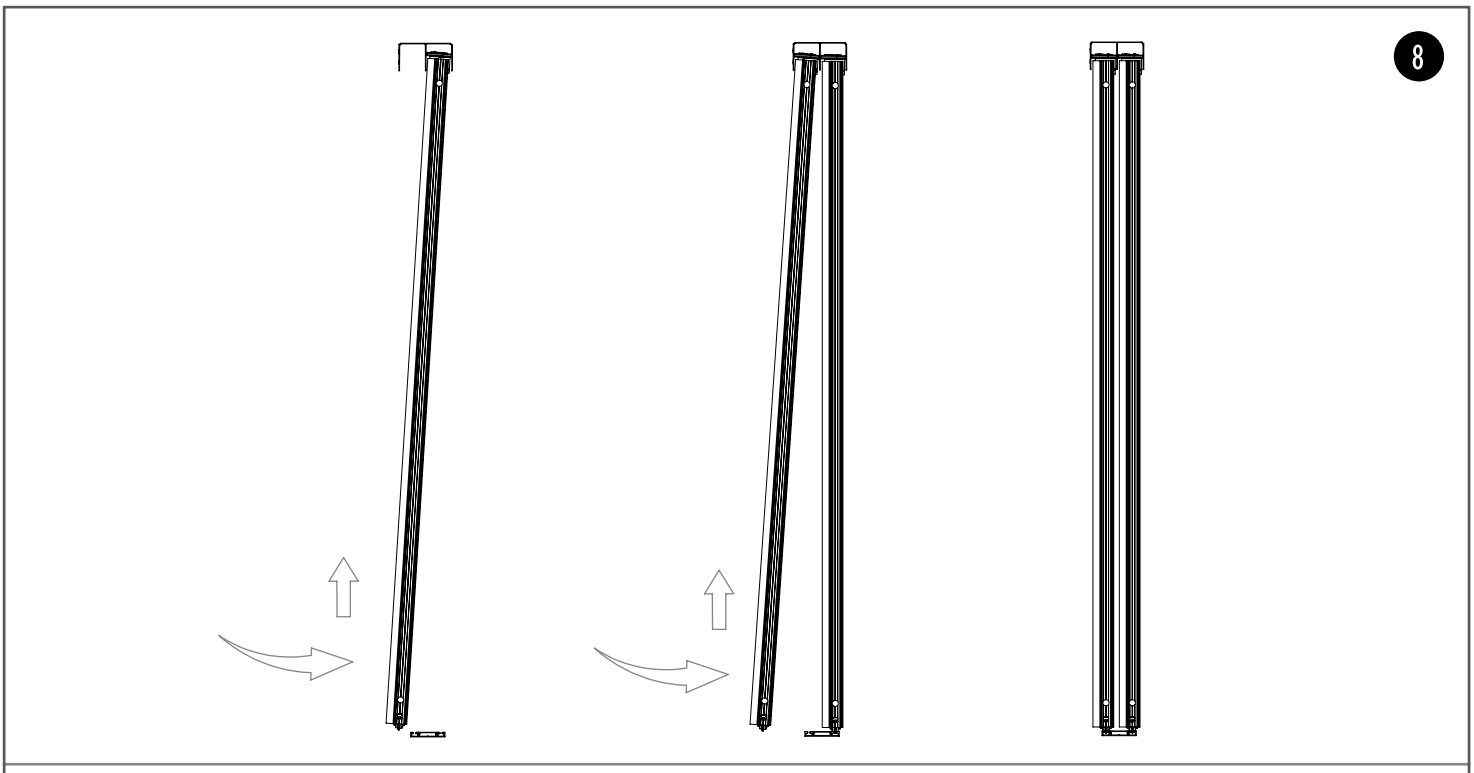

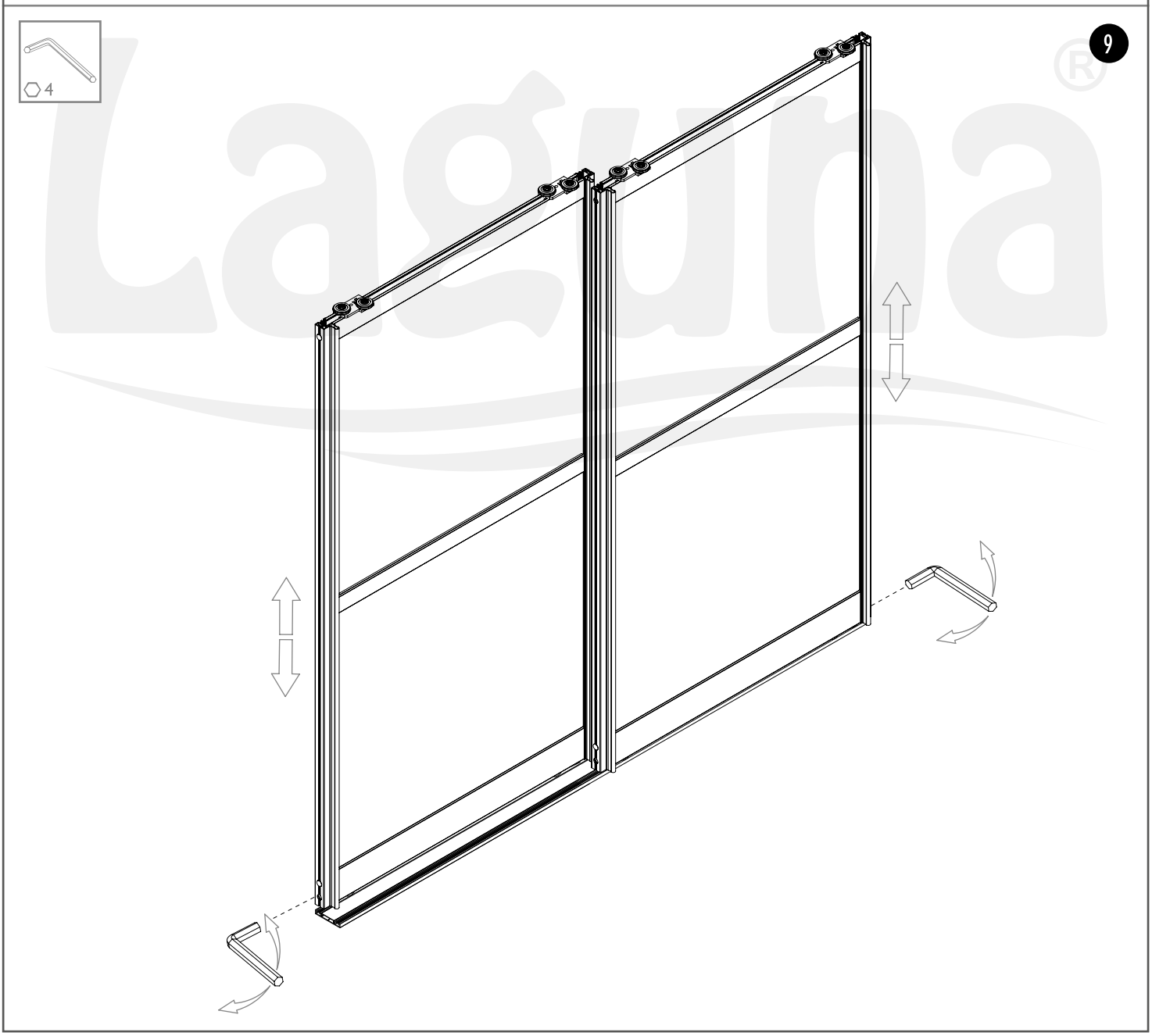

Laguna®
POLSKA FABRYKA OKUĆ
POLISH HARDWARE FACTORY

Producent zastrzega sobie prawo dokonywania zmian wymiarów, kolorów, opisów we wszystkich produktach bez wcześniejszego zawiadomienia i podania przyczyny.

Producer has the rights to change the dimensions, colors, instructions in all products without any notice.

MULTIOMEGA

na torze RAMA z okuciem SPRING
lower track RAMA with hardware SPRING

50 kg | Rama | PŁYTA | BOARD 18 mm

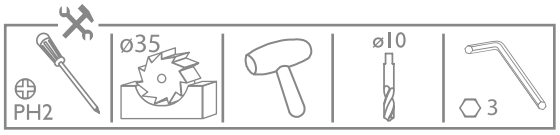

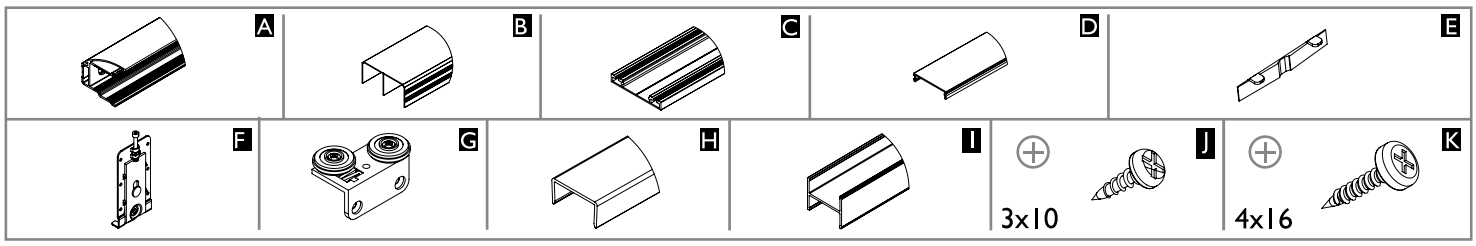

	Liczba skrzydeł n / Quantity of doors n	n = 2	n = 3	n = 4	n = 5	n = 6	n = 7	n = 8
18 mm PŁYTA | BOARD	Wysokość płyty hP [mm] / Board height hP [mm]	hP = H-44						
	Szerokość płyty bP [mm] / Board width bP [mm]	bP=(S-17)/2	bP=(S-6)/3	bP=(S+5)/4	bP=(S+16)/5	bP=(S+28)/6	bP=(S+39)/7	bP=(S+50)/8
	Długość ramiaka dolnego, górnego oraz łącznika R [mm] Upper, lower rail and connector lenght R [mm]	R = bP-20						
	Długość rączki LR [mm] / Handle lenght LR [mm]	LR = H-42						

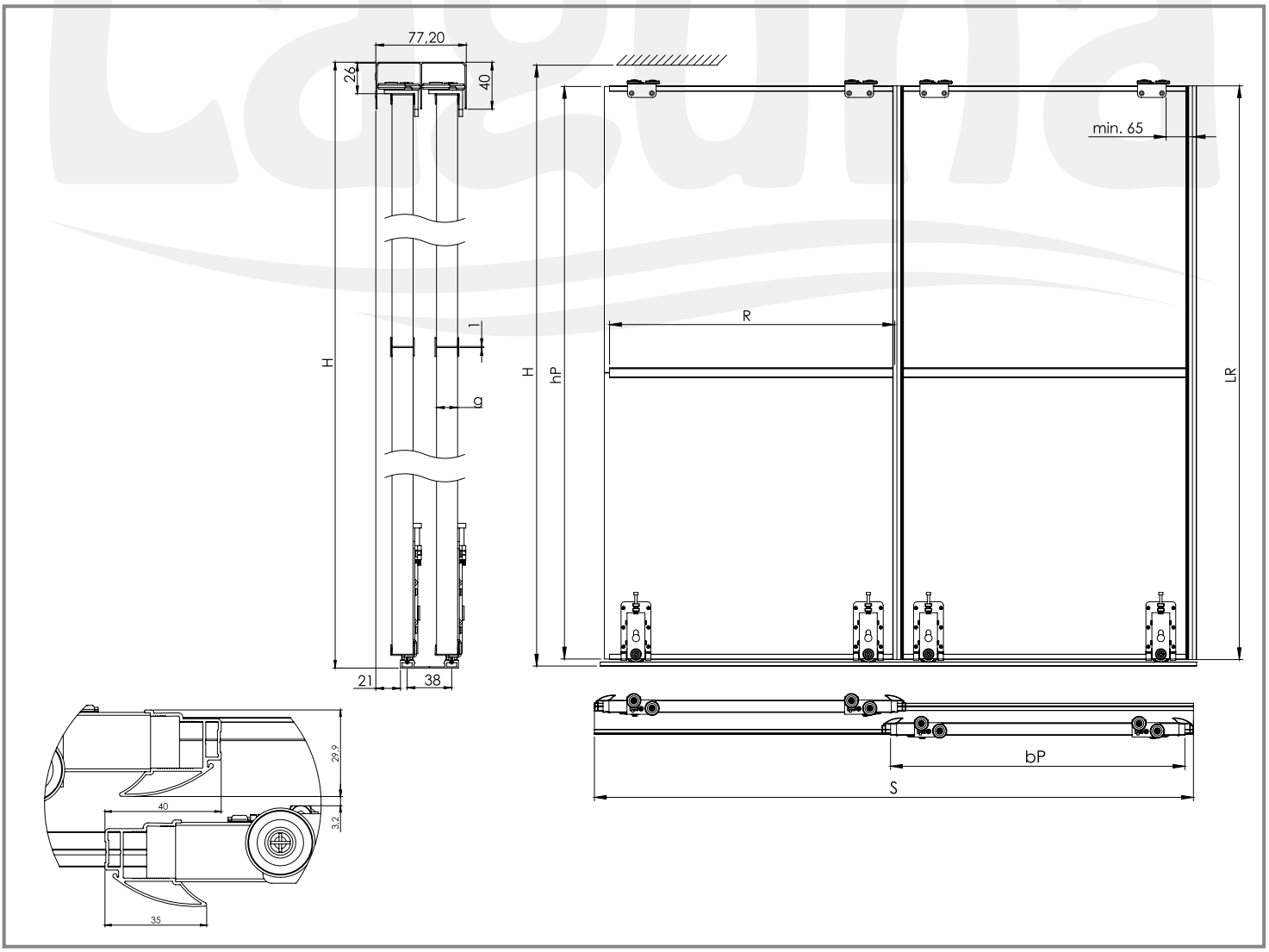

Producent zastrzega sobie prawo dokonywania zmian wymiarów, kolorów, opisów we wszystkich produktach bez wcześniejszego zawiadomienia i podania przyczyny.
Producer has the rights to change the dimensions, colors, instructions in all products without any notice.

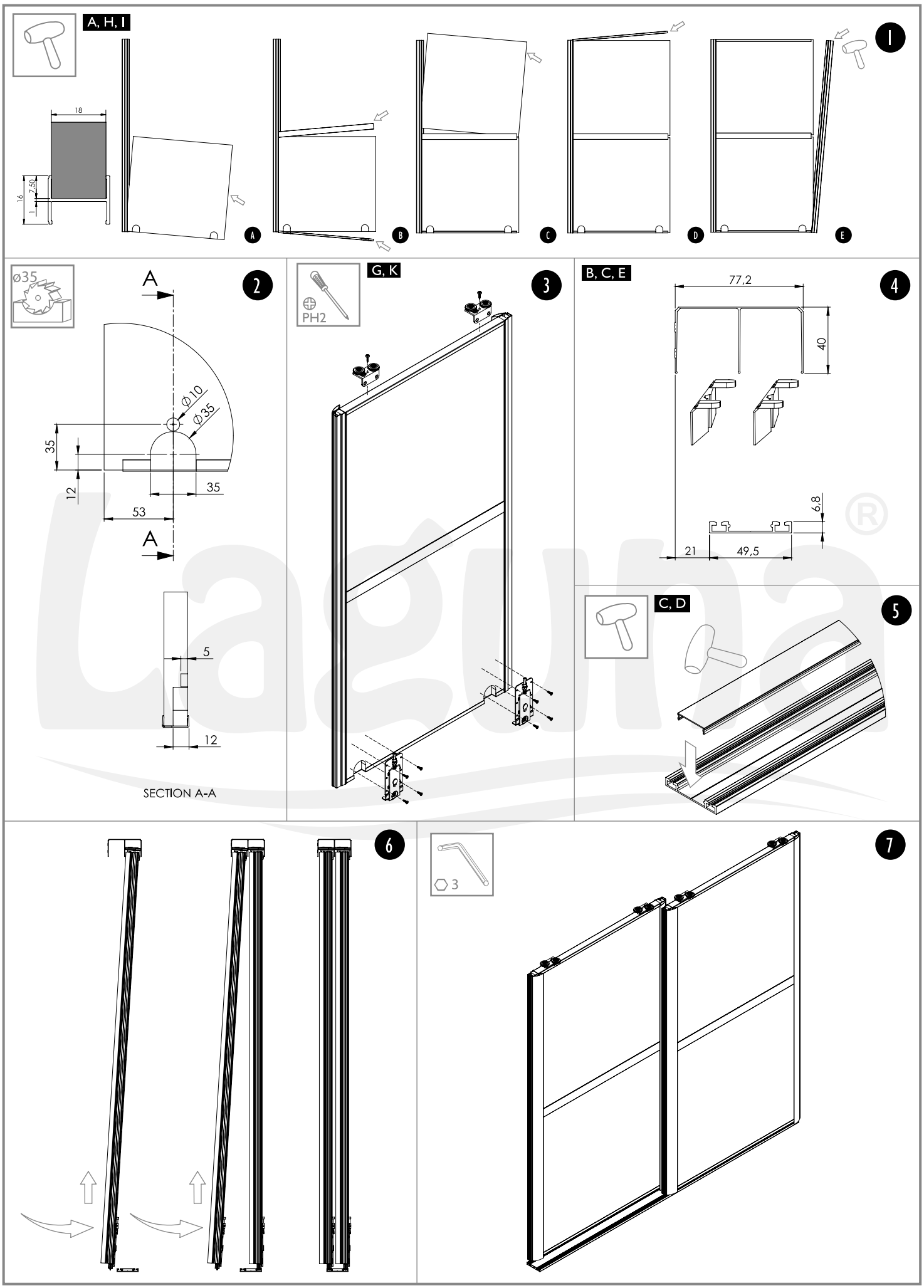

Laguna®
POLSKA FABRYKA OKUĆ
POLISH HARDWARE FACTORY

Producent zastrzega sobie prawo dokonywania zmian wymiarów, kolorów, opisów we wszystkich produktach bez wcześniejszego zawiadomienia i podania przyczyny.

Producer has the rights to change the dimensions, colors, instructions in all products without any notice.

MULTIOMEGA

na torze GAMA
lower track GAMA

50 kg | Gama | PŁYTA | BOARD 16 mm 18 mm | SZKŁO | GLASS 4 mm | PŁYTA | BOARD LUSTRO / MIRROR 4 mm + 12 mm

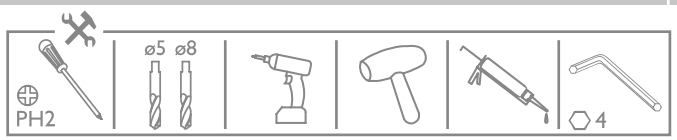

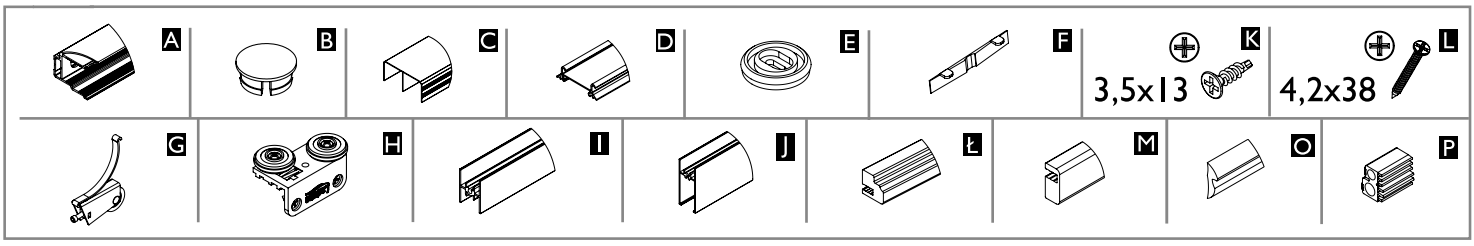

	Liczba skrzydeł n	n = 2	n = 3	n = 4	n = 5	n = 6	n = 7	n = 8
18 mm	Wysokość płyty hP [mm]	hP = H-128						
	Szerokość płyty bP [mm]	bP=(S-17)/2	bP=(S-6)/3	bP=(S+5)/4	bP=(S+16)/5	bP=(S+28)/6	bP=(S+39)/7	bP=(S+50)/8
	Długość ramiaka dolnego, górnego oraz łącznika R [mm]	R = bP-20						
	Długość rączki LR [mm]	LR = H-47						
12 mm + 4 mm	Wysokość płyty hP [mm]	hP = H-128						
	Szerokość płyty bP [mm]	bP=(S+15)/2	bP=(S+42)/3	bP=(S+69)/4	bP=(S+97)/5	bP=(S+124)/6	bP=(S+151)/7	bP=(S+179)/8
	Długość ramiaka dolnego, górnego oraz łącznika R [mm]	R = bP-36						
	Wysokość lustra/szkła hL [mm]	hL = H-119						
	Szerokość lustra/szkła bL [mm]	bL=(S+13)/2	bL=(S+39)/3	bL=(S+65)/4	bL=(S+92)/5	bL=(S+118)/6	bL=(S+145)/7	bL=(S+171)/8
	Długość ramiaka dolnego, górnego oraz łącznika R [mm]	R = bL-35						
	Długość rączki LR [mm]	LR = H-47						
16 mm	Wysokość płyty hP [mm]	hP = H-128						
	Szerokość płyty bP [mm]	bP=(S+15)/2	bP=(S+42)/3	bP=(S+69)/4	bP=(S+97)/5	bP=(S+124)/6	bP=(S+151)/7	bP=(S+179)/8
	Długość ramiaka dolnego, górnego oraz łącznika R [mm]	R = bP-36						
	Długość rączki LR [mm]	LR = H-47						
4 mm	Wysokość lustra/szkła hL [mm]	hL = H-119						
	Szerokość lustra/szkła bL [mm]	bL=(S+13)/2	bL=(S+39)/3	bL=(S+65)/4	bL=(S+92)/5	bL=(S+118)/6	bL=(S+145)/7	bL=(S+171)/8
	Długość ramiaka dolnego, górnego oraz łącznika R [mm]	R = bL-35						
	Długość rączki LR [mm]	LR = H-47						
4 mm	Wysokość lustra/szkła hL [mm]	hL = H-132						
	Szerokość lustra/szkła bL [mm]	bL=(S-19)/2	bL=(S-9)/3	bL=(S+1)/4	bL=(S+12)/5	bL=(S+22)/6	bL=(S+33)/7	bL=(S+43)/8
	Długość ramiaka dolnego, górnego oraz łącznika R [mm]	R = bL-18						
	Długość rączki LR [mm]	LR = H-47						

Producent zastrzega sobie prawo dokonywania zmian wymiarów, kolorów, opisów we wszystkich produktach bez wcześniejszego zawiadomienia i podania przyczyny.
Producer has the rights to change the dimensions, colors, instructions in all products without any notice.

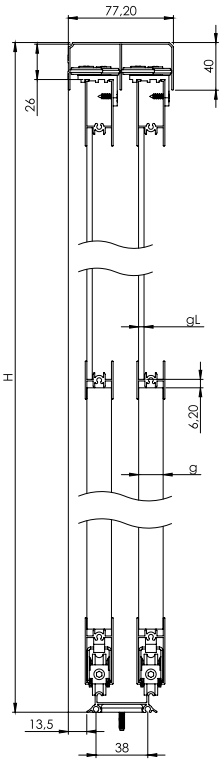

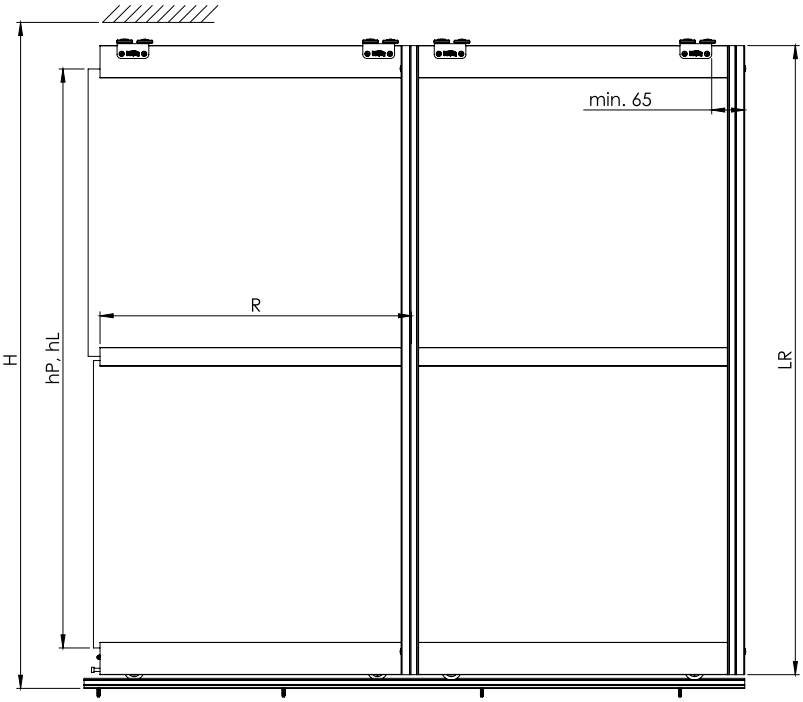

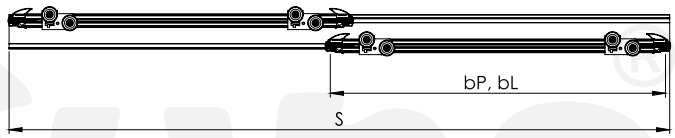

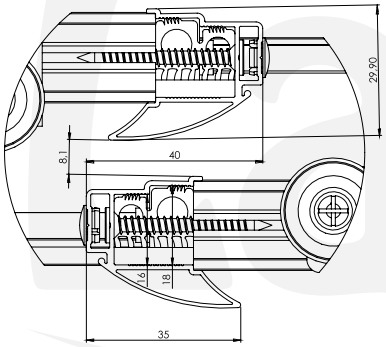

A, B, G, J, L

I

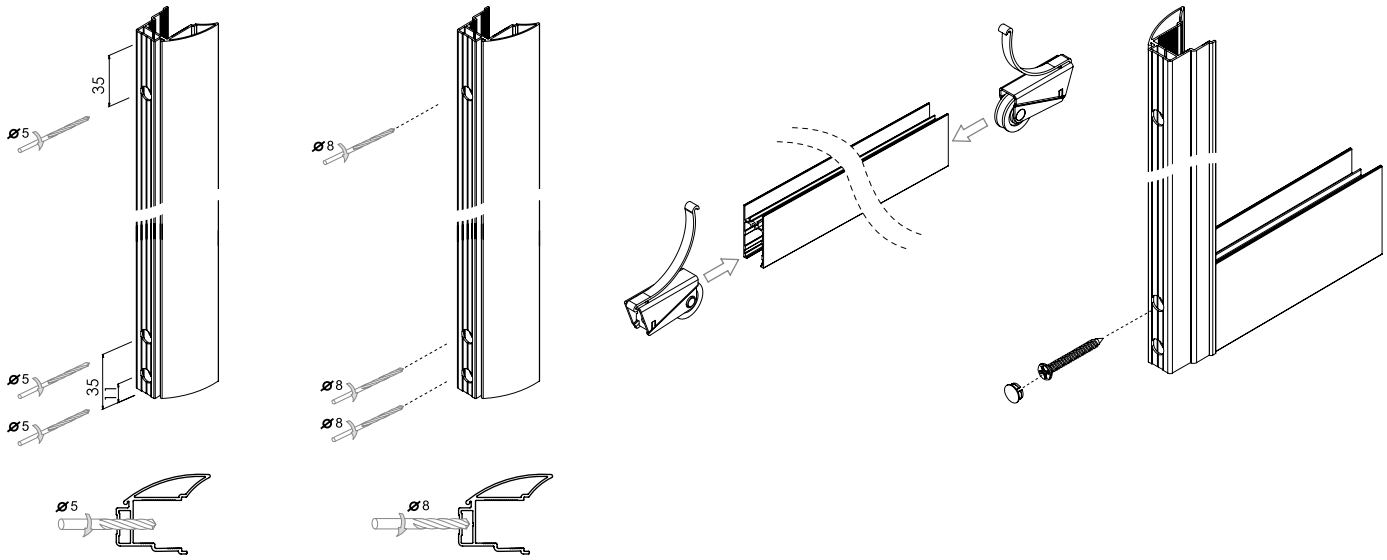

Producent zastrzega sobie prawo dokonywania zmian wymiarów, kolorów, opisów we wszystkich produktach bez wcześniejszego zawiadomienia i podania przyczyny.

Producer has the rights to change the dimensions, colors, instructions in all products without any notice.

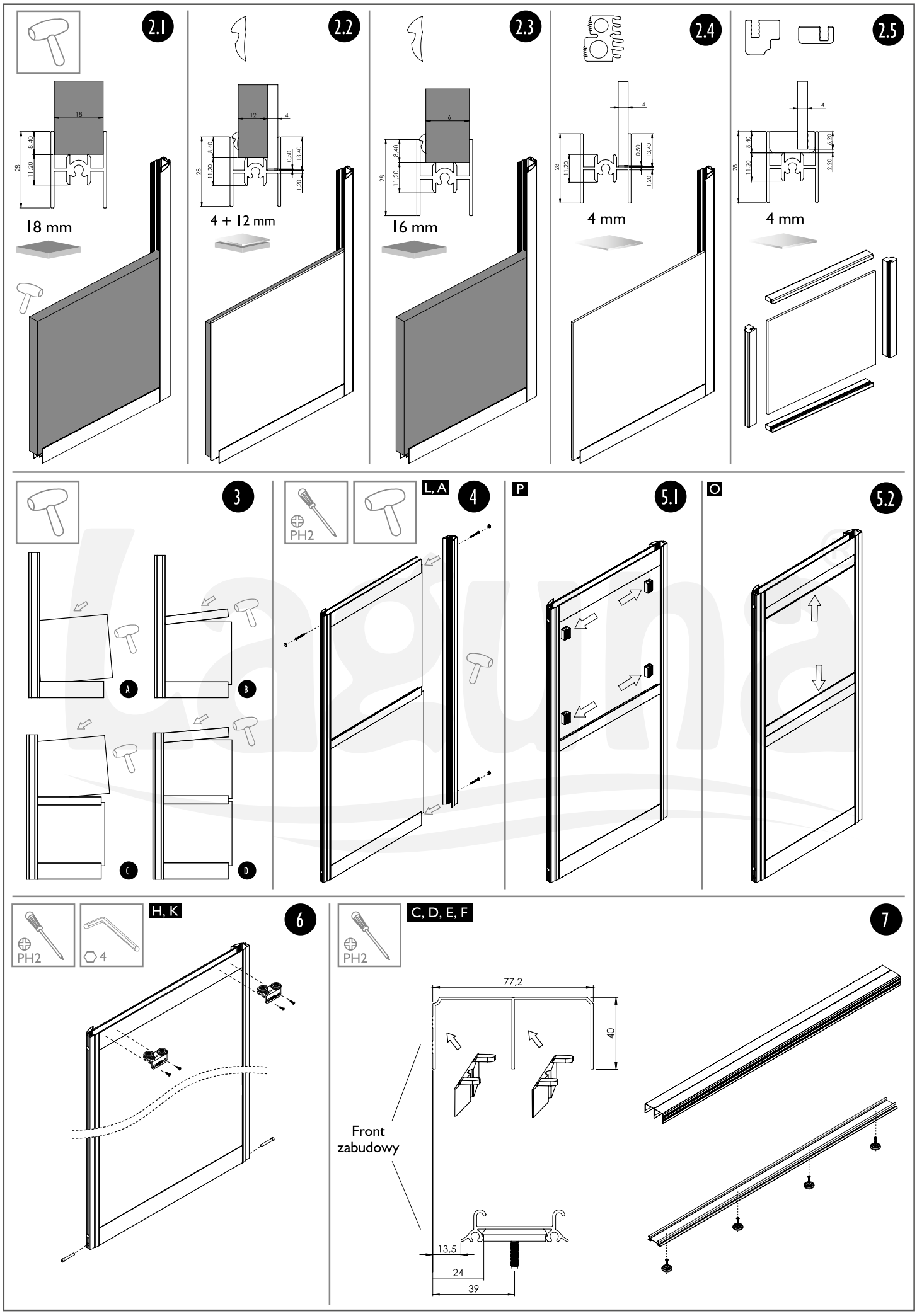

Producent zastrzega sobie prawo dokonywania zmian wymiarów, kolorów, opisów we wszystkich produktach bez wcześniejszego zawiadomienia i podania przyczyny.

Producer has the rights to change the dimensions, colors, instructions in all products without any notice.

8

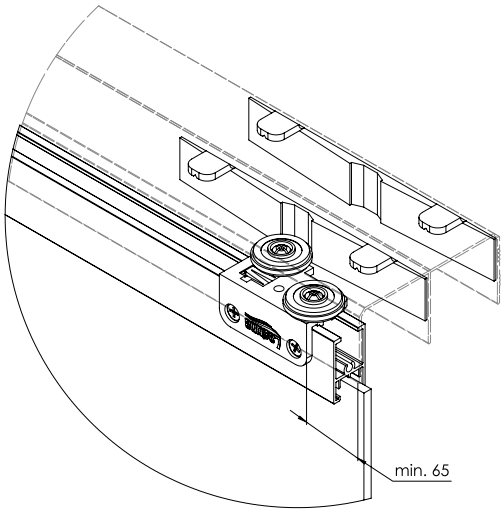

9

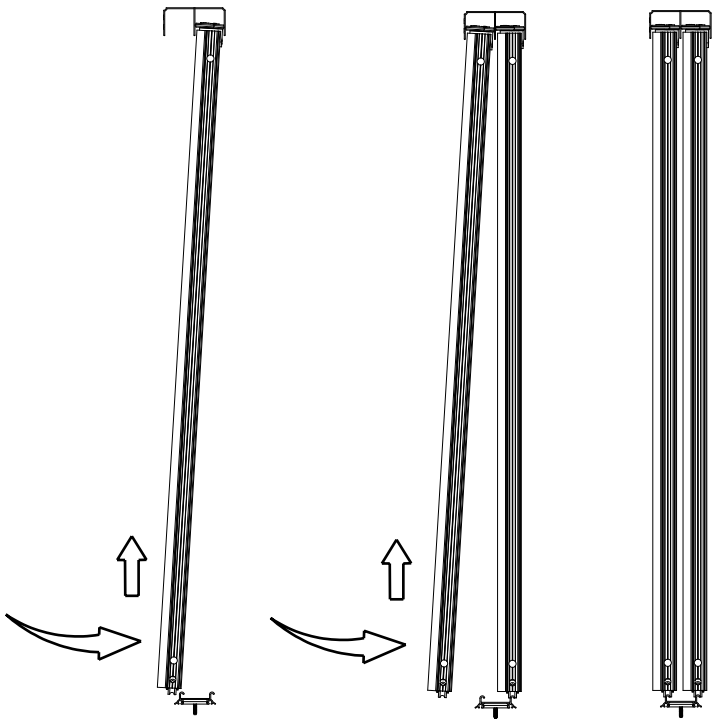

10

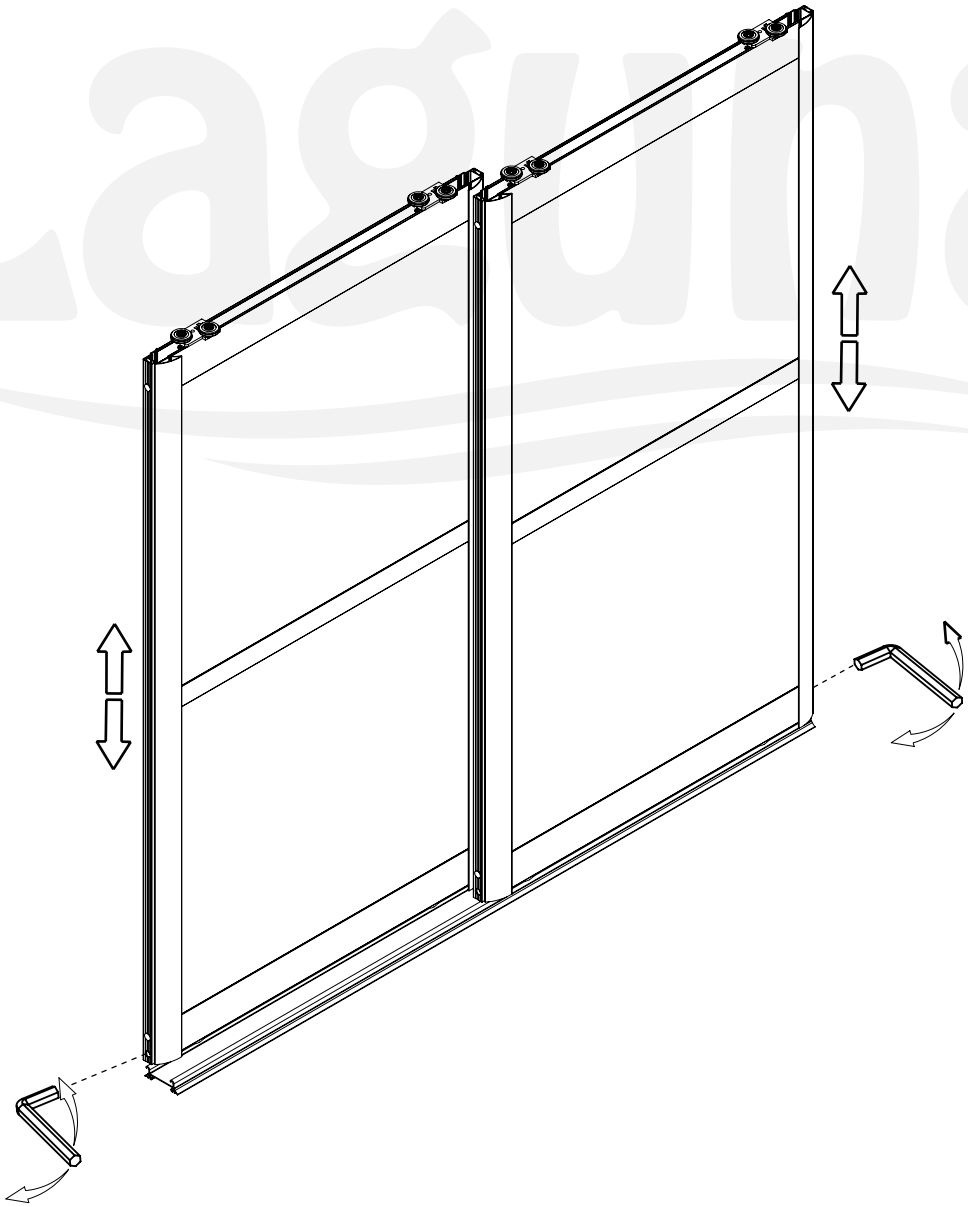

Producent zastrzega sobie prawo dokonywania zmian wymiarów, kolorów, opisów we wszystkich produktach bez wcześniejszego zawiadomienia i podania przyczyny.

Producer has the rights to change the dimensions, colors, instructions in all products without any notice.

MULTIOMEGA

na torze RAMA
lower track RAMA

50 kg | Rama | PŁYTA | BOARD 16 mm 18 mm | SZKŁO | GLASS 4 mm | PŁYTA | BOARD LUSTRO / MIRROR 4 mm + 12 mm

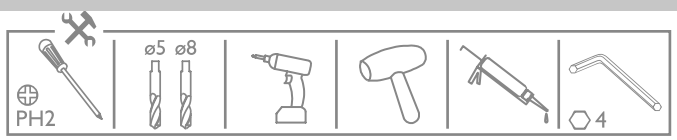

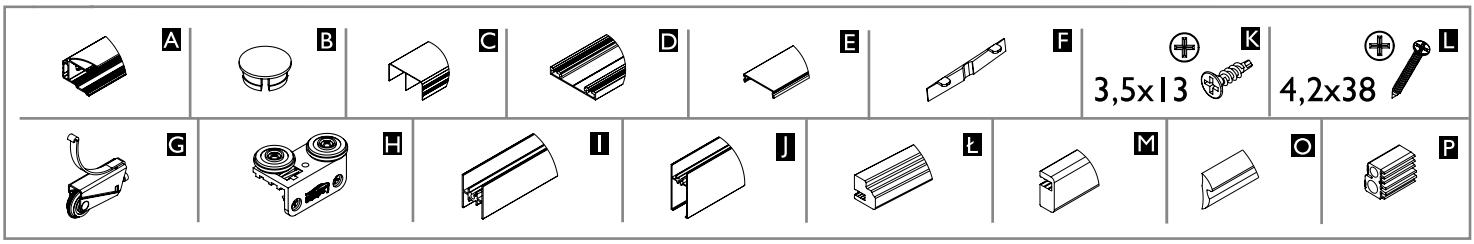

	Liczba skrzydeł n	n = 2	n = 3	n = 4	n = 5	n = 6	n = 7	n = 8
18 mm	Wysokość płyty hP [mm]	hP = H-121						
	Szerokość płyty bP [mm]	bP=(S-17)/2	bP=(S-6)/3	bP=(S+5)/4	bP=(S+16)/5	bP=(S+28)/6	bP=(S+39)/7	bP=(S+50)/8
	Długość ramiaka dolnego, górnego oraz łącznika R [mm]	R = bP-20						
	Długość rączki LR [mm]	LR = H-40						
12 mm + 4 mm	Wysokość płyty hP [mm]	hP = H-121						
	Szerokość płyty bP [mm]	bP=(S+15)/2	bP=(S+42)/3	bP=(S+69)/4	bP=(S+97)/5	bP=(S+124)/6	bP=(S+151)/7	bP=(S+179)/8
	Długość ramiaka dolnego, górnego oraz łącznika R [mm]	R = bP-36						
	Wysokość lustra/szkła hL [mm]	hL = H-112						
	Szerokość lustra/szkła bL [mm]	bL=(S+13)/2	bL=(S+39)/3	bL=(S+65)/4	bL=(S+92)/5	bL=(S+118)/6	bL=(S+145)/7	bL=(S+171)/8
	Długość ramiaka dolnego, górnego oraz łącznika R [mm]	R = bL-35						
	Długość rączki LR [mm]	LR = H-40						
16 mm	Wysokość płyty hP [mm]	hP = H-121						
	Szerokość płyty bP [mm]	bP=(S+15)/2	bP=(S+42)/3	bP=(S+69)/4	bP=(S+97)/5	bP=(S+124)/6	bP=(S+151)/7	bP=(S+179)/8
	Długość ramiaka dolnego, górnego oraz łącznika R [mm]	R = bP-36						
	Długość rączki LR [mm]	LR = H-40						
4 mm	Wysokość lustra/szkła hL [mm]	hL = H-112						
	Szerokość lustra/szkła bL [mm]	bL=(S+13)/2	bL=(S+39)/3	bL=(S+65)/4	bL=(S+92)/5	bL=(S+118)/6	bL=(S+145)/7	bL=(S+171)/8
	Długość ramiaka dolnego, górnego oraz łącznika R [mm]	R = bL-35						
	Długość rączki LR [mm]	LR = H-40						
4 mm	Wysokość lustra/szkła hL [mm]	hL = H-125						
	Szerokość lustra/szkła bL [mm]	bL=(S-19)/2	bL=(S-9)/3	bL=(S+1)/4	bL=(S+12)/5	bL=(S+22)/6	bL=(S+33)/7	bL=(S+43)/8
	Długość ramiaka dolnego, górnego oraz łącznika R [mm]	R = bL-18						
	Długość rączki LR [mm]	LR = H-40						

Producent zastrzega sobie prawo dokonywania zmian wymiarów, kolorów, opisów we wszystkich produktach bez wcześniejszego zawiadomienia i podania przyczyny.
Producer has the rights to change the dimensions, colors, instructions in all products without any notice.

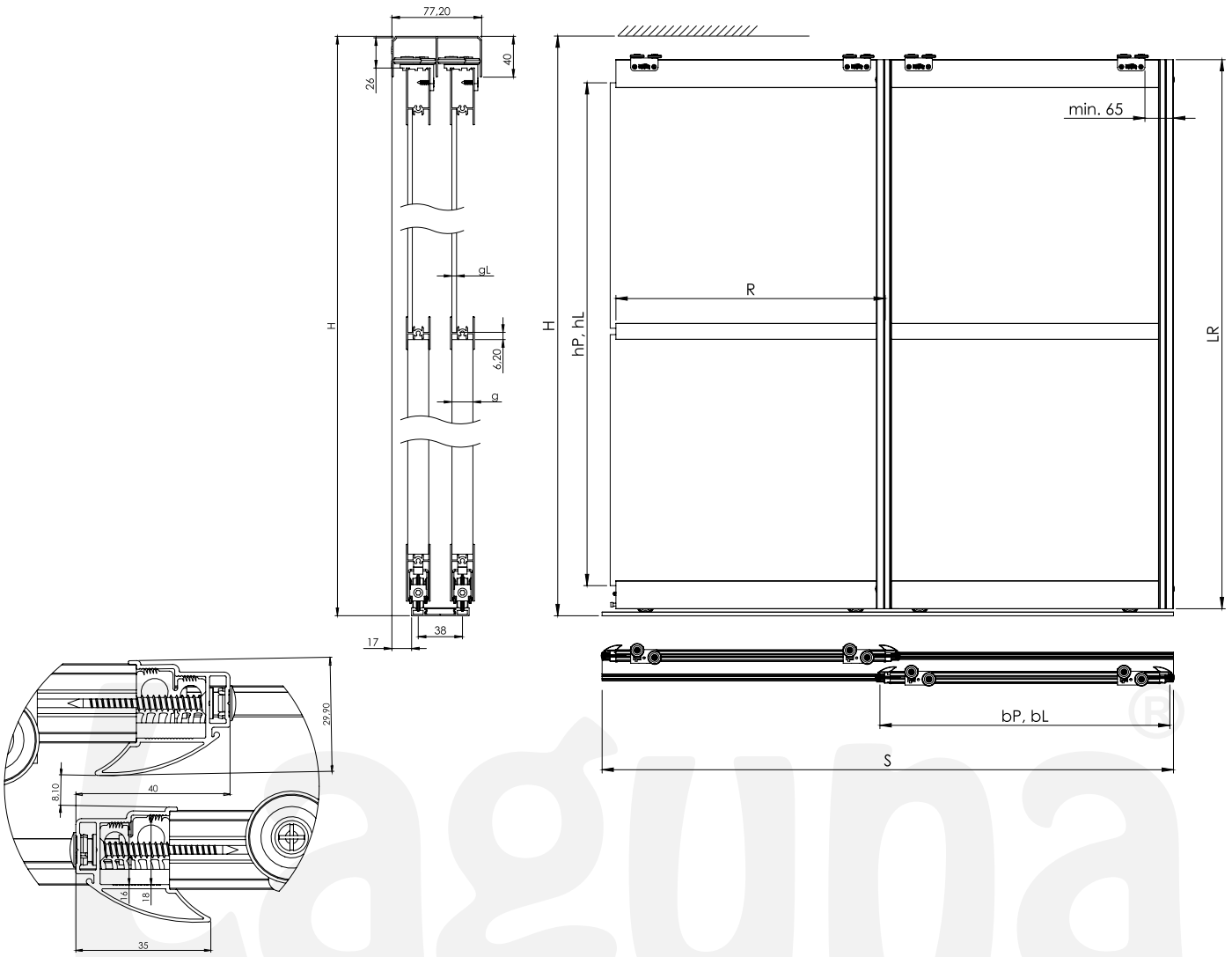

A, B, G, J, L

I

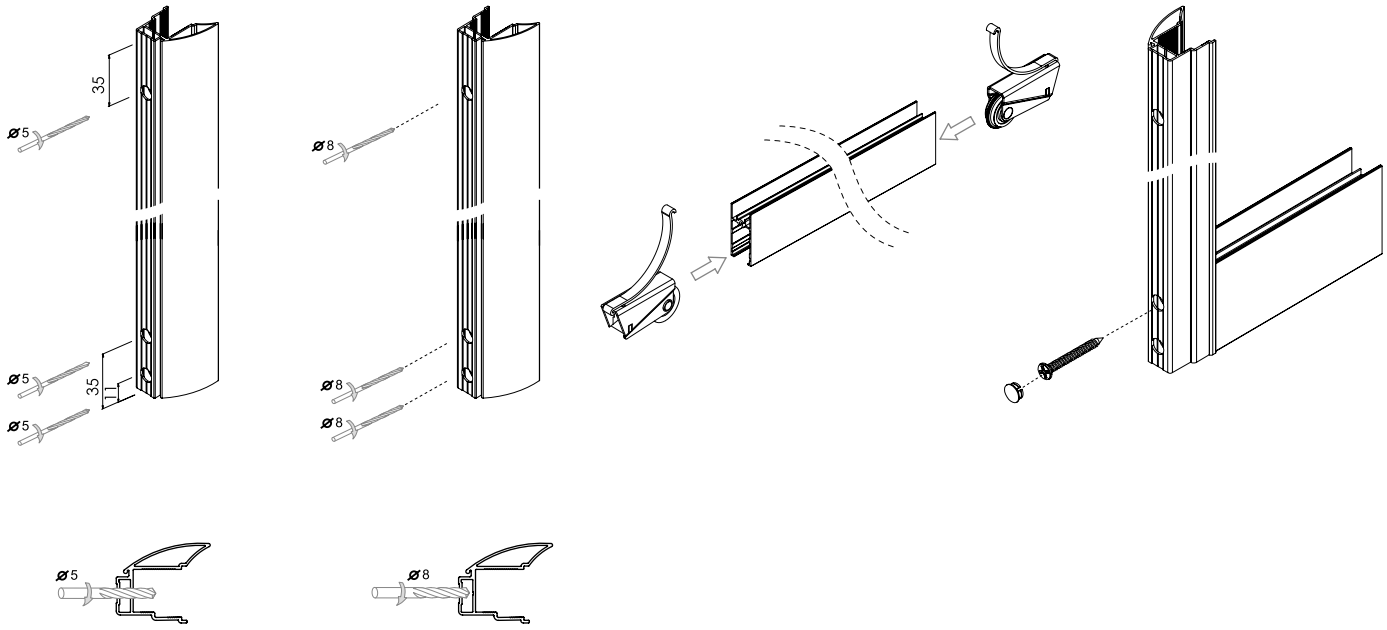

Laguna
POLSKA FABRYKA OKUĆ
POLISH HARDWARE FACTORY

Producent zastrzega sobie prawo dokonywania zmian wymiarów, kolorów, opisów we wszystkich produktach bez wcześniejszego zawiadomienia i podania przyczyny.

Producer has the rights to change the dimensions, colors, instructions in all products without any notice.

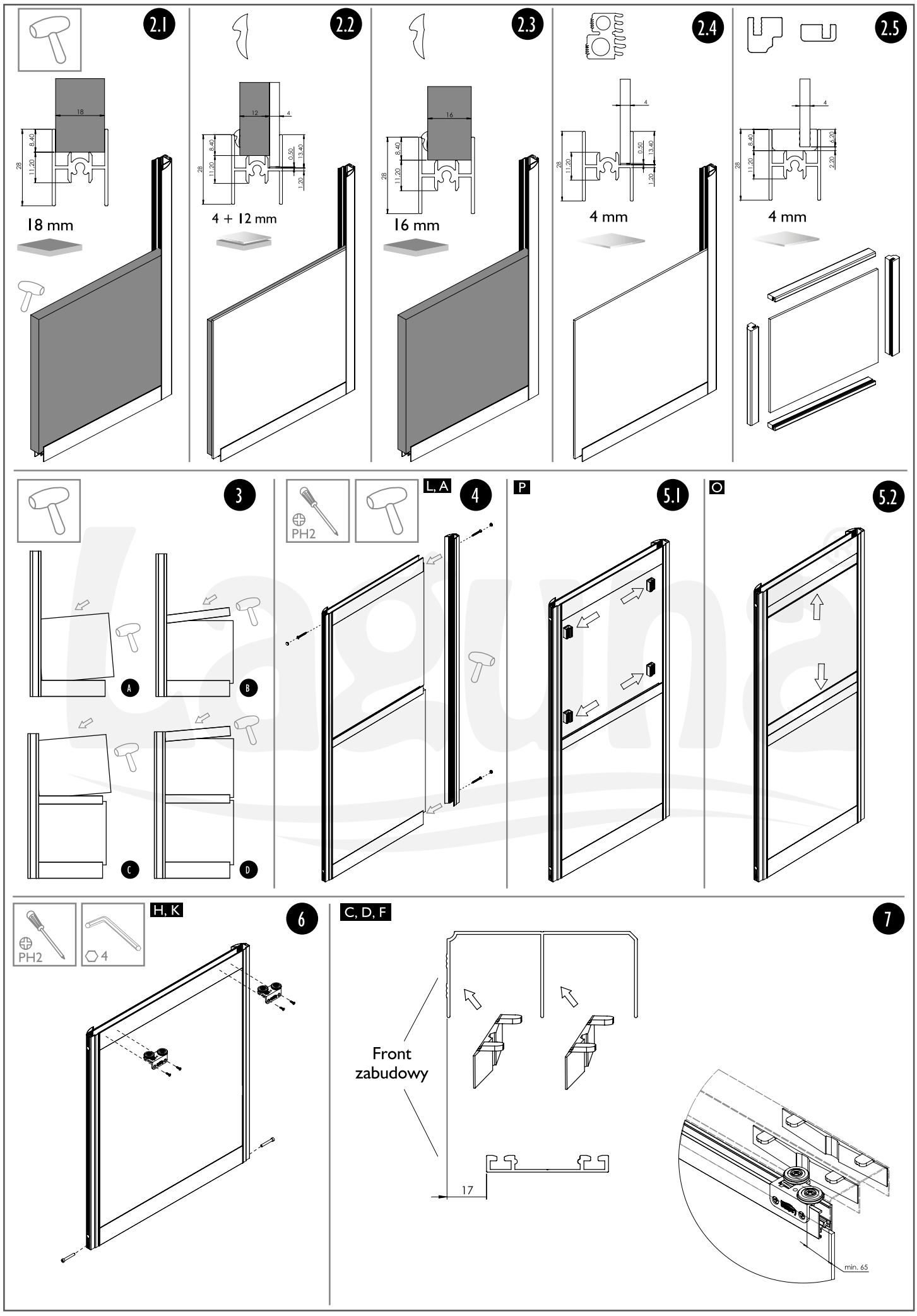

Producent zastrzega sobie prawo dokonywania zmian wymiarów, kolorów, opisów we wszystkich produktach bez wcześniejszego zawiadomienia i podania przyczyny.

Producer has the rights to change the dimensions, colors, instructions in all products without any notice.

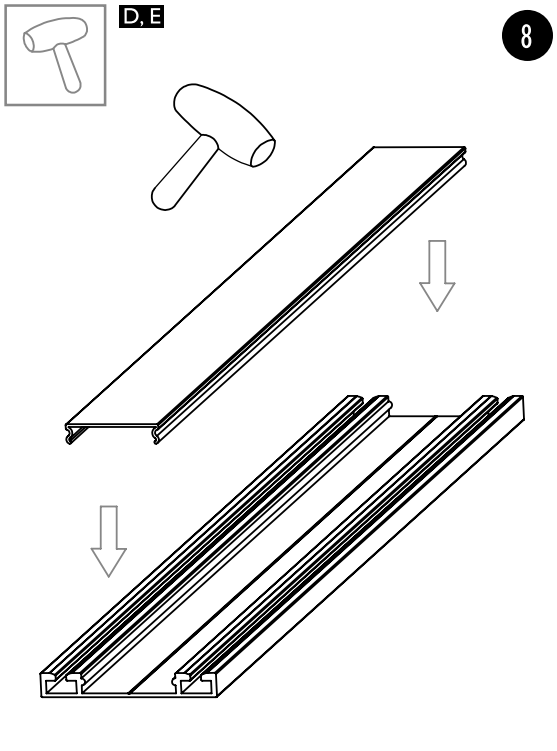

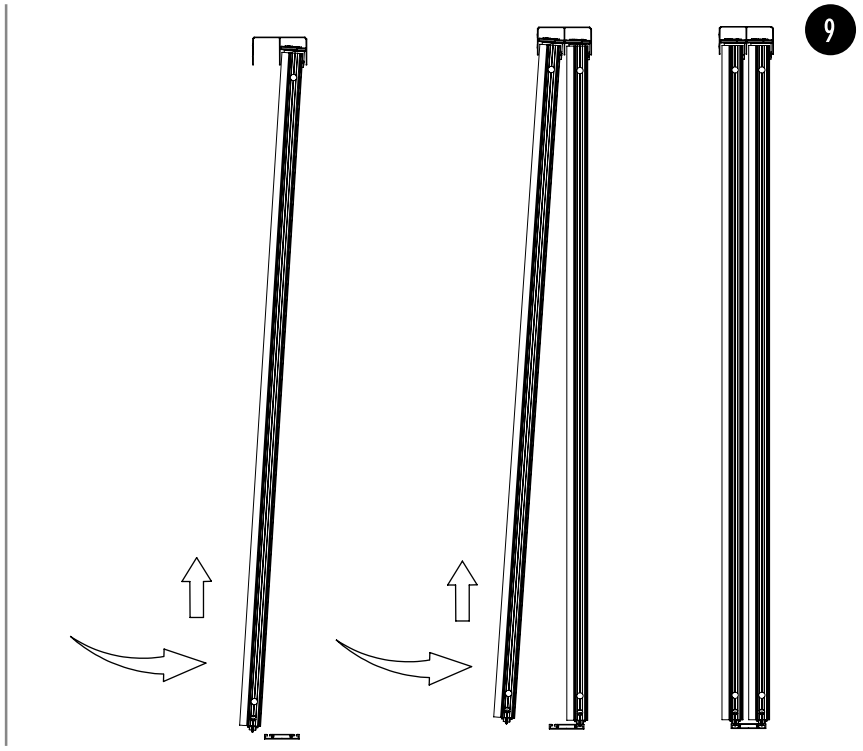

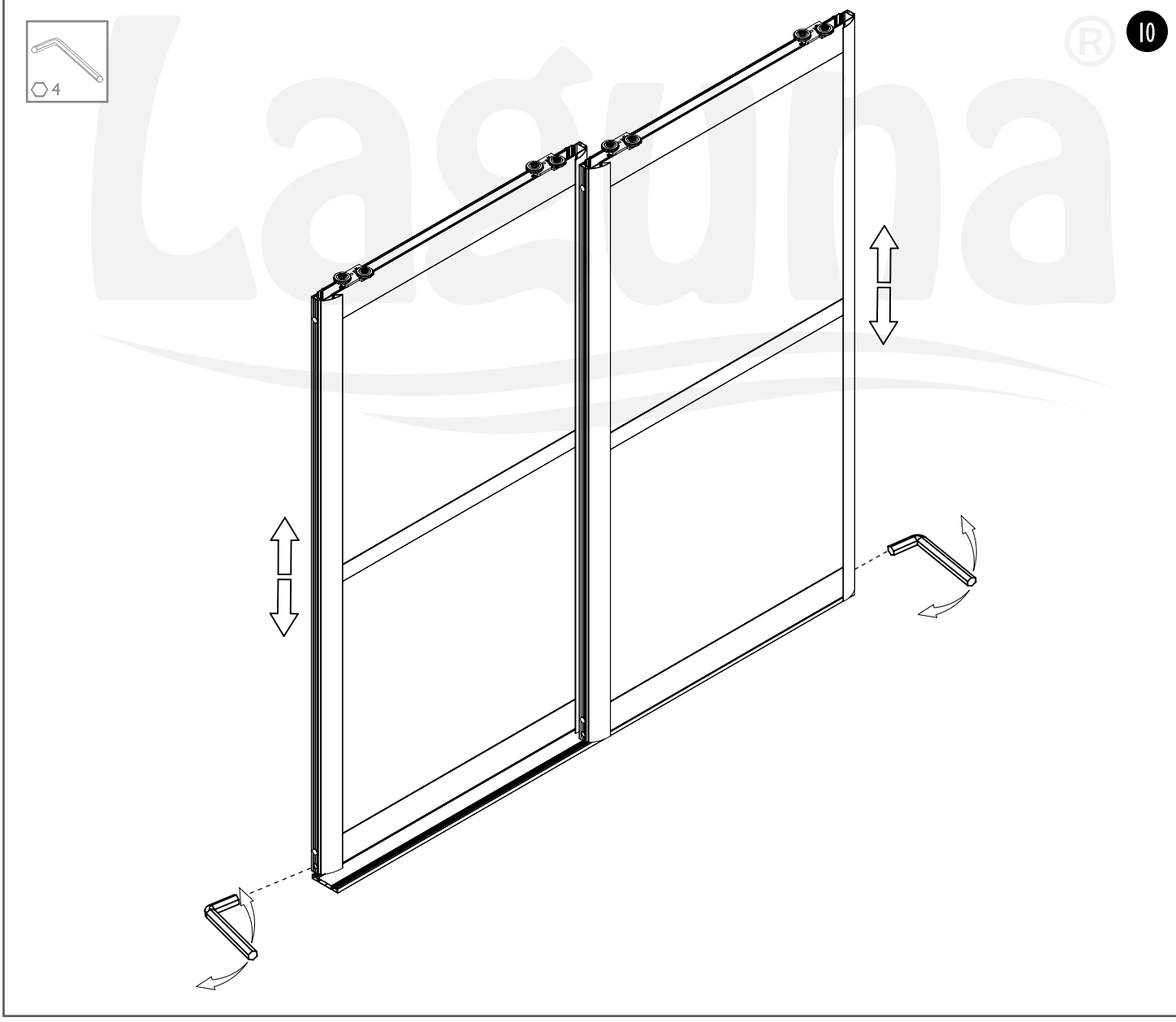

Laguna®
POLSKA FABRYKA OKUĆ
POLISH HARDWARE FACTORY

Producent zastrzega sobie prawo dokonywania zmian wymiarów, kolorów, opisów we wszystkich produktach bez wcześniejszego zawiadomienia i podania przyczyny.

Producer has the rights to change the dimensions, colors, instructions in all products without any notice.

MULTIOMEGA WIDE

na torze GAMA
lower track GAMA

50 kg

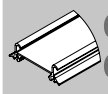

Gama
Gama 2

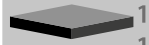

PŁYTA | BOARD 16 mm 18 mm

SZKŁO | GLASS 4 mm

LUSTRO / MIRROR
PŁYTA | BOARD 4 mm + 12 mm

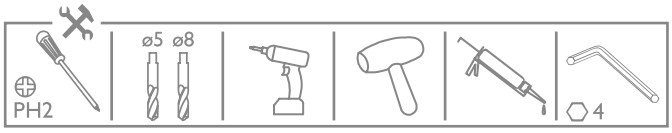

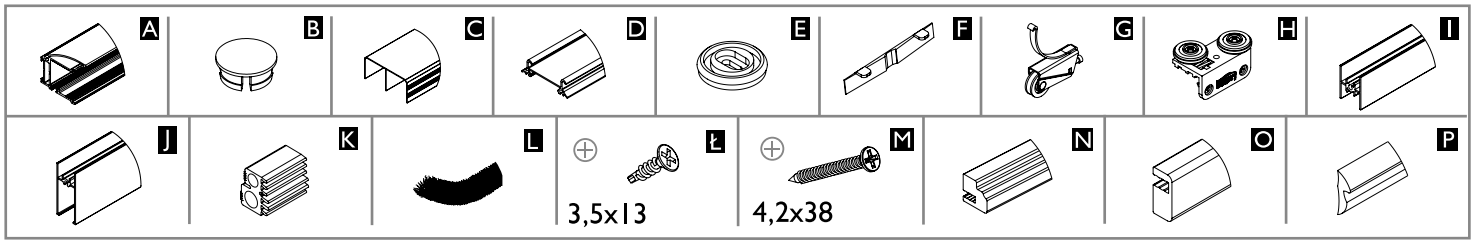

	Liczba skrzydeł n / Quantity of doors n	n = 2	n = 3	n = 4	n = 5	n = 6	n = 7	n = 8
18 mm PŁYTA | BOARD	Wysokość płyty hP [mm] / Board height hP [mm]	hP = H-128						
	Szerokość płyty bP [mm] / Board width bP [mm]	bP=(S-15)/2	bP=(S-3)/3	bP=(S+9)/4	bP=(S+22)/5	bP=(S+34)/6	bP=(S+47)/7	bP=(S+59)/8
	Długość ramiaka dolnego, górnego oraz łącznika R [mm] Upper, lower rail and connector lenght R [mm]	R = bP-20						
	Długość rączki LR [mm] / Handle lenght LR [mm]	LR = H-47						
12 mm PŁYTA | BOARD + 4 mm SZKŁO | GLASS	Wysokość płyty hP [mm] / Board height hP [mm]	hP = H-128						
	Szerokość płyty bP [mm] / Board width bP [mm]	bP=(S+11)/2	bP=(S+36)/3	bP=(S+61)/4	bP=(S+87)/5	bP=(S+112)/6	bP=(S+138)/7	bP=(S+163)/8
	Długość ramiaka dolnego, górnego oraz łącznika R [mm] Upper, lower rail and connector lenght R [mm]	R = bP-33						
	Wysokość lustra/szkła hL [mm] / Mirror height hL [mm]	hL = H-119						
	Szerokość lustra/szkła bL [mm] / Mirror width bL [mm]	bL=(S+9)/2	bL=(S+33)/3	bL=(S+57)/4	bL=(S+82)/5	bL=(S+106)/6	bL=(S+131)/7	bL=(S+155)/8
	Długość ramiaka dolnego, górnego oraz łącznika R [mm] Upper, lower rail and connector lenght R [mm]	R = bL-32						
	Długość rączki LR [mm] / Handle lenght LR [mm]	LR = H-47						
16 mm PŁYTA | BOARD	Wysokość płyty hP [mm] / Board height hP [mm]	hP = H-128						
	Szerokość płyty bP [mm] / Board width bP [mm]	bP=(S+11)/2	bP=(S+36)/3	bP=(S+61)/4	bP=(S+87)/5	bP=(S+112)/6	bP=(S+138)/7	bP=(S+163)/8
	Długość ramiaka dolnego, górnego oraz łącznika R [mm] Upper, lower rail and connector lenght R [mm]	R = bP-33						
	Długość rączki LR [mm] / Handle lenght LR [mm]	LR = H-47						
4 mm SZKŁO | GLASS	Wysokość lustra/szkła hL [mm] Mirror height hL [mm]	hL = H-119						
	Szerokość lustra/szkła bL [mm] / Mirror width bL [mm]	bL=(S+9)/2	bL=(S+33)/3	bL=(S+57)/4	bL=(S+82)/5	bL=(S+106)/6	bL=(S+131)/7	bL=(S+155)/8
	Długość ramiaka dolnego, górnego oraz łącznika R [mm] Upper, lower rail and connector lenght R [mm]	R = bL-32						
	Długość rączki LR [mm] / Handle lenght LR [mm]	LR = H-47						
4 mm SZKŁO | GLASS	Wysokość lustra/szkła hL [mm] / Mirror height hL [mm]	hL = H-132						
	Szerokość lustra/szkła bL [mm] / Mirror width bL [mm]	bL=(S-23)/2	bL=(S-15)/3	bL=(S-7)/4	bL=(S+2)/5	bL=(S+10)/6	bL=(S+19)/7	bL=(S+27)/8
	Długość ramiaka dolnego, górnego oraz łącznika R [mm] Upper, lower rail and connector lenght R [mm]	R = bL-15						
	Długość rączki LR [mm] / Handle lenght LR [mm]	LR = H-47						

Producent zastrzega sobie prawo dokonywania zmian wymiarów, kolorów, opisów we wszystkich produktach bez wcześniejszego zawiadomienia i podania przyczyny.
Producer has the rights to change the dimensions, colors, instructions in all products without any notice.

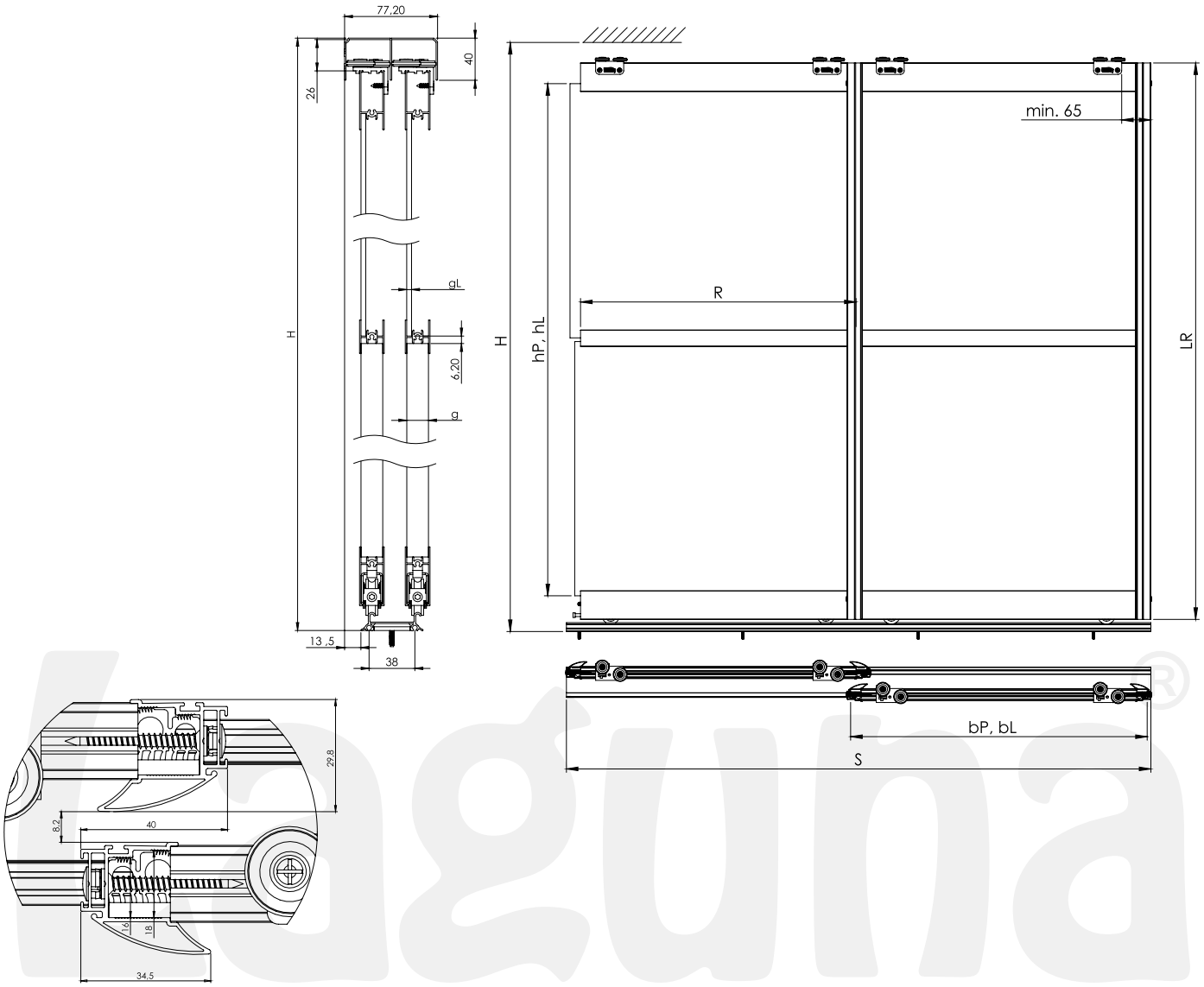

A, B, G, J, M

I

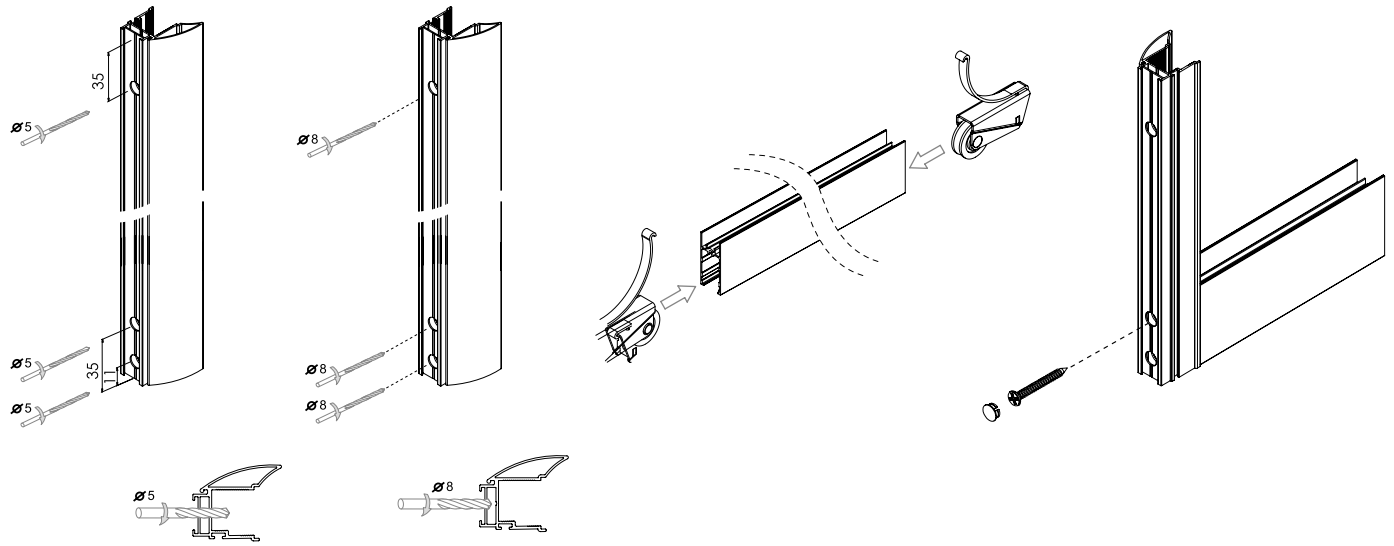

Laguna
POLSKA FABRYKA OKUĆ
POLISH HARDWARE FACTORY

Producent zastrzega sobie prawo dokonywania zmian wymiarów, kolorów, opisów we wszystkich produktach bez wcześniejszego zawiadomienia i podania przyczyny.

Producer has the rights to change the dimensions, colors, instructions in all products without any notice.

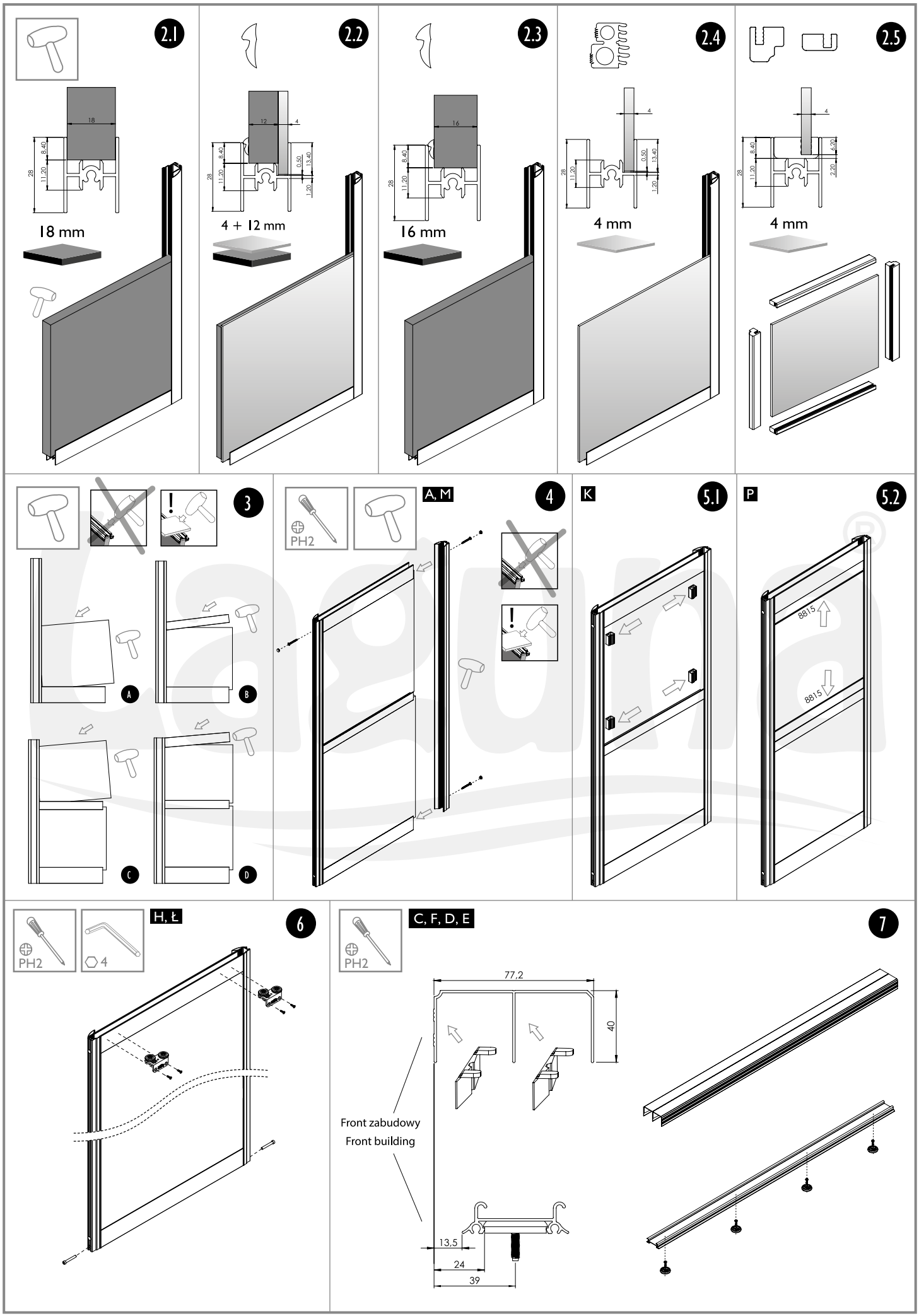

Producent zastrzega sobie prawo dokonywania zmian wymiarów, kolorów, opisów we wszystkich produktach bez wcześniejszego zawiadomienia i podania przyczyny.

Producer has the rights to change the dimensions, colors, instructions in all products without any notice.

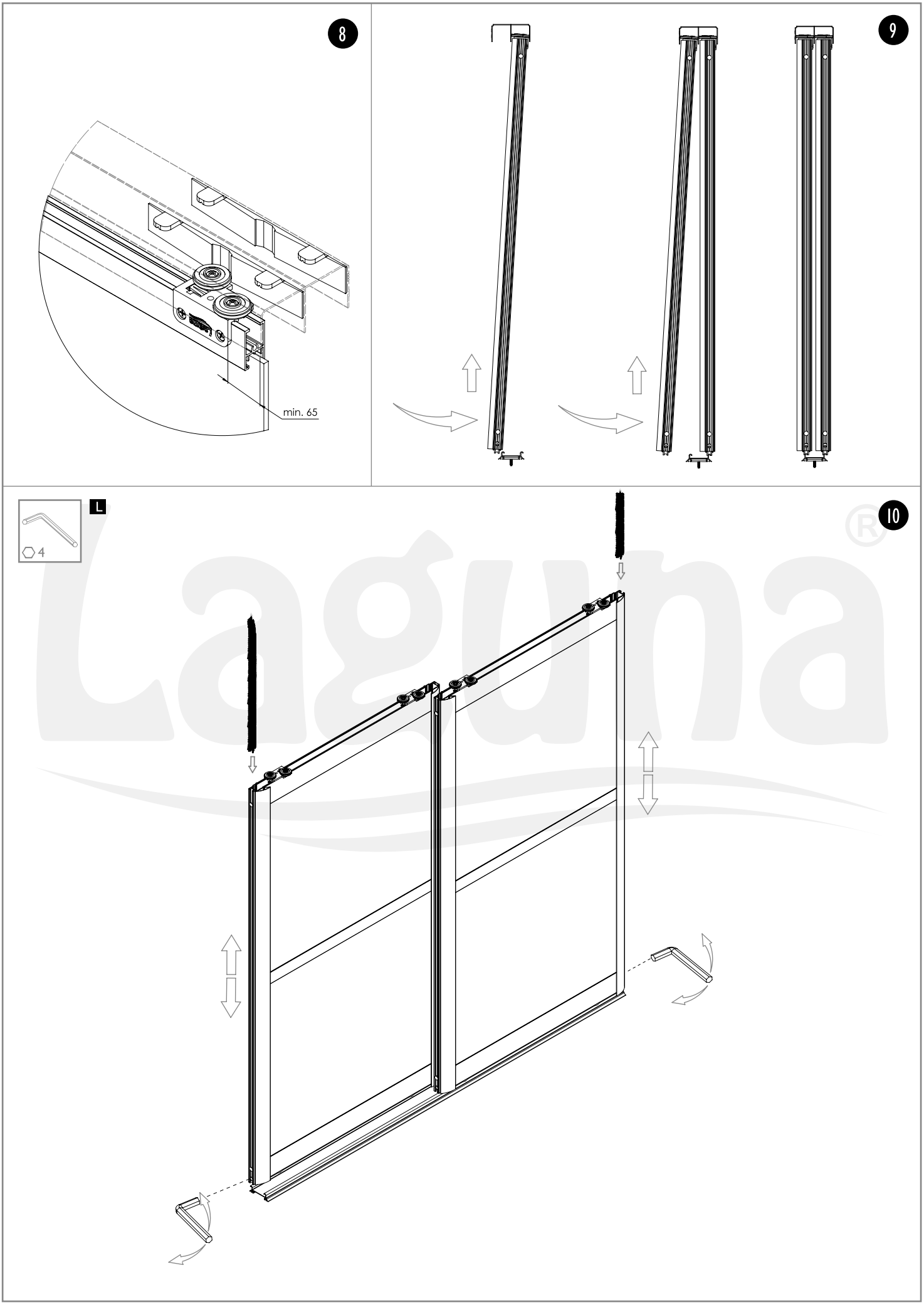

Laguna®
POLSKA FABRYKA OKUĆ
POLISH HARDWARE FACTORY

Producent zastrzega sobie prawo dokonywania zmian wymiarów, kolorów, opisów we wszystkich produktach bez wcześniejszego zawiadomienia i podania przyczyny.

Producer has the rights to change the dimensions, colors, instructions in all products without any notice.

MULTIOMEGA WIDE

na torze RAMA
lower track RAMA

50 kg

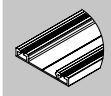

Rama

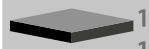

PŁYTA | BOARD 16 mm 18 mm

SZKŁO | GLASS 4 mm

LUSTRO / MIRROR
PŁYTA | BOARD 4 mm + 12 mm

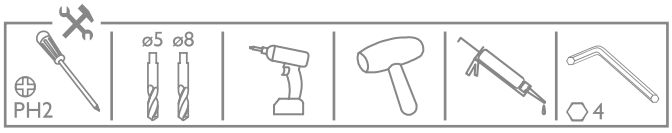

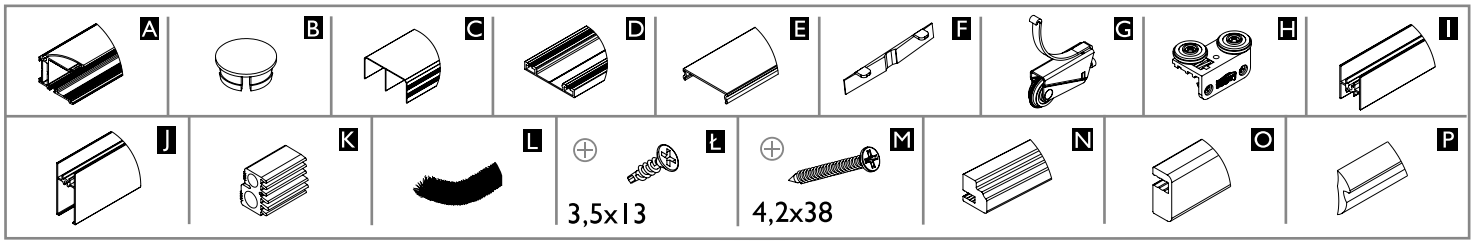

	Liczba skrzydeł n / Quantity of doors n	n = 2	n = 3	n = 4	n = 5	n = 6	n = 7	n = 8
18 mm PŁYTA | BOARD	Wysokość płyty hP [mm] / Board height hP [mm]	hP = H-121						
	Szerokość płyty bP [mm] / Board width bP [mm]	bP=(S-15)/2	bP=(S-3)/3	bP=(S+9)/4	bP=(S+22)/5	bP=(S+34)/6	bP=(S+47)/7	bP=(S+59)/8
	Długość ramiaka dolnego, górnego oraz łącznika R [mm] Upper, lower rail and connector lenght R [mm]	R = bP-20						
	Długość rączki LR [mm] / Handle lenght LR [mm]	LR = H-40						
12 mm PŁYTA | BOARD + 4 mm SZKŁO | GLASS	Wysokość płyty hP [mm] / Board height hP [mm]	hP = H-121						
	Szerokość płyty bP [mm] / Board width bP [mm]	bP=(S+11)/2	bP=(S+36)/3	bP=(S+61)/4	bP=(S+87)/5	bP=(S+112)/6	bP=(S+138)/7	bP=(S+163)/8
	Długość ramiaka dolnego, górnego oraz łącznika R [mm] Upper, lower rail and connector lenght R [mm]	R = bP-33						
	Wysokość lustra/szkła hL [mm] / Mirror height hL [mm]	hL = H-112						
	Szerokość lustra/szkła bL [mm] / Mirror width bL [mm]	bL=(S+9)/2	bL=(S+33)/3	bL=(S+57)/4	bL=(S+82)/5	bL=(S+106)/6	bL=(S+131)/7	bL=(S+155)/8
	Długość ramiaka dolnego, górnego oraz łącznika R [mm] Upper, lower rail and connector lenght R [mm]	R = bL-32						
	Długość rączki LR [mm] / Handle lenght LR [mm]	LR = H-40						
16 mm PŁYTA | BOARD	Wysokość płyty hP [mm] / Board height hP [mm]	hP = H-121						
	Szerokość płyty bP [mm] / Board width bP [mm]	bP=(S+11)/2	bP=(S+36)/3	bP=(S+61)/4	bP=(S+87)/5	bP=(S+112)/6	bP=(S+138)/7	bP=(S+163)/8
	Długość ramiaka dolnego, górnego oraz łącznika R [mm] Upper, lower rail and connector lenght R [mm]	R = bP-33						
	Długość rączki LR [mm] / Handle lenght LR [mm]	LR = H-40						
4 mm SZKŁO | GLASS	Wysokość lustra/szkła hL [mm] Mirror height hL [mm]	hL = H-112						
	Szerokość lustra/szkła bL [mm] / Mirror width bL [mm]	bL=(S+9)/2	bL=(S+33)/3	bL=(S+57)/4	bL=(S+82)/5	bL=(S+106)/6	bL=(S+131)/7	bL=(S+155)/8
	Długość ramiaka dolnego, górnego oraz łącznika R [mm] Upper, lower rail and connector lenght R [mm]	R = bL-32						
	Długość rączki LR [mm] / Handle lenght LR [mm]	LR = H-40						
4 mm SZKŁO | GLASS	Wysokość lustra/szkła hL [mm] / Mirror height hL [mm]	hL = H-125						
	Szerokość lustra/szkła bL [mm] / Mirror width bL [mm]	bL=(S-23)/2	bL=(S-15)/3	bL=(S-7)/4	bL=(S+2)/5	bL=(S+10)/6	bL=(S+19)/7	bL=(S+27)/8
	Długość ramiaka dolnego, górnego oraz łącznika R [mm] Upper, lower rail and connector lenght R [mm]	R = bL-15						
	Długość rączki LR [mm] / Handle lenght LR [mm]	LR = H-40						

Producent zastrzega sobie prawo dokonywania zmian wymiarów, kolorów, opisów we wszystkich produktach bez wcześniejszego zawiadomienia i podania przyczyny.
Producer has the rights to change the dimensions, colors, instructions in all products without any notice.

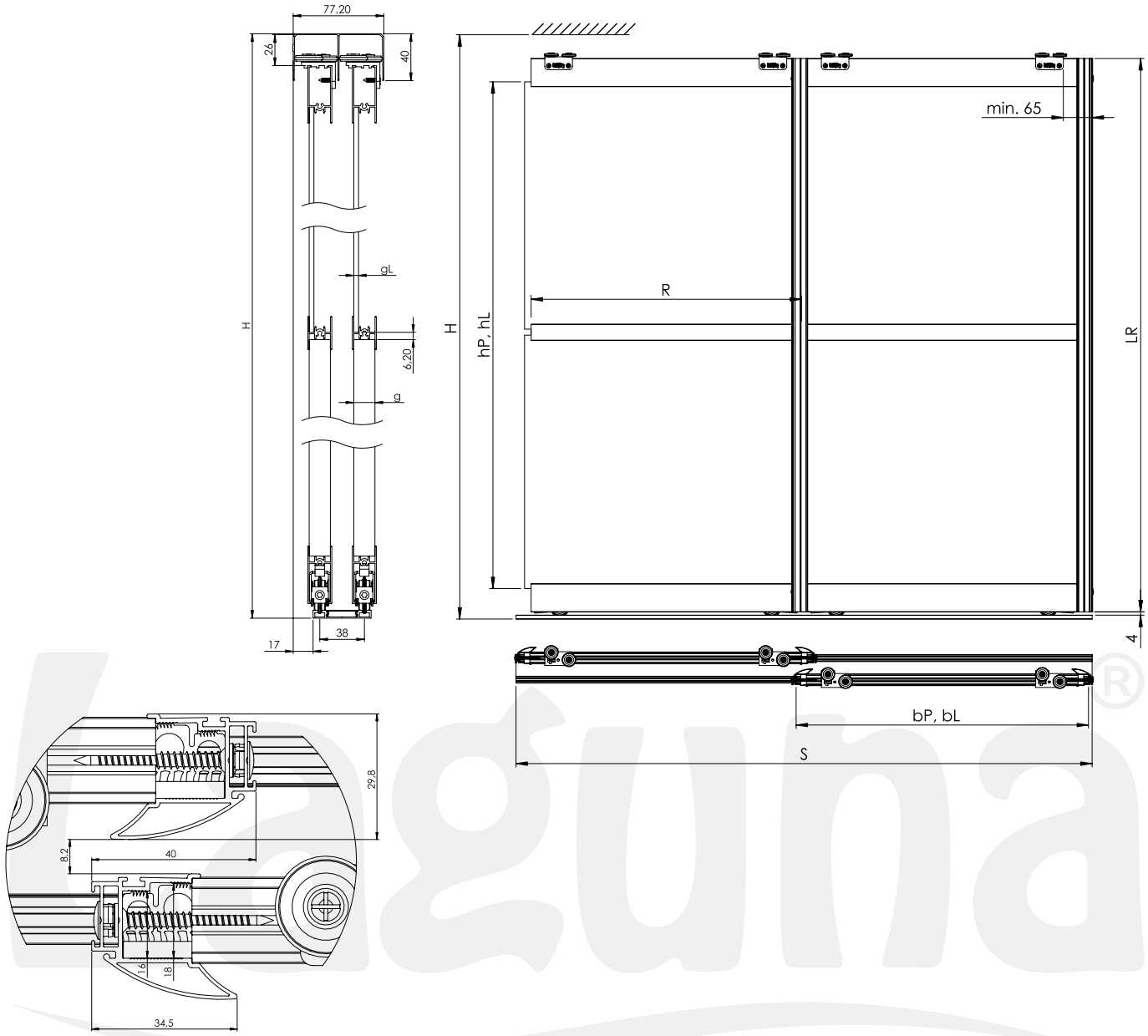

A, B, G, J, M

I

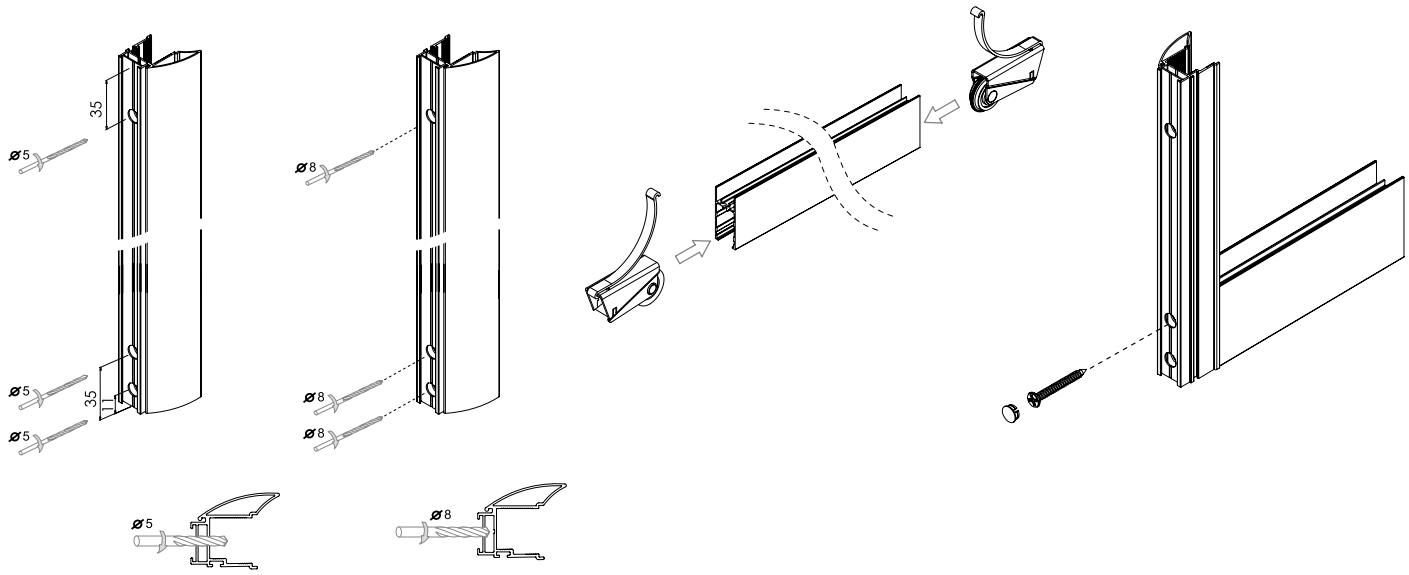

Laguna
POLSKA FABRYKA OKUĆ
POLISH HARDWARE FACTORY

Producent zastrzega sobie prawo dokonywania zmian wymiarów, kolorów, opisów we wszystkich produktach bez wcześniejszego zawiadomienia i podania przyczyny.

Producer has the rights to change the dimensions, colors, instructions in all products without any notice.

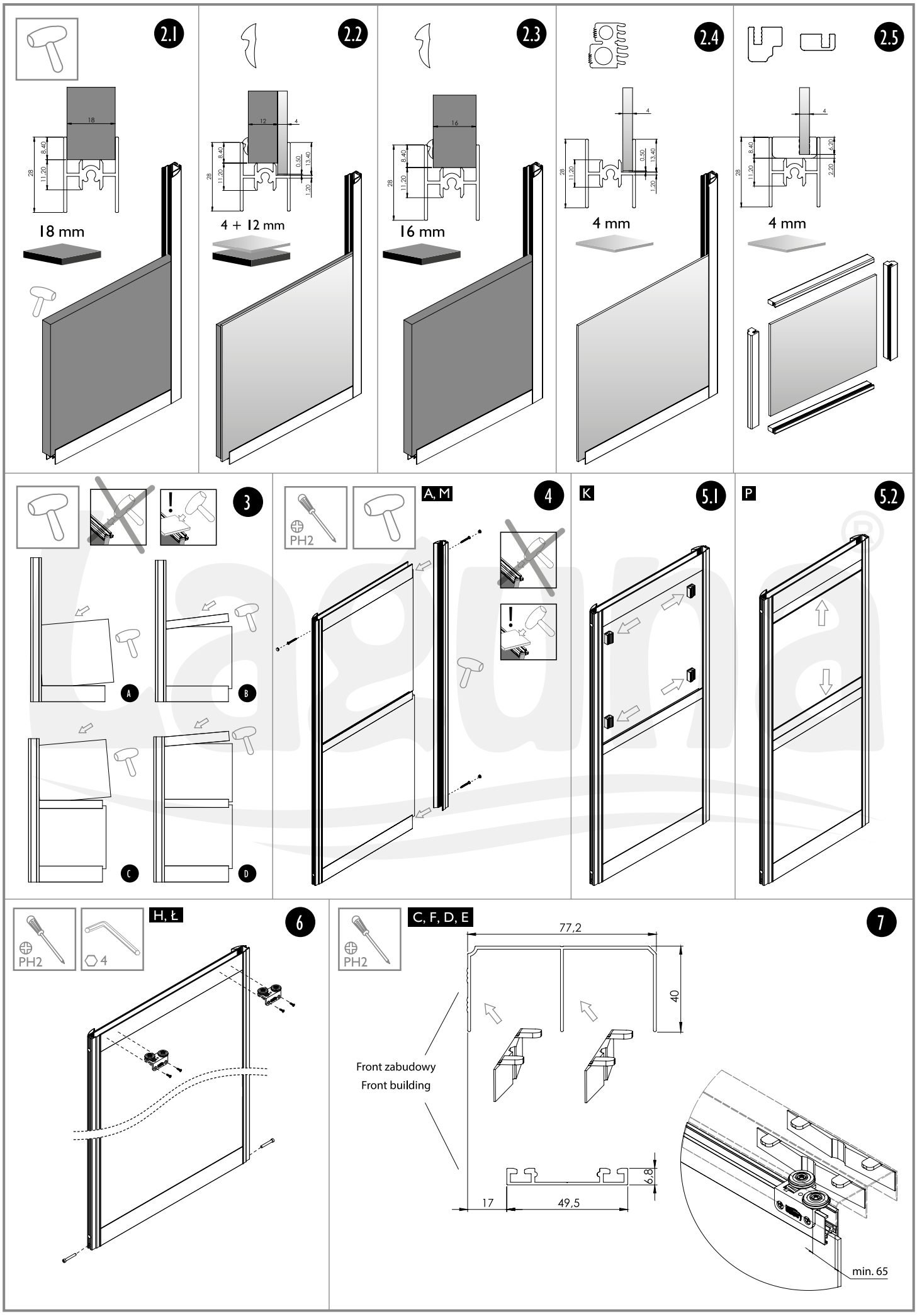

Producent zastrzega sobie prawo dokonywania zmian wymiarów, kolorów, opisów we wszystkich produktach bez wcześniejszego zawiadomienia i podania przyczyny.

Producer has the rights to change the dimensions, colors, instructions in all products without any notice.

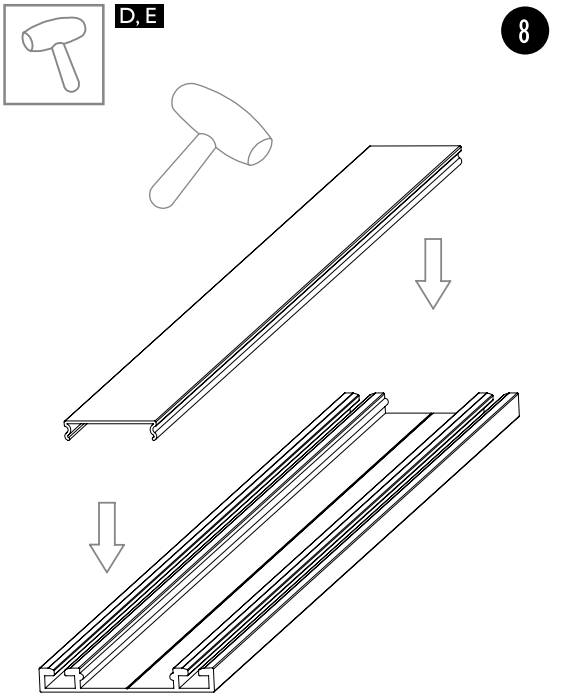

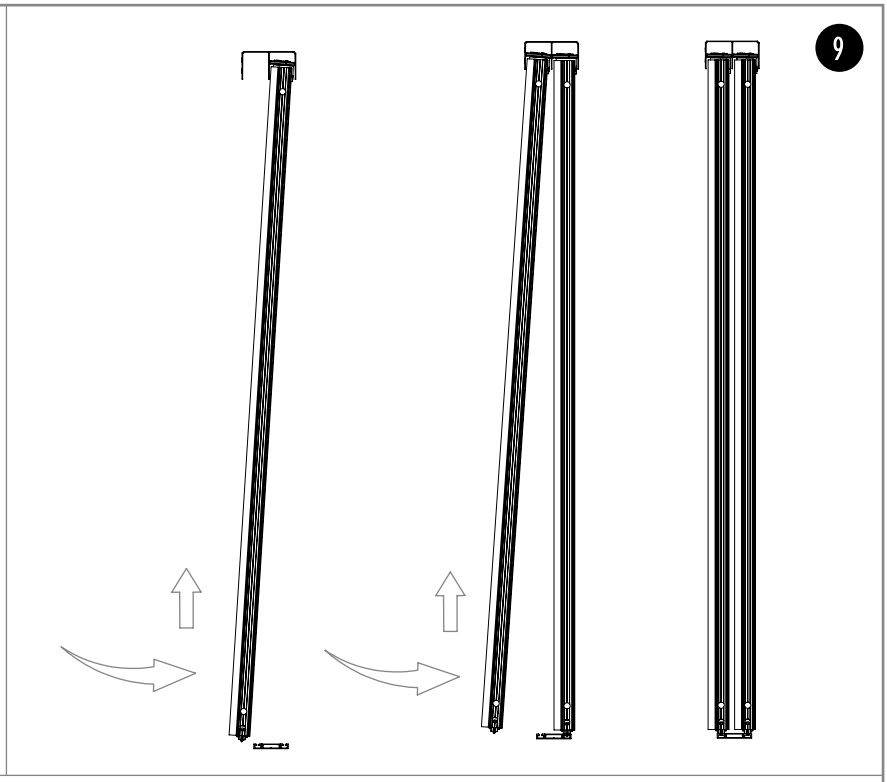

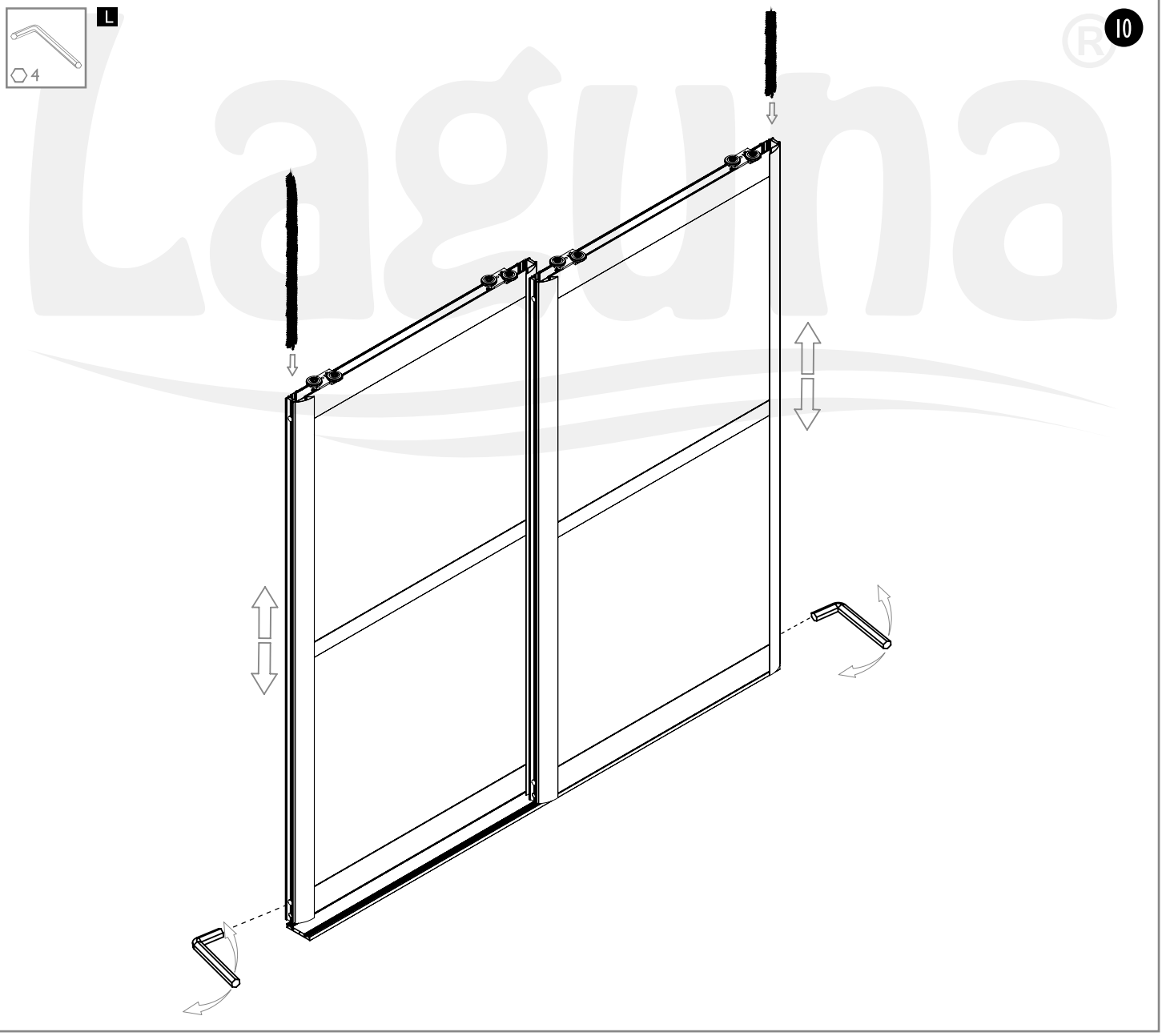

Producent zastrzega sobie prawo dokonywania zmian wymiarów, kolorów, opisów we wszystkich produktach bez wcześniejszego zawiadomienia i podania przyczyny.

Producer has the rights to change the dimensions, colors, instructions in all products without any notice.

OMEGA
na torze GAMA
lower track GAMA

50 kg

Gama
Gama 2

PŁYTA | BOARD 18 mm

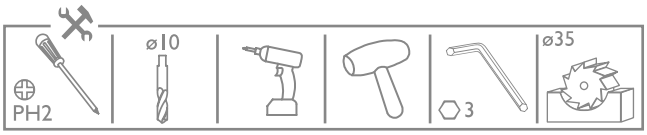

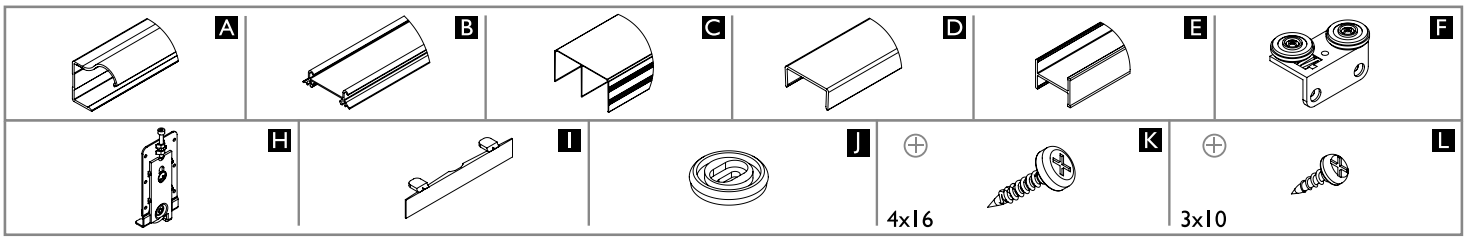

18 mm PŁYTA | BOARD	n - liczba skrzydeł drzwi / quantity of doors	n=2	n=3	n=4	n=5	n=6	n=7	n=8
	hP - wysokość płyty / board height	hP=H-49						
	bP - szerokość płyty / board width	bP=(S+29)/2	bP=(S+61)/3	bP=(S+94)/4	bP=(S+126)/5	bP=(S+158)/6	bP=(S+190)/7	bP=(S+222)/8
	R - dugość ceownika dolnego, górnego oraz łącznika R - upper, lower C-profile and connector lenght	R=bP-51						
	LR - długość rączki / handle lenght	LR=H-47						

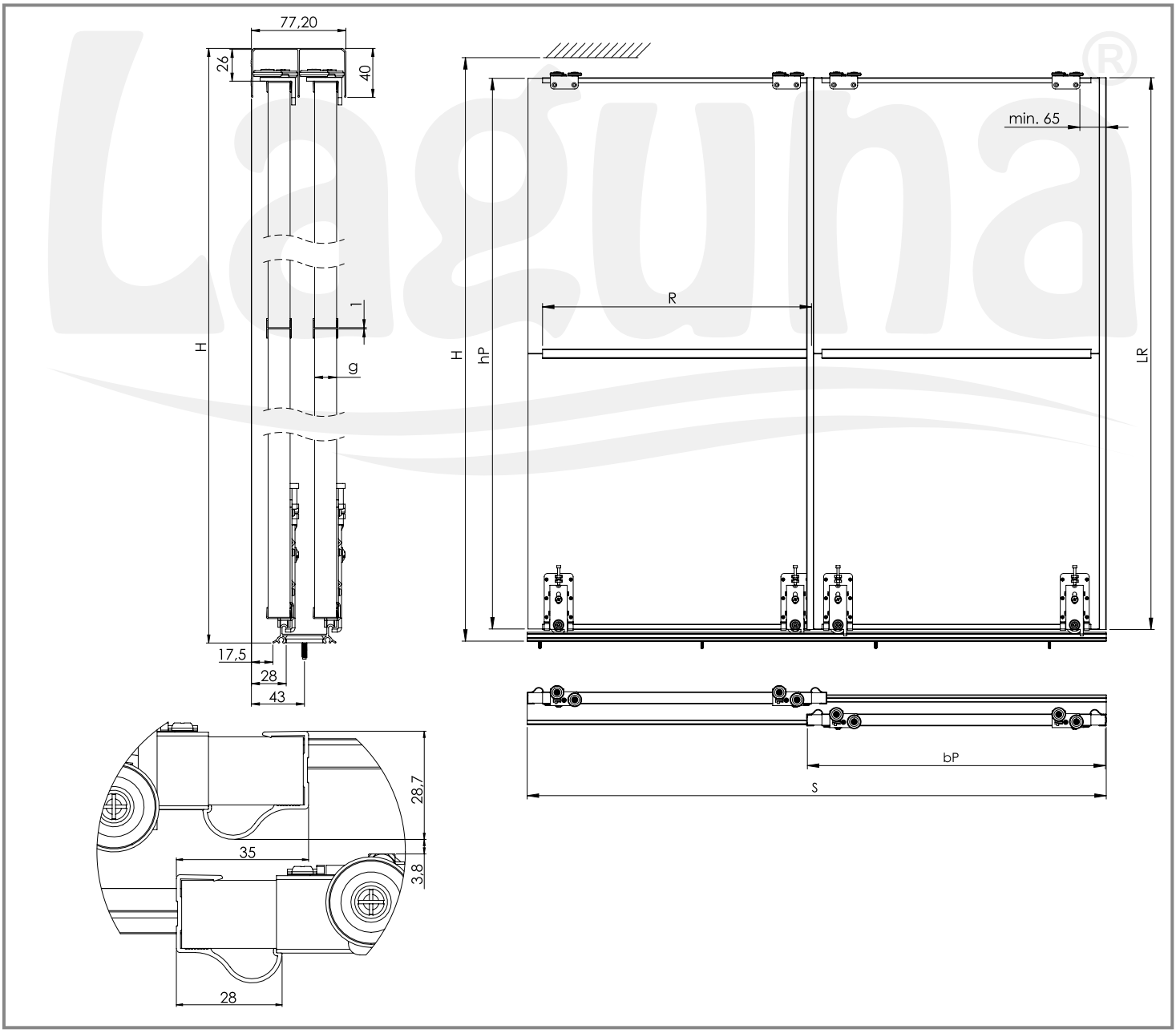

Producent zastrzega sobie prawo dokonywania zmian wymiarów, kolorów, opisów we wszystkich produktach bez wcześniejszego zawiadomienia i podania przyczyny.
Producer has the rights to change the dimensions, colors, instructions in all products without any notice.

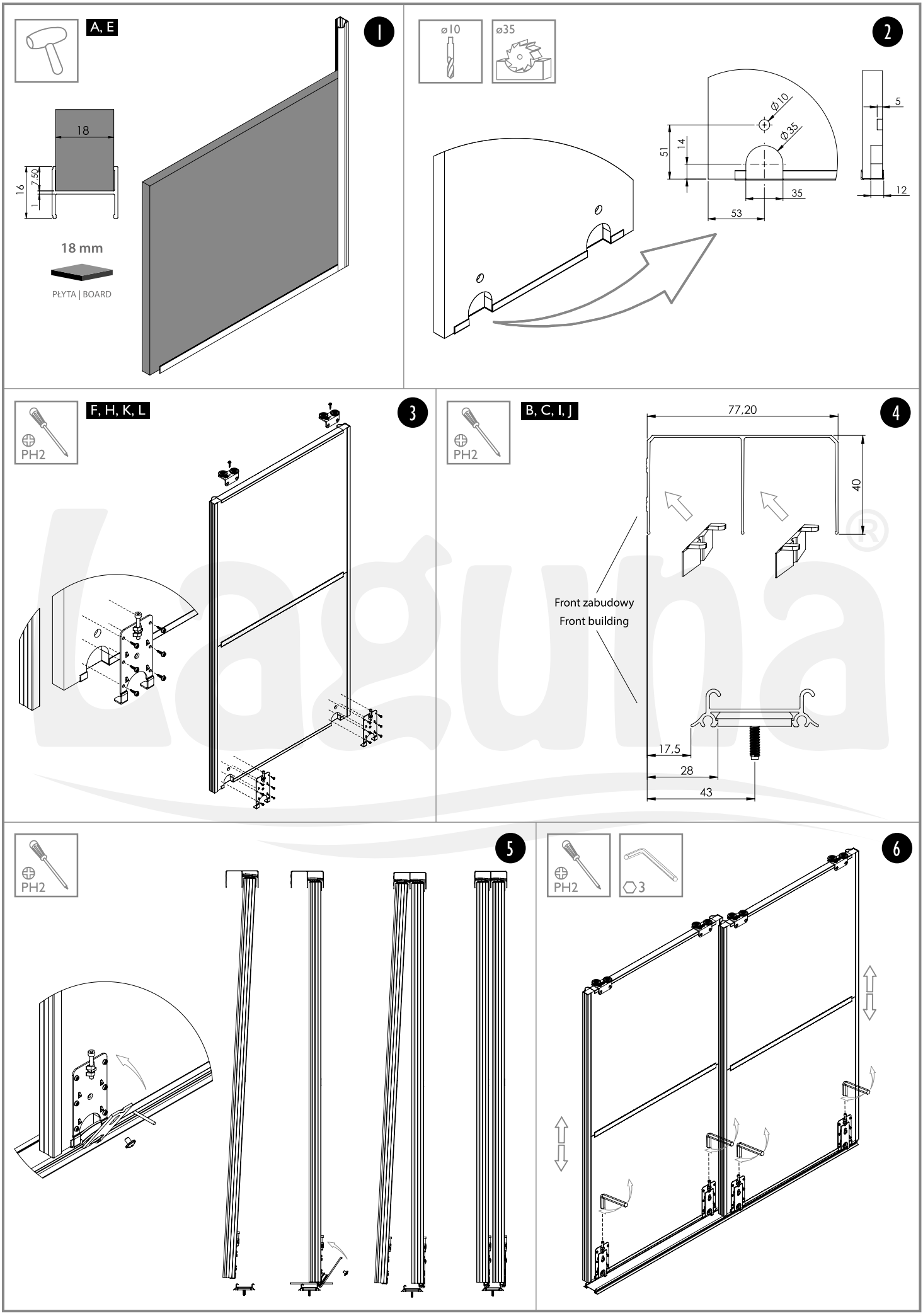

Producent zastrzega sobie prawo dokonywania zmian wymiarów, kolorów, opisów we wszystkich produktach bez wcześniejszego zawiadomienia i podania przyczyny.

Producer has the rights to change the dimensions, colors, instructions in all products without any notice.

OMEGA
na torze RAMA
lower track RAMA

50 kg

Rama

PŁYTA | BOARD 18 mm

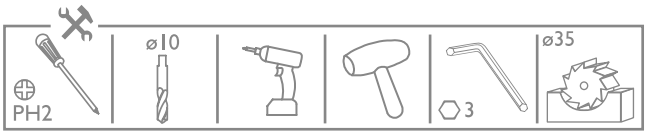

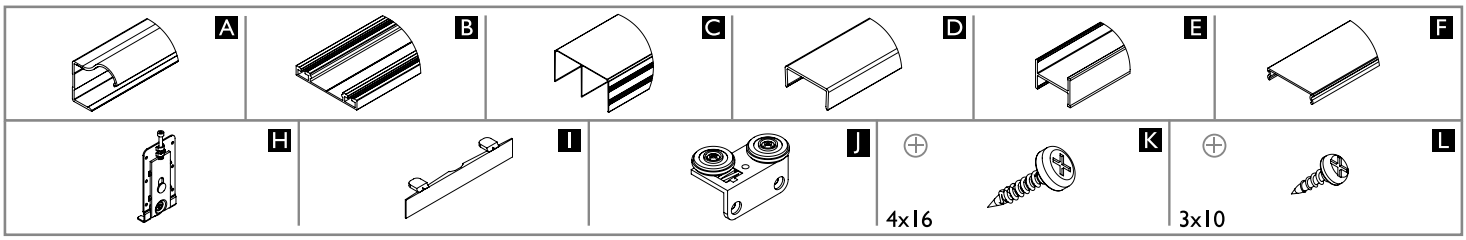

18 mm PŁYTA | BOARD	n - liczba skrzydeł drzwi / quantity of doors	n=2	n=3	n=4	n=5	n=6	n=7	n=8
	hP - wysokość płyty / board height	hP=H-44						
	bP - szerokość płyty / board width	bP=(S+29)/2	bP=(S+61)/3	bP=(S+94)/4	bP=(S+126)/5	bP=(S+158)/6	bP=(S+190)/7	bP=(S+222)/8
	R - dugość ceownika dolnego, górnego oraz łącznika R - upper, lower C-profile and connector lenght	R=bP-51						
	LR - długość rączki / handle lenght	LR=H-42						

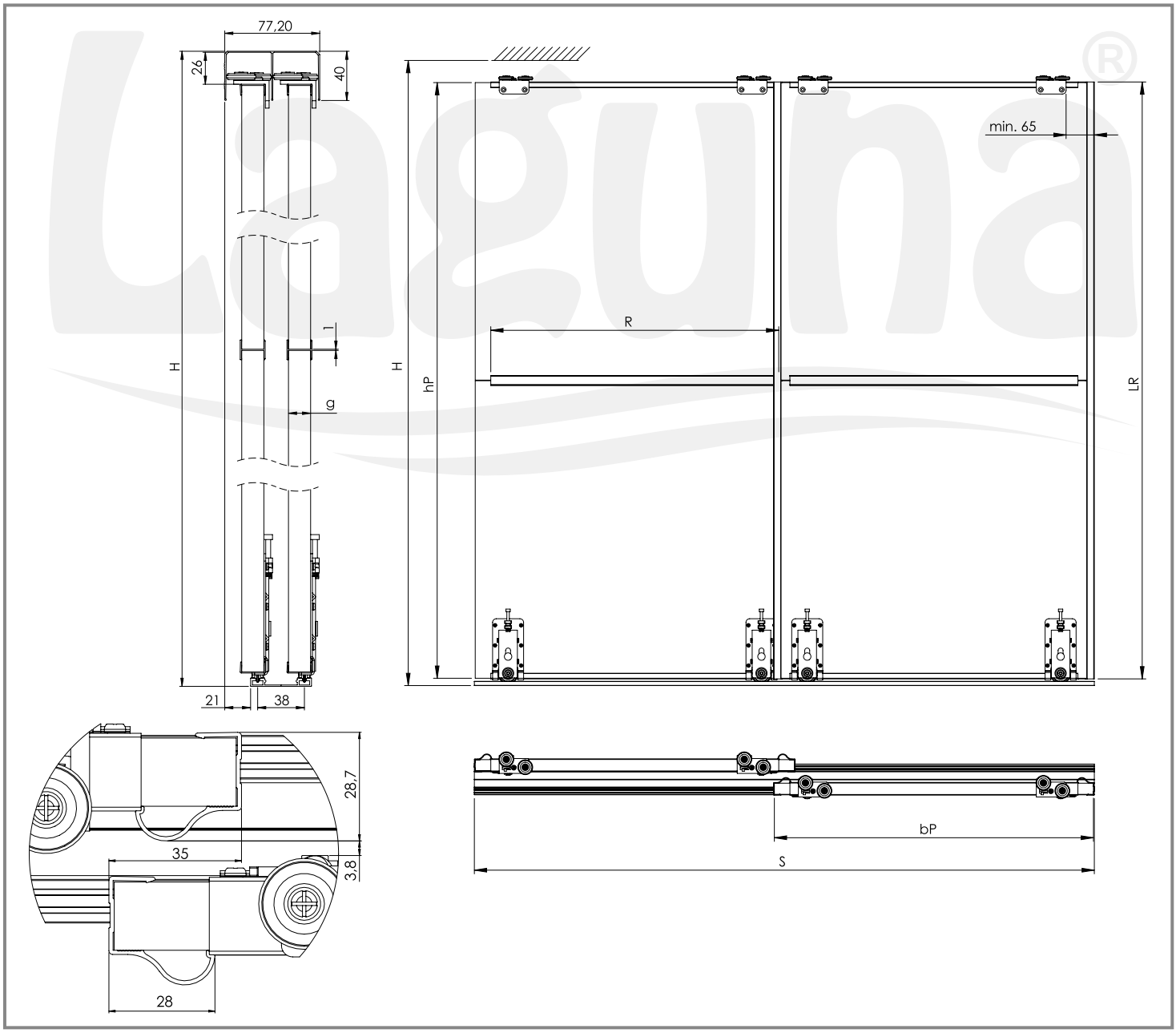

Producent zastrzega sobie prawo dokonywania zmian wymiarów, kolorów, opisów we wszystkich produktach bez wcześniejszego zawiadomienia i podania przyczyny.
Producer has the rights to change the dimensions, colors, instructions in all products without any notice.

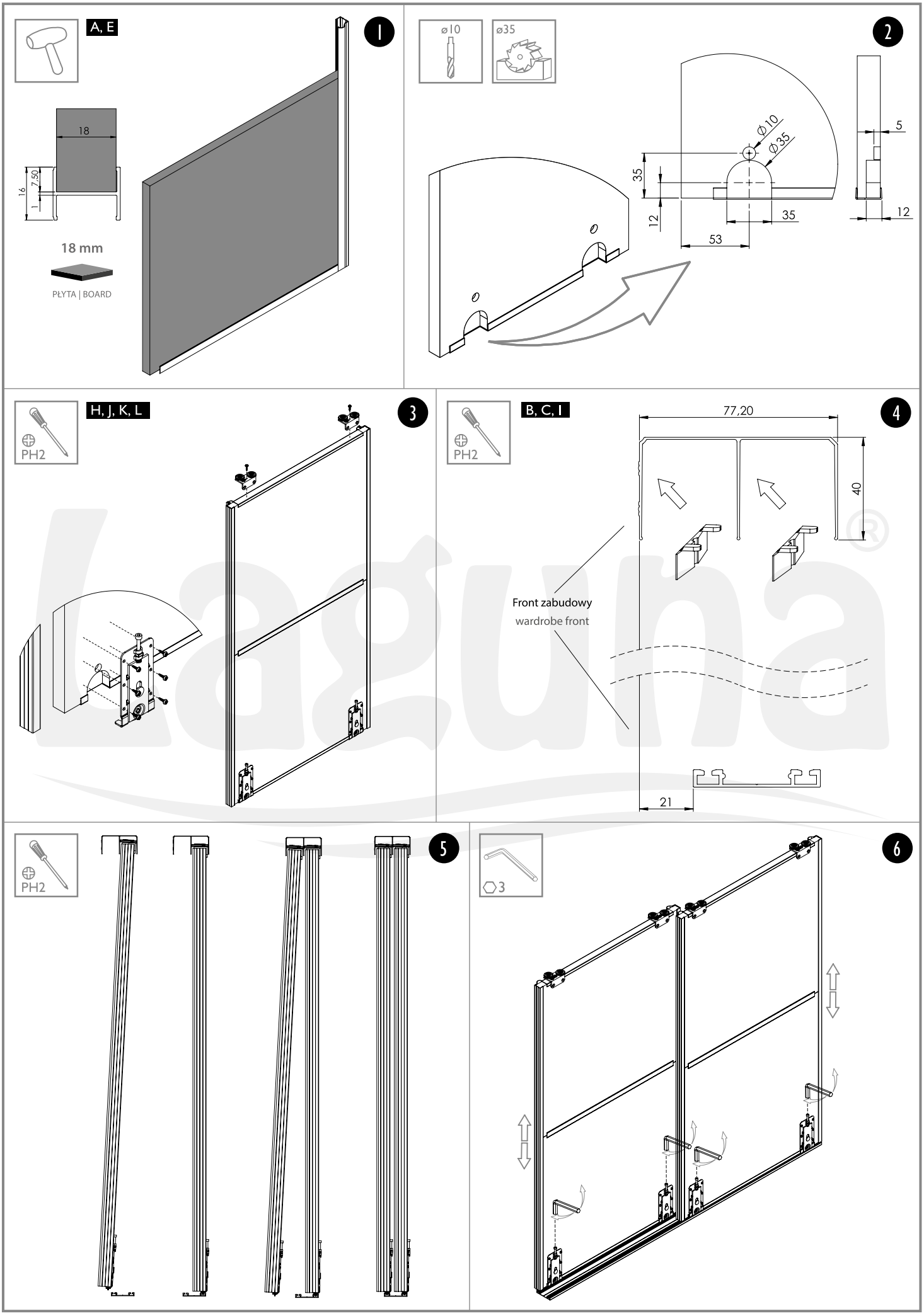

Laguna
POLSKA FABRYKA OKUĆ
POLISH HARDWARE FACTORY

Producent zastrzega sobie prawo dokonywania zmian wymiarów, kolorów, opisów we wszystkich produktach bez wcześniejszego zawiadomienia i podania przyczyny.

Producer has the rights to change the dimensions, colors, instructions in all products without any notice.

RAMA

na torze RAMA z okuciem SPRINART RAMA
lower track RAMA with hardware SPRINART RAMA

50 kg | Rama | PŁYTA | BOARD 18 mm

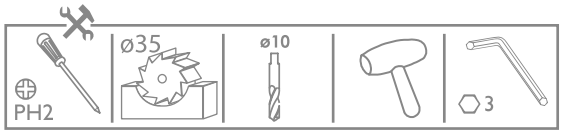

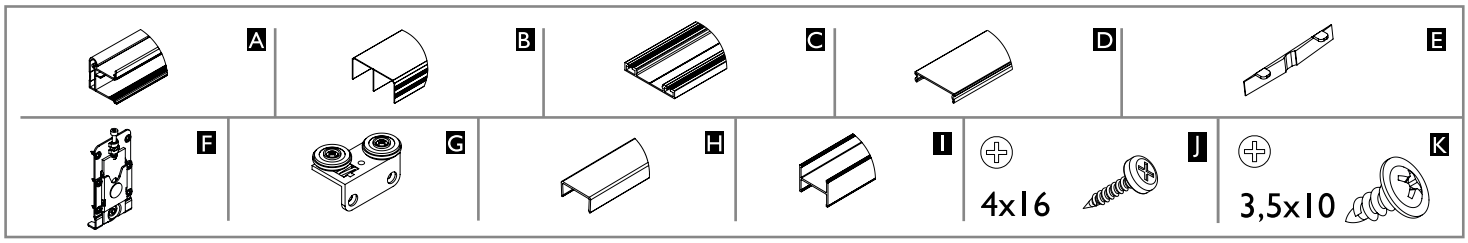

	Liczba skrzydeł n / Quantity of doors n	n = 2	n = 3	n = 4	n = 5	n = 6	n = 7	n = 8
18 mm PŁYTA | BOARD	Wysokość płyty hP [mm] / Board height hP [mm]	hP = H-44						
	Szerokość płyty bP [mm] / Board width bP [mm]	bP=(S-12)/2	bP=(S-2)/3	bP=(S+9)/4	bP=(S+20)/5	bP=(S+31)/6	bP=(S+41)/7	bP=(S+52)/8
	Długość ramiaka dolnego, górnego oraz łącznika R [mm] Upper, lower rail and connector lenght R [mm]	R = bP-29						
	Długość rączki LR [mm] / Handle lenght LR [mm]	LR = H-42						

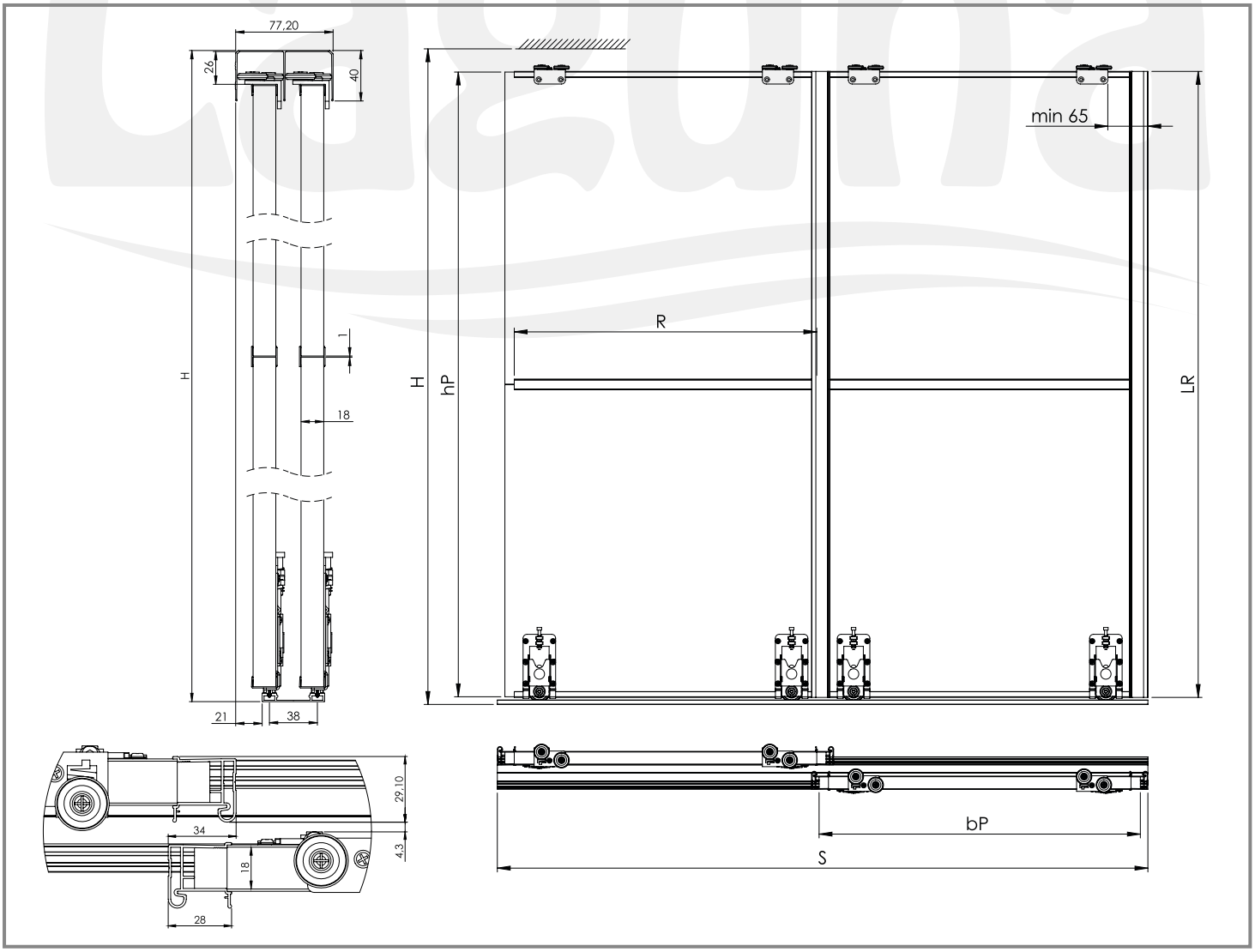

Producent zastrzega sobie prawo dokonywania zmian wymiarów, kolorów, opisów we wszystkich produktach bez wcześniejszego zawiadomienia i podania przyczyny.
Producer has the rights to change the dimensions, colors, instructions in all products without any notice.

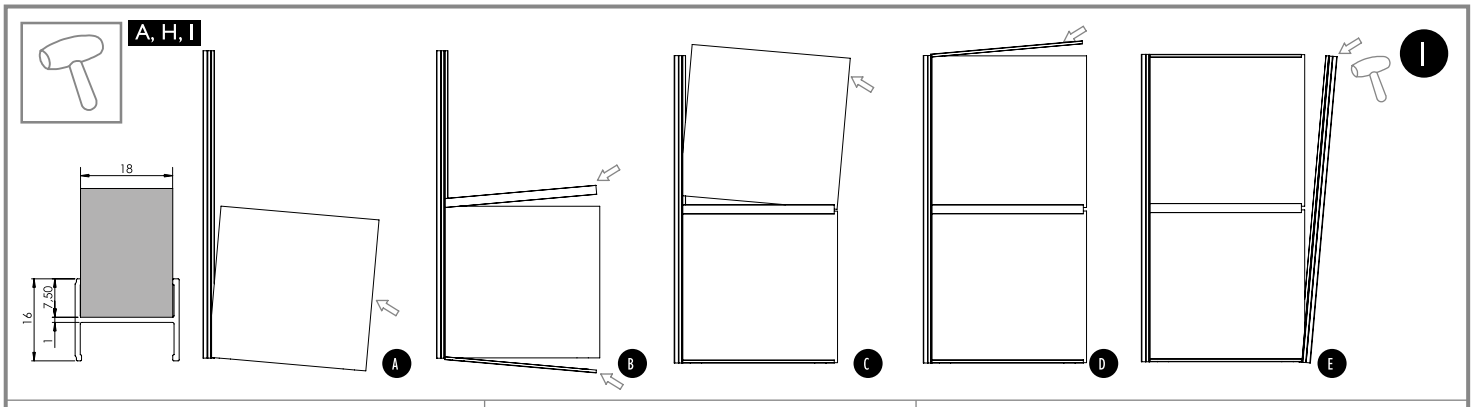

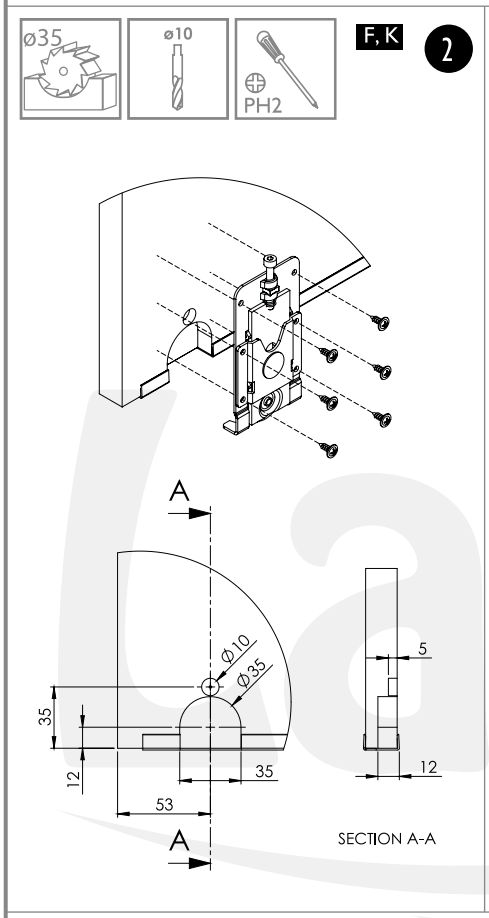

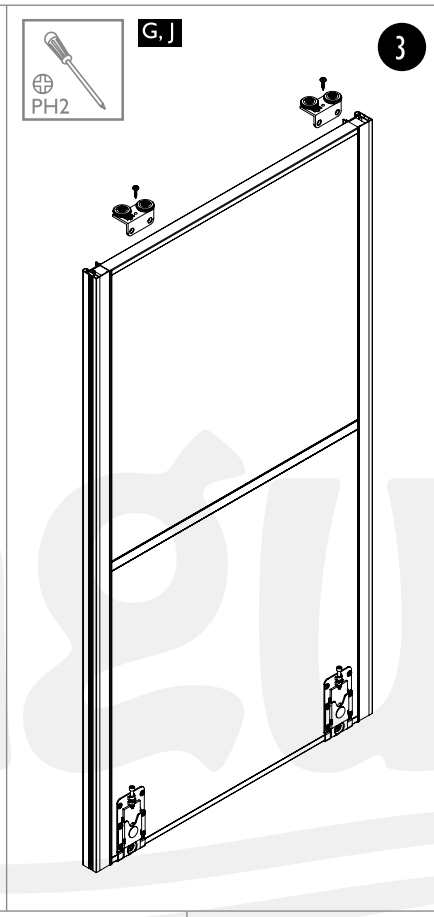

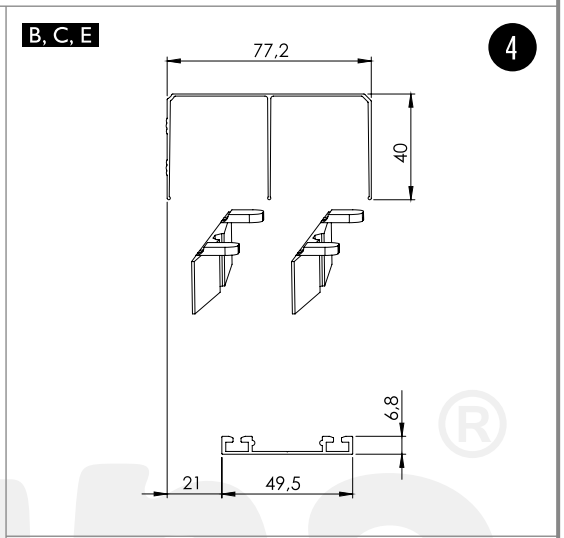

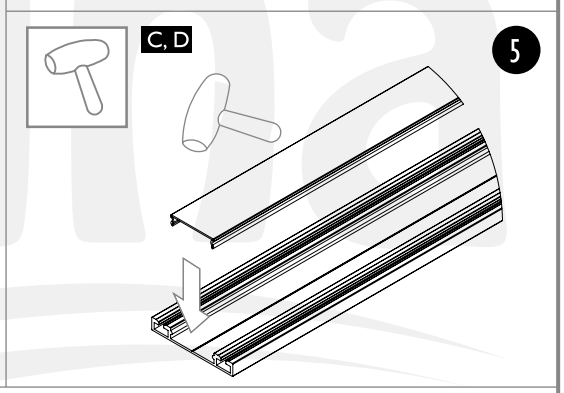

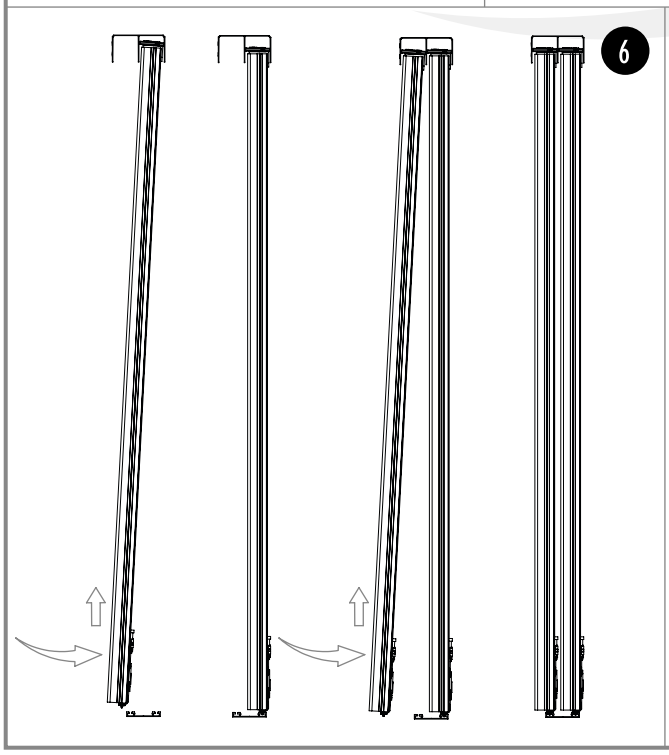

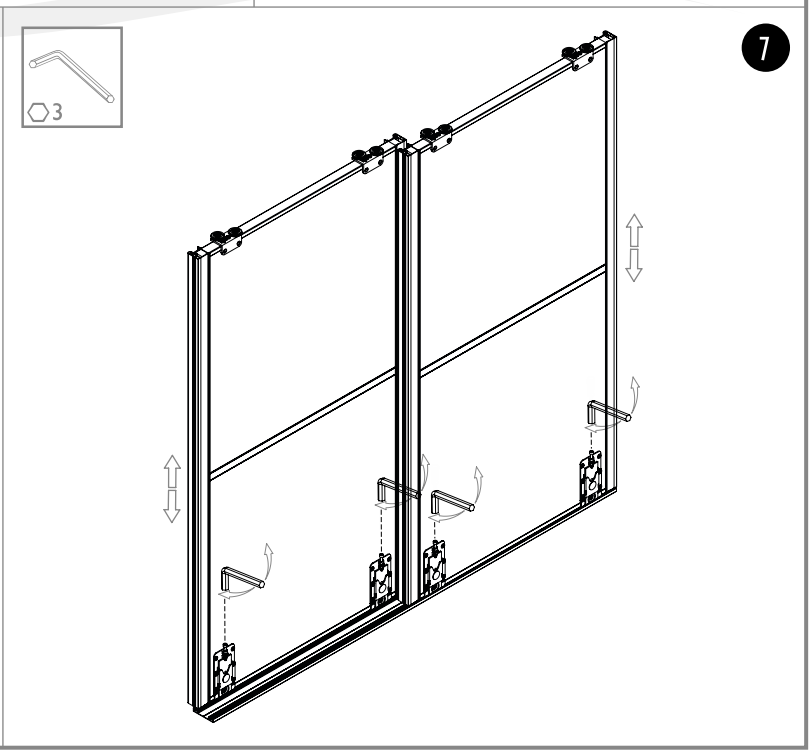

Laguna
POLSKA FABRYKA OKUĆ
POLISH HARDWARE FACTORY

Producent zastrzega sobie prawo dokonywania zmian wymiarów, kolorów, opisów we wszystkich produktach bez wcześniejszego zawiadomienia i podania przyczyny.

Producer has the rights to change the dimensions, colors, instructions in all products without any notice.

RAMA

na torze GAMA z okuciem SPRINART GAMA
lower track GAMA with hardware SPRINART GAMA

50 kg

Gama

PŁYTA | BOARD 18 mm

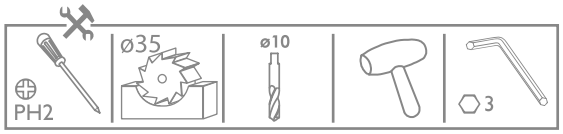

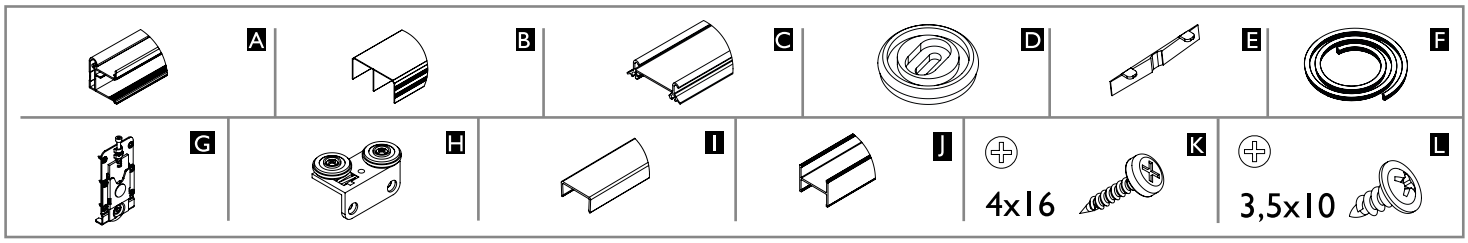

	Liczba skrzydeł n / Quantity of doors n	n = 2	n = 3	n = 4	n = 5	n = 6	n = 7	n = 8
18 mm PŁYTA | BOARD	Wysokość płyty hP [mm] / Board height hP [mm]	hP = H-52						
	Szerokość płyty bP [mm] / Board width bP [mm]	bP=(S-12)/2	bP=(S-2)/3	bP=(S+9)/4	bP=(S+20)/5	bP=(S+31)/6	bP=(S+41)/7	bP=(S+52)/8
	Długość ramiaka dolnego, górnego oraz łącznika R [mm] Upper, lower rail and connector lenght R [mm]	R = bP-29						
	Długość rączki LR [mm] / Handle lenght LR [mm]	LR = H-50						

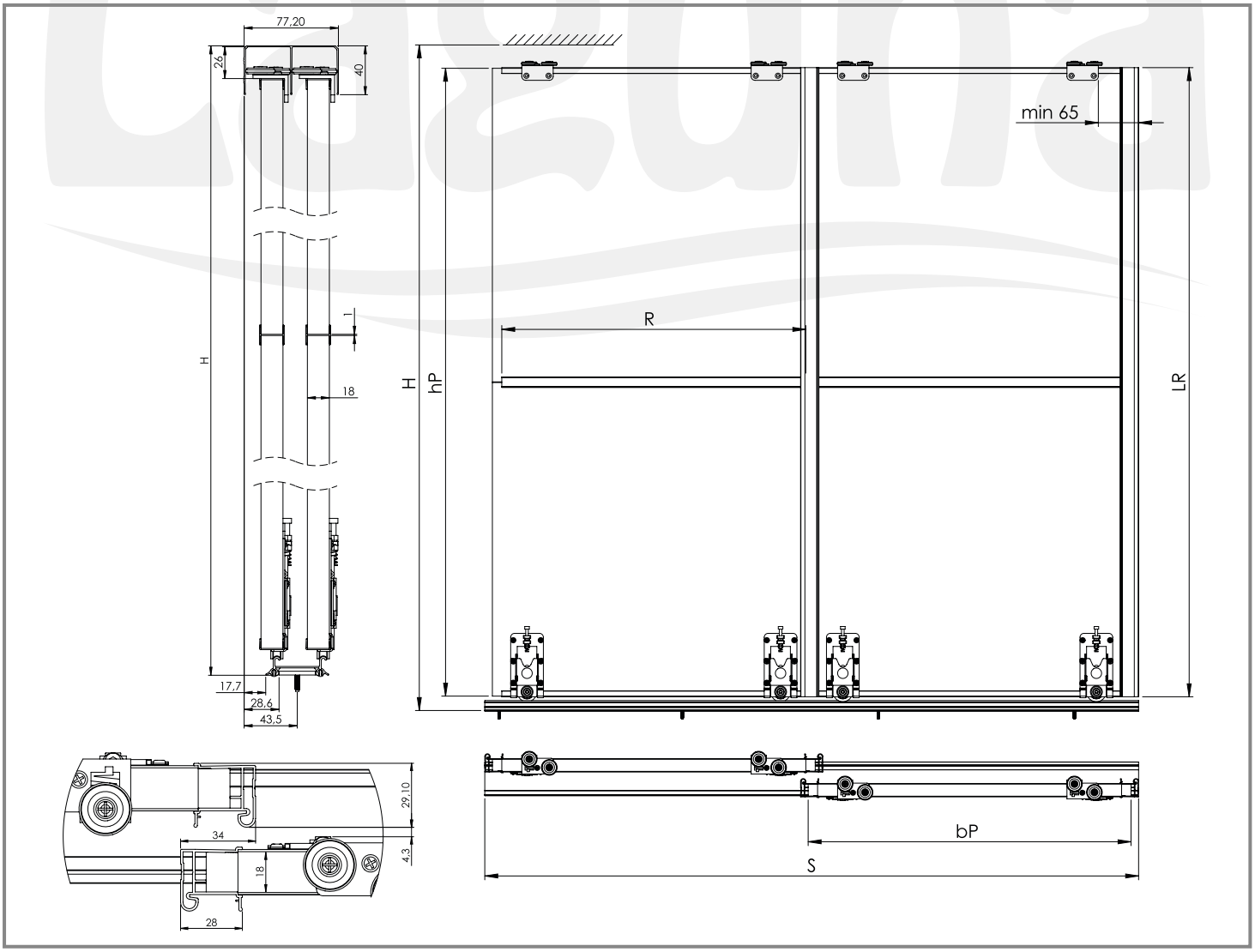

Producent zastrzega sobie prawo dokonywania zmian wymiarów, kolorów, opisów we wszystkich produktach bez wcześniejszego zawiadomienia i podania przyczyny.
Producer has the rights to change the dimensions, colors, instructions in all products without any notice.

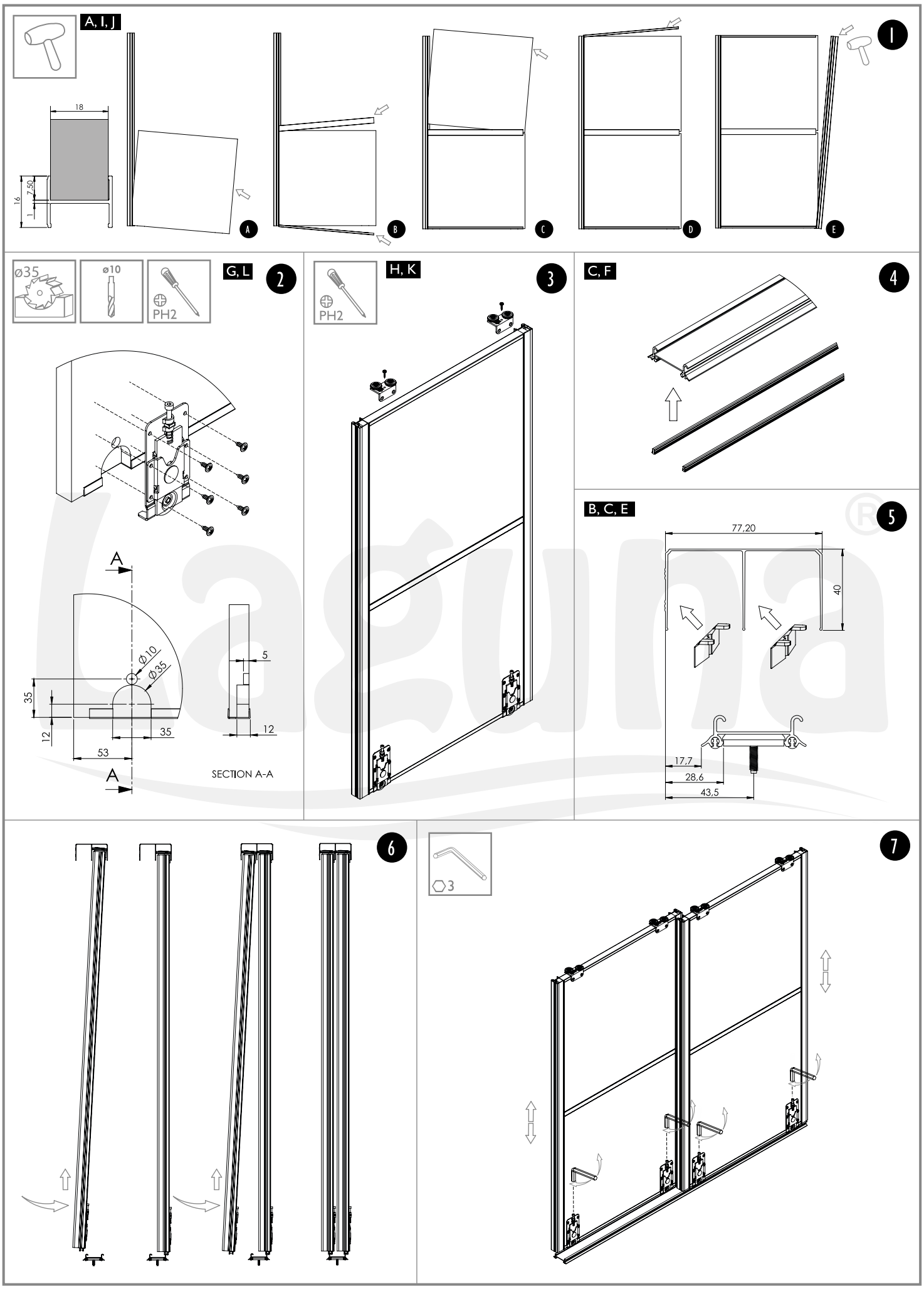

Laguna
POLSKA FABRYKA OKUĆ
POLISH HARDWARE FACTORY

Producent zastrzega sobie prawo dokonywania zmian wymiarów, kolorów, opisów we wszystkich produktach bez wcześniejszego zawiadomienia i podania przyczyny.

Producer has the rights to change the dimensions, colors, instructions in all products without any notice.

RAMA
na torze GAMA
lower track GAMA

50 kg | Gama | PŁYTA | BOARD 16 mm 18 mm | SZKŁO | GLASS 4 mm

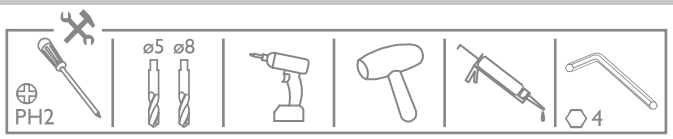

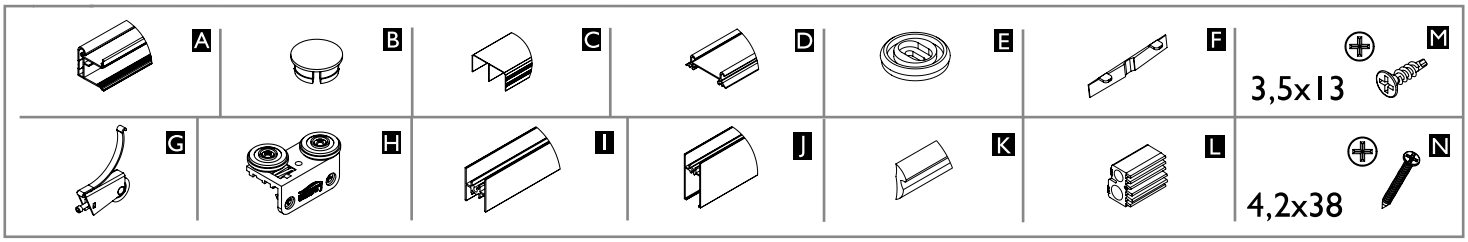

	Liczba skrzydeł n / Quantity of doors n	n = 2	n = 3	n = 4	n = 5	n = 6	n = 7	n = 8
18 mm	Wysokość płyty hP [mm] / Board height hP [mm]	hP = H-128						
	Szerokość płyty bP [mm] / Board width bP [mm]	bP=(S-12)/2	bP=(S-2)/3	bP=(S+9)/4	bP=(S+20)/5	bP=(S+31)/6	bP=(S+41)/7	bP=(S+52)/8
	Długość ramiaka dolnego, górnego oraz łącznika R [mm] Upper, lower rail and connector lenght R [mm]	R = bP-29						
	Długość rączki LR [mm] / Handle lenght LR [mm]	LR = H-47						
16 mm	Wysokość płyty hP [mm] / Board height hP [mm]	hP = H-128						
	Szerokość płyty bP [mm] / Board width bP [mm]	bP=(S-12)/2	bP=(S-2)/3	bP=(S+9)/4	bP=(S+20)/5	bP=(S+31)/6	bP=(S+41)/7	bP=(S+52)/8
	Długość ramiaka dolnego, górnego oraz łącznika R [mm] Upper, lower rail and connector lenght R [mm]	R = bP-29						
	Długość rączki LR [mm] / Handle lenght LR [mm]	LR = H-47						
4 mm	Wysokość lustra/szkła hL [mm] / Mirror height hL [mm]	hL = H-119						
	Szerokość lustra/szkła bL [mm] / Mirror width bL [mm]	bL=(S+5)/2	bL=(S+25)/3	bL=(S+45)/4	bL=(S+65)/5	bL=(S+85)/6	bL=(S+104)/7	bL=(S+124)/8
	Długość ramiaka dolnego, górnego oraz łącznika R [mm] Upper, lower rail and connector lenght R [mm]	R = bL-38						
	Długość rączki LR [mm] / Handle lenght LR [mm]	LR = H-47						

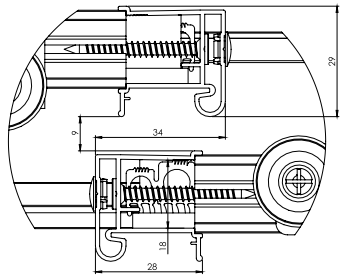

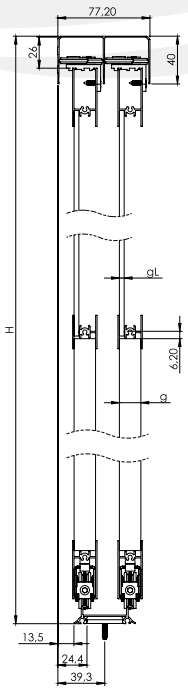

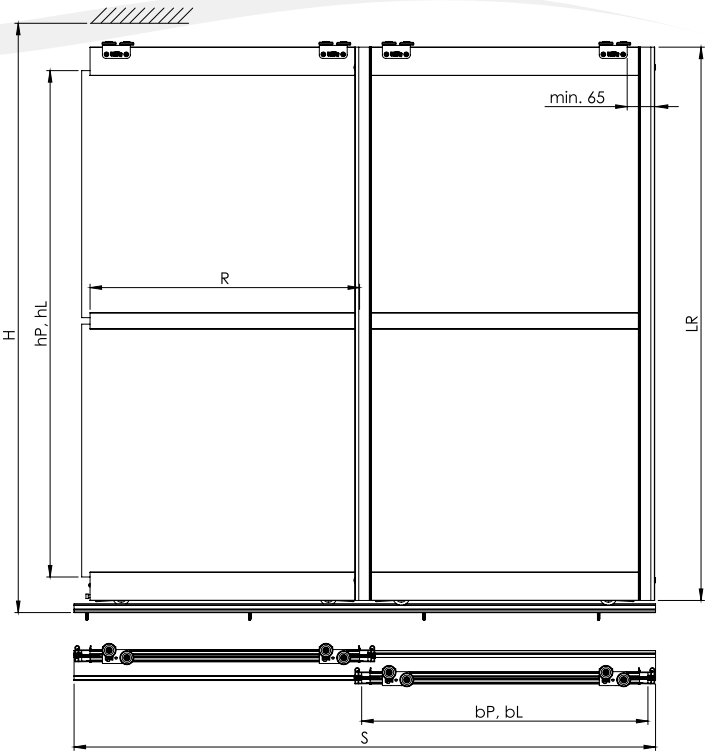

Producent zastrzega sobie prawo dokonywania zmian wymiarów, kolorów, opisów we wszystkich produktach bez wcześniejszego zawiadomienia i podania przyczyny.
Producer has the rights to change the dimensions, colors, instructions in all products without any notice.

A, B, G, J, N

1

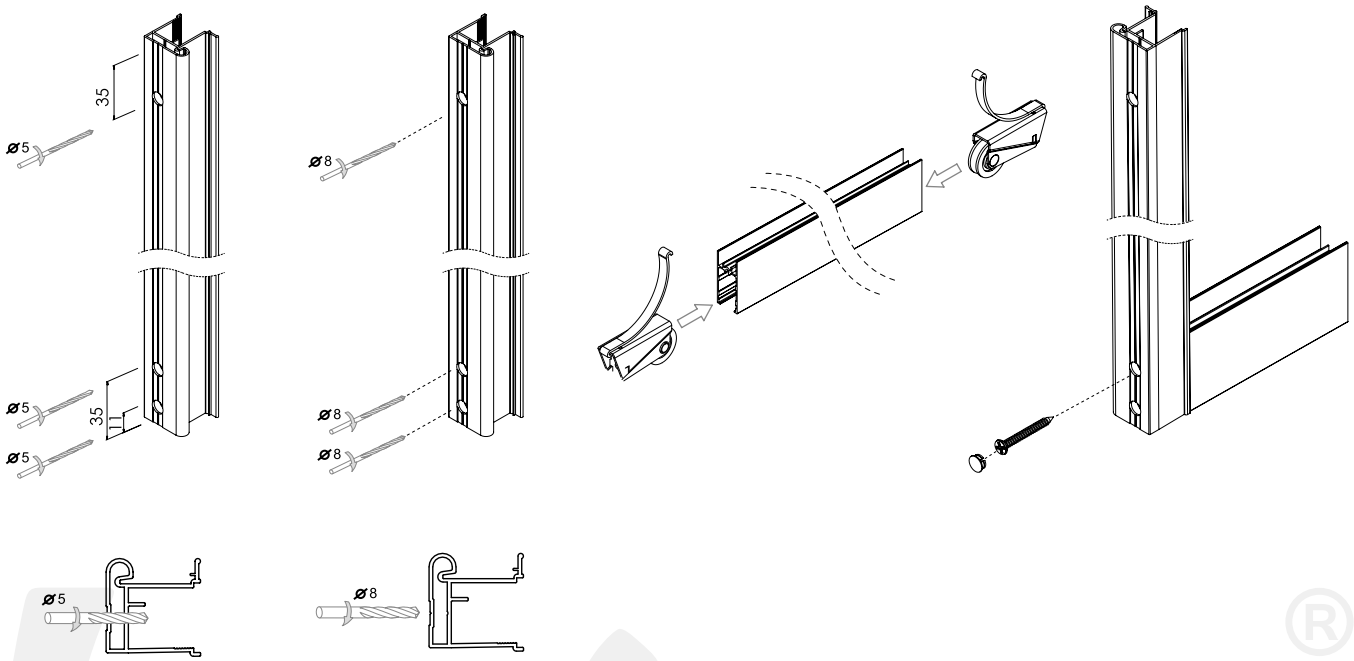

2.1

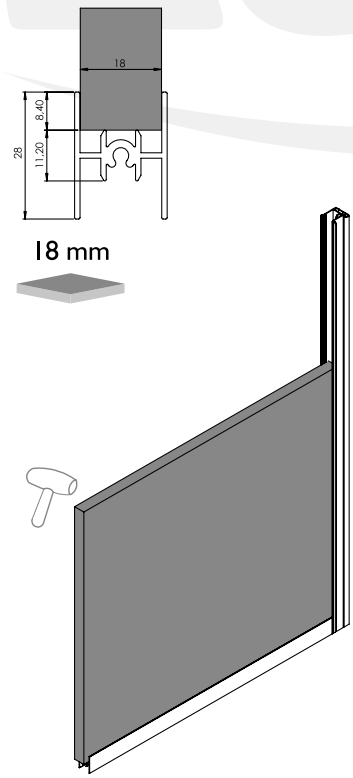

2.2

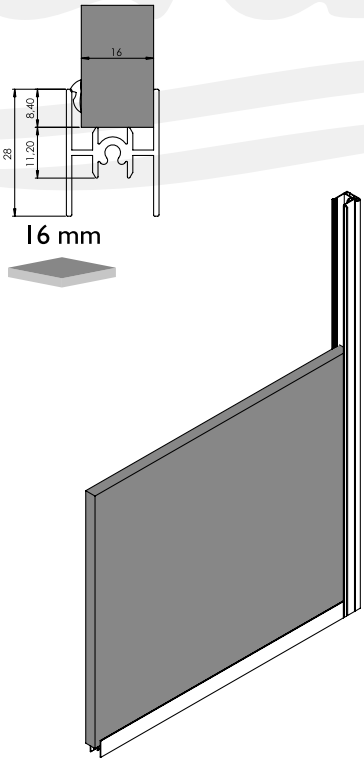

2.3

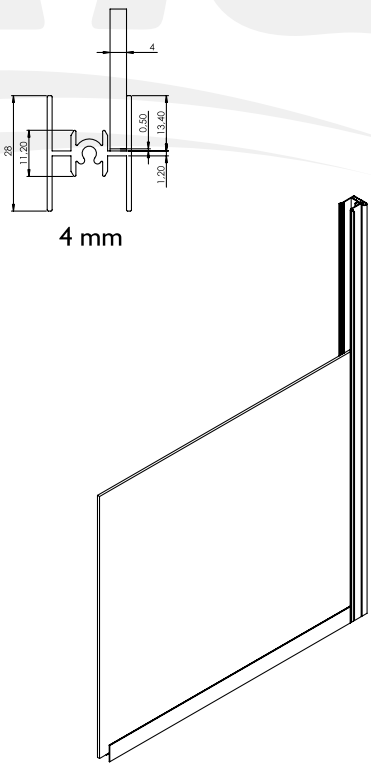

Laguna®
POLSKA FABRYKA OKUĆ
POLISH HARDWARE FACTORY

Producent zastrzega sobie prawo dokonywania zmian wymiarów, kolorów, opisów we wszystkich produktach bez wcześniejszego zawiadomienia i podania przyczyny.

Producer has the rights to change the dimensions, colors, instructions in all products without any notice.

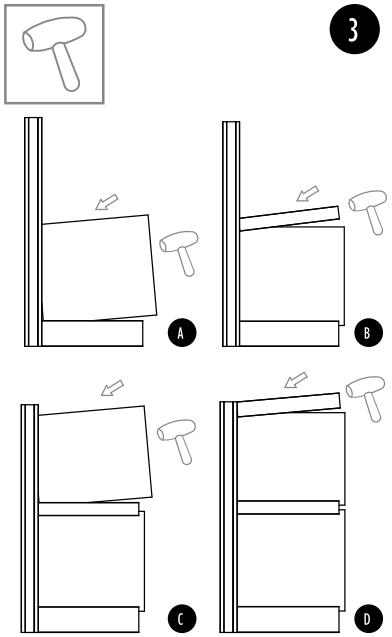

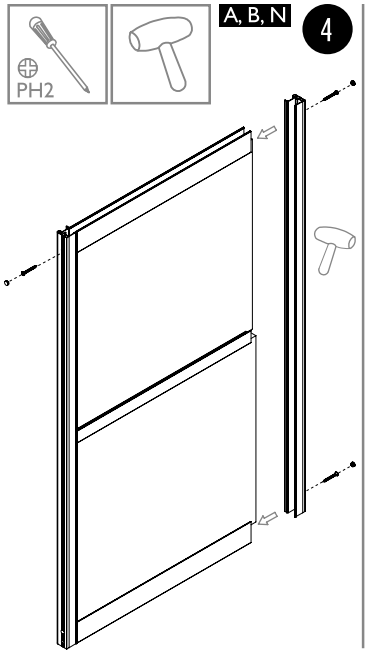

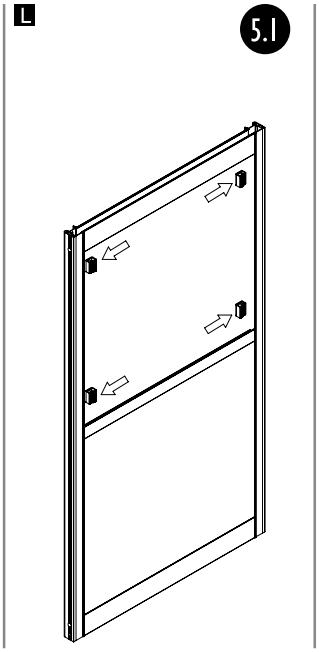

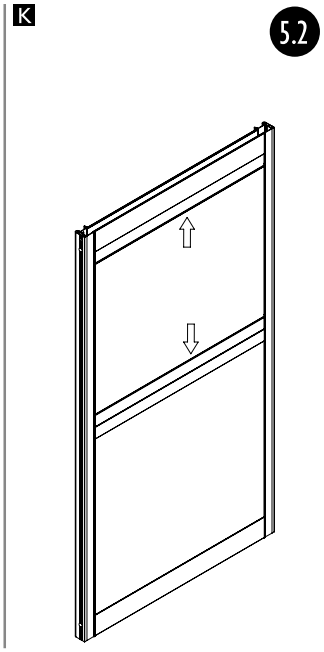

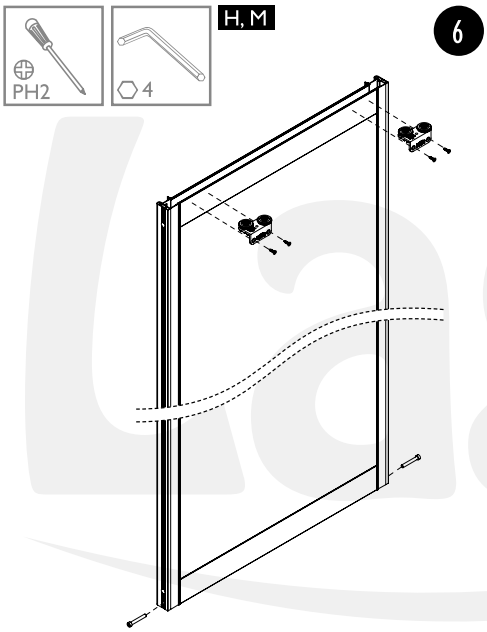

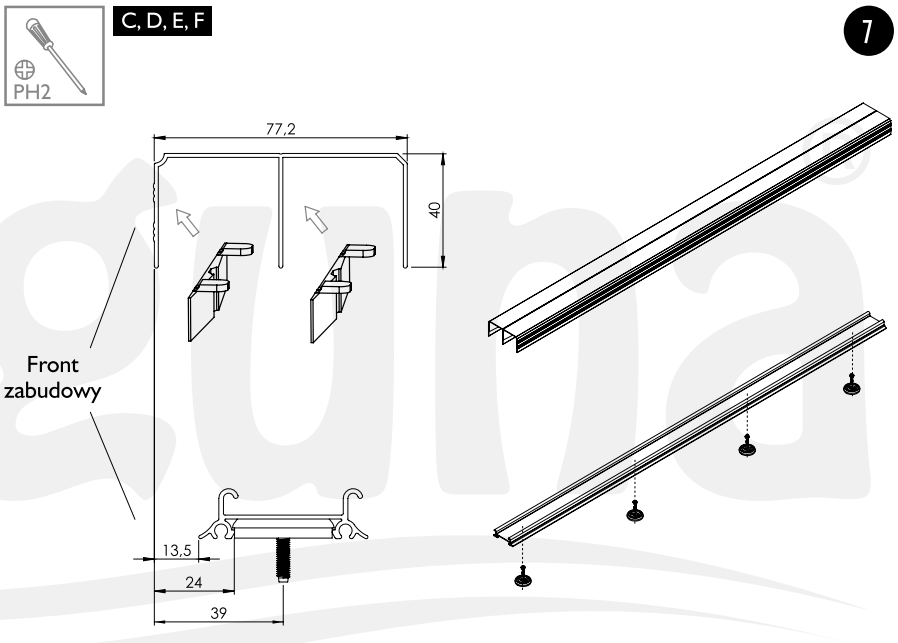

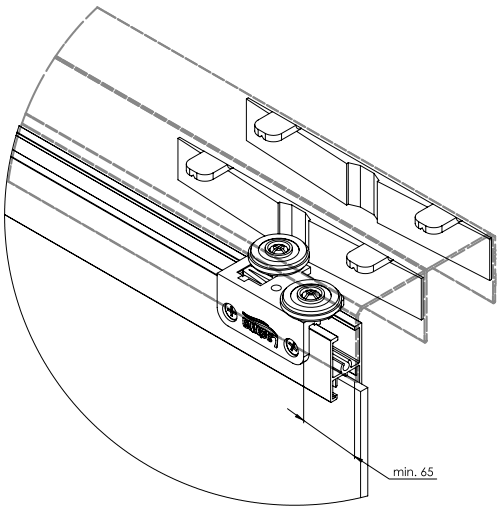

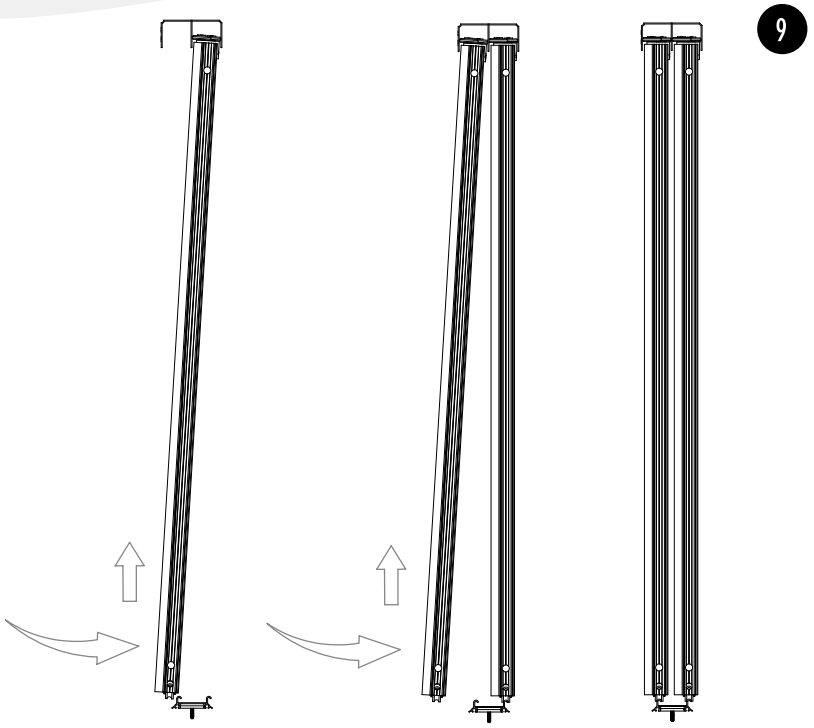

Producent zastrzega sobie prawo dokonywania zmian wymiarów, kolorów, opisów we wszystkich produktach bez wcześniejszego zawiadomienia i podania przyczyny.

Producer has the rights to change the dimensions, colors, instructions in all products without any notice.

10

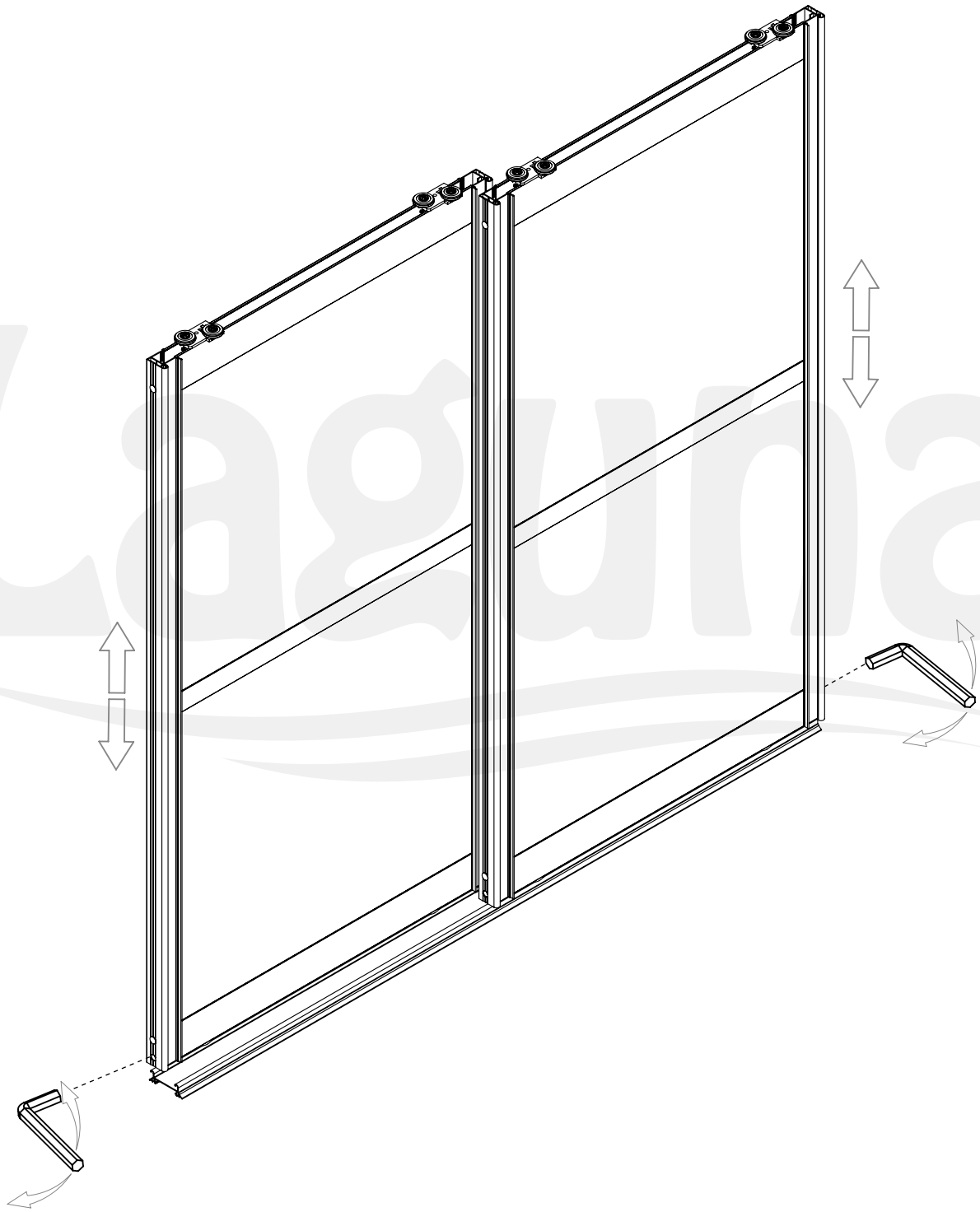

Producent zastrzega sobie prawo dokonywania zmian wymiarów, kolorów, opisów we wszystkich produktach bez wcześniejszego zawiadomienia i podania przyczyny.

Producer has the rights to change the dimensions, colors, instructions in all products without any notice.

RAMA
na torze RAMA
lower track RAMA

50 kg | Rama | PŁYTA | BOARD 16 mm 18 mm | SZKŁO | GLASS 4 mm

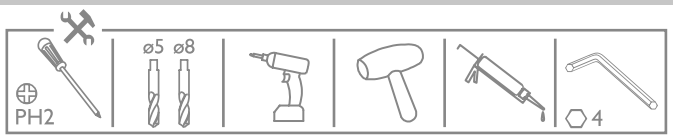

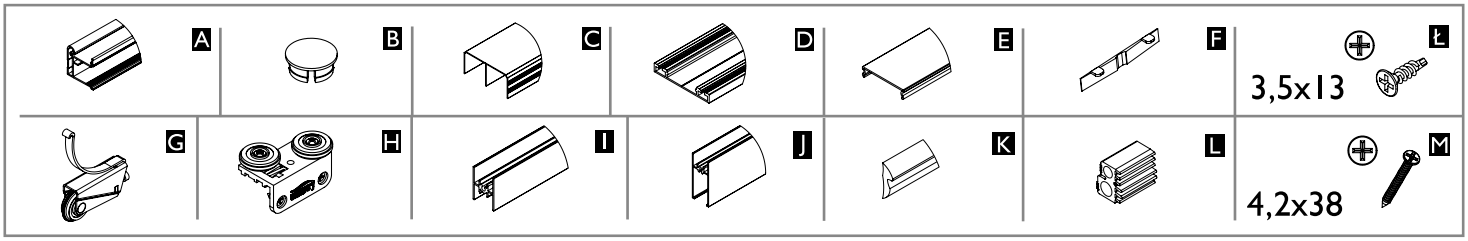

	Liczba skrzydeł n / Quantity of doors n	n = 2	n = 3	n = 4	n = 5	n = 6	n = 7	n = 8
18 mm	Wysokość płyty hP [mm] / Board height hP [mm]	hP = H-121						
	Szerokość płyty bP [mm] / Board width bP [mm]	bP=(S-12)/2	bP=(S-2)/3	bP=(S+9)/4	bP=(S+20)/5	bP=(S+31)/6	bP=(S+41)/7	bP=(S+52)/8
	Długość ramiaka dolnego, górnego oraz łącznika R [mm] Upper, lower rail and connector lenght R [mm]	R = bP-29						
	Długość rączki LR [mm] / Handle lenght LR [mm]	LR = H-40						
16 mm	Wysokość płyty hP [mm] / Board height hP [mm]	hP = H-121						
	Szerokość płyty bP [mm] / Board width bP [mm]	bP=(S-12)/2	bP=(S-2)/3	bP=(S+9)/4	bP=(S+20)/5	bP=(S+31)/6	bP=(S+41)/7	bP=(S+52)/8
	Długość ramiaka dolnego, górnego oraz łącznika R [mm] Upper, lower rail and connector lenght R [mm]	R = bP-29						
	Długość rączki LR [mm] / Handle lenght LR [mm]	LR = H-40						
4 mm	Wysokość lustra/szkła hL [mm] / Mirror height hL [mm]	hL = H-112						
	Szerokość lustra/szkła bL [mm] / Mirror width bL [mm]	bL=(S+5)/2	bL=(S+25)/3	bL=(S+45)/4	bL=(S+65)/5	bL=(S+85)/6	bL=(S+104)/7	bL=(S+124)/8
	Długość ramiaka dolnego, górnego oraz łącznika R [mm] Upper, lower rail and connector lenght R [mm]	R = bL-38						
	Długość rączki LR [mm] / Handle lenght LR [mm]	LR = H-40						

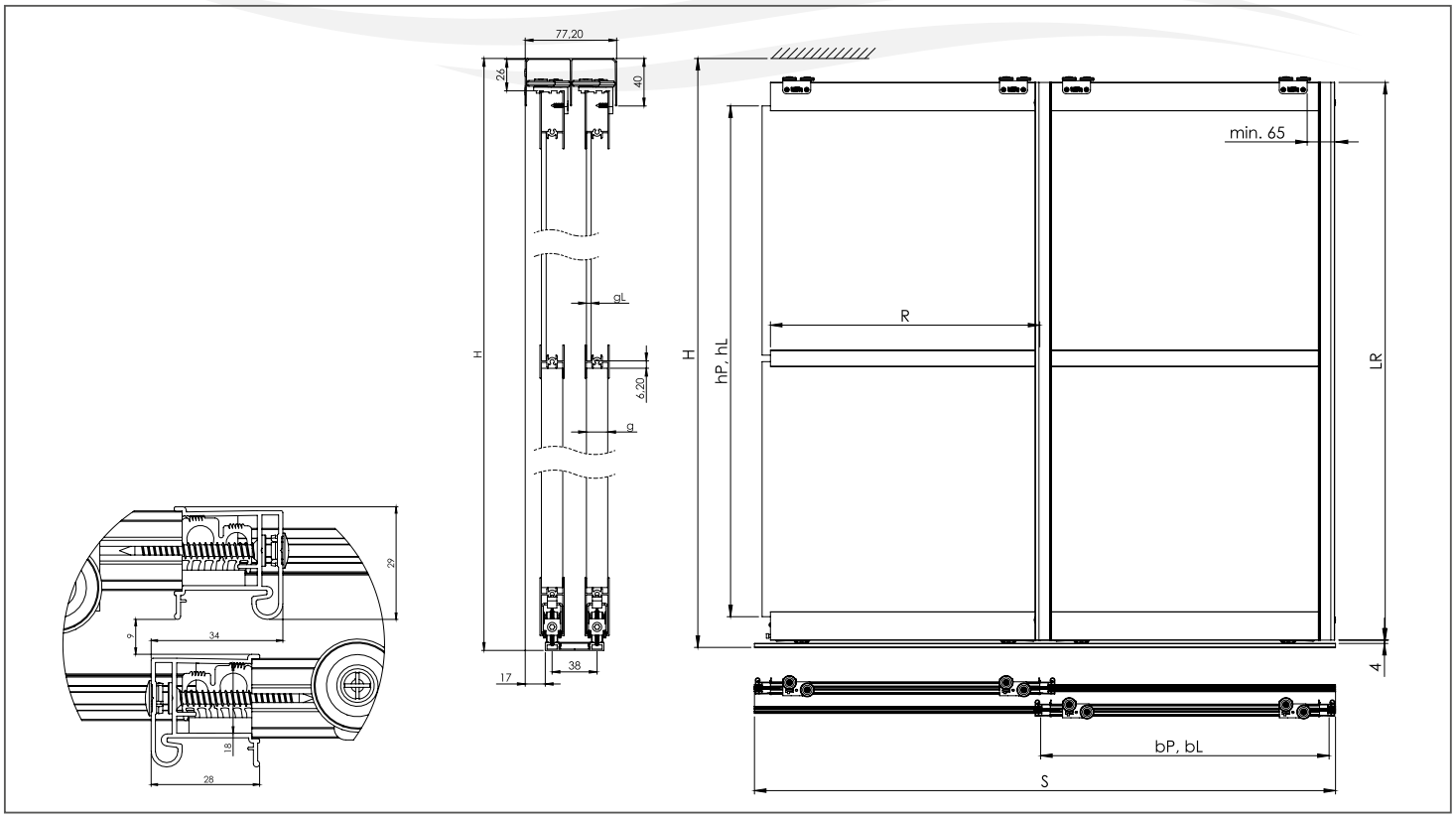

Producent zastrzega sobie prawo dokonywania zmian wymiarów, kolorów, opisów we wszystkich produktach bez wcześniejszego zawiadomienia i podania przyczyny.
Producer has the rights to change the dimensions, colors, instructions in all products without any notice.

A, B, G, J, M

1

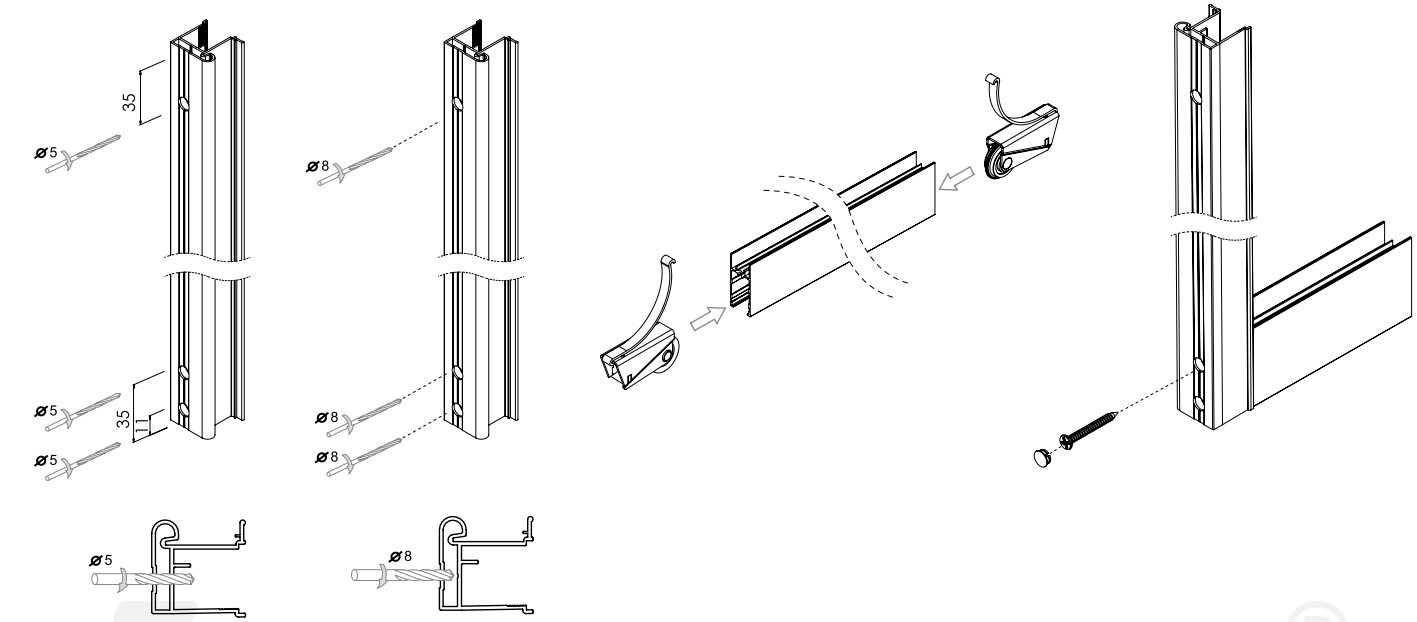

2.1

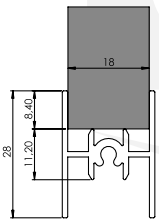

18 mm

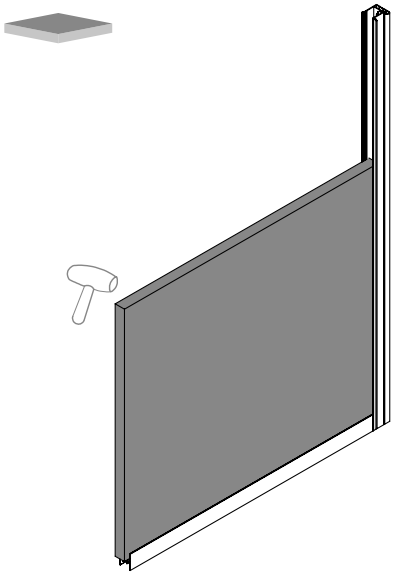

2.2

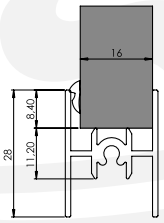

16 mm

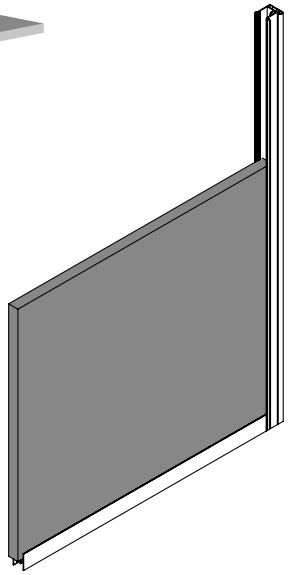

2.3

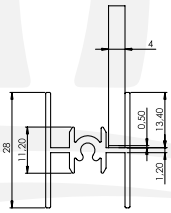

4 mm

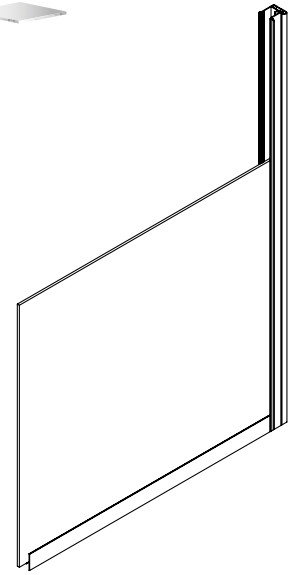

Laguna
POLSKA FABRYKA OKUĆ
POLISH HARDWARE FACTORY

Producent zastrzega sobie prawo dokonywania zmian wymiarów, kolorów, opisów we wszystkich produktach bez wcześniejszego zawiadomienia i podania przyczyny.

Producer has the rights to change the dimensions, colors, instructions in all products without any notice.

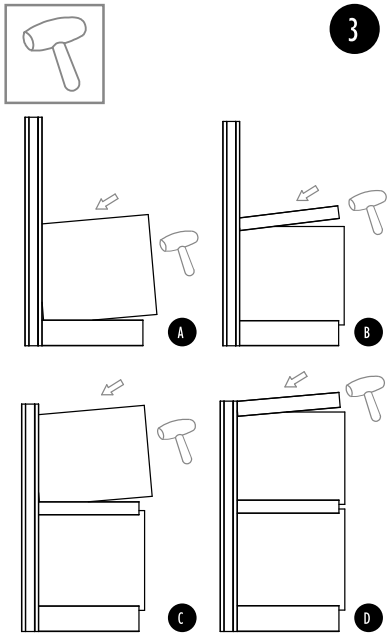

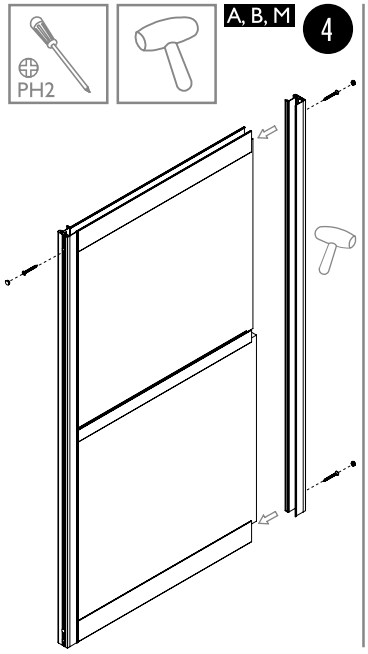

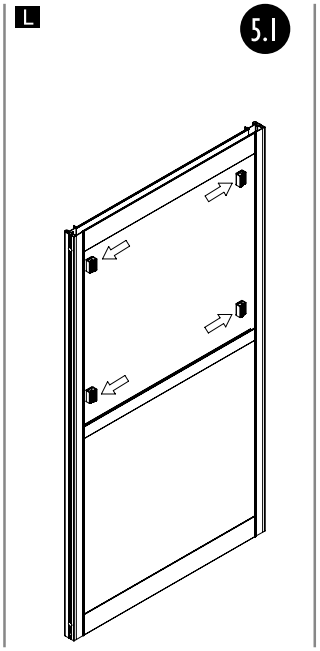

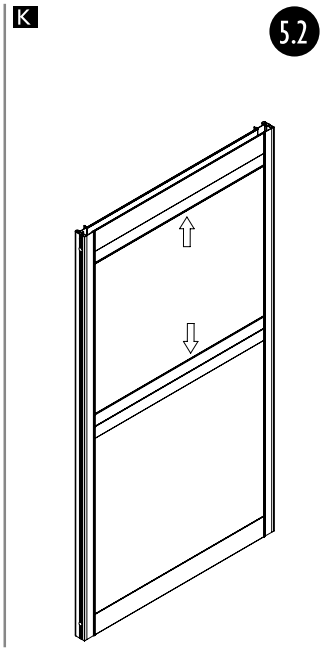

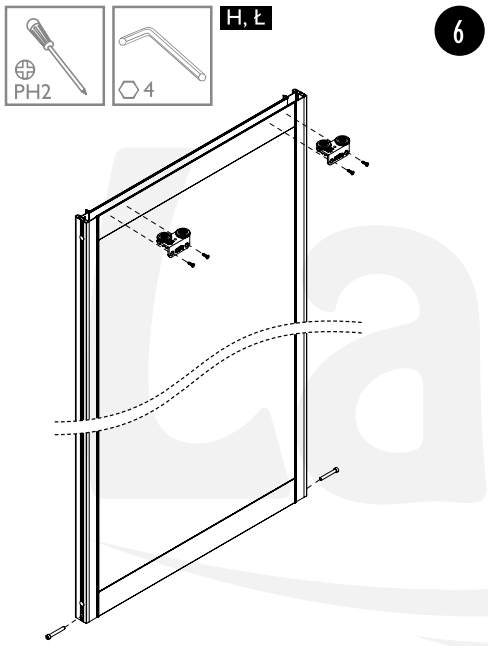

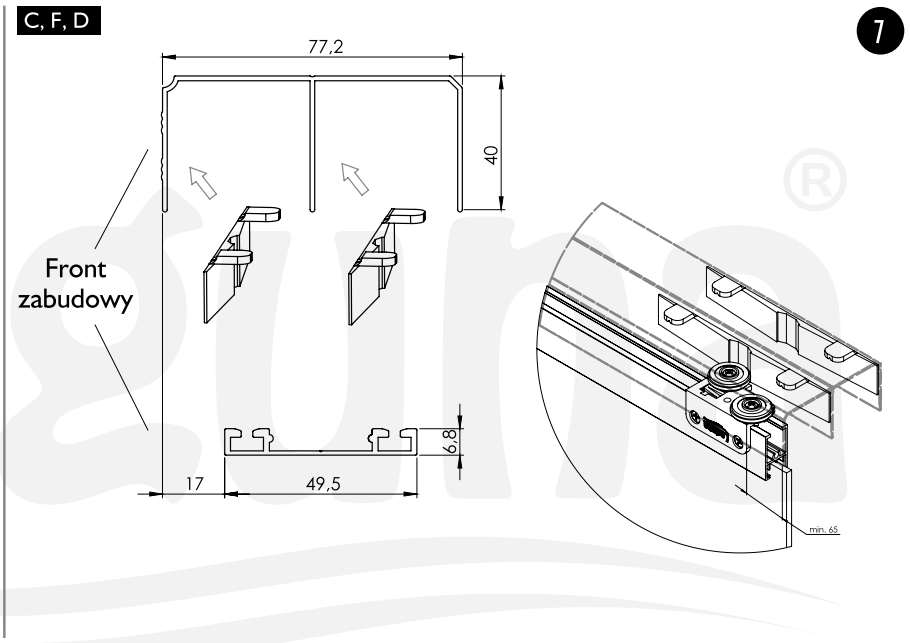

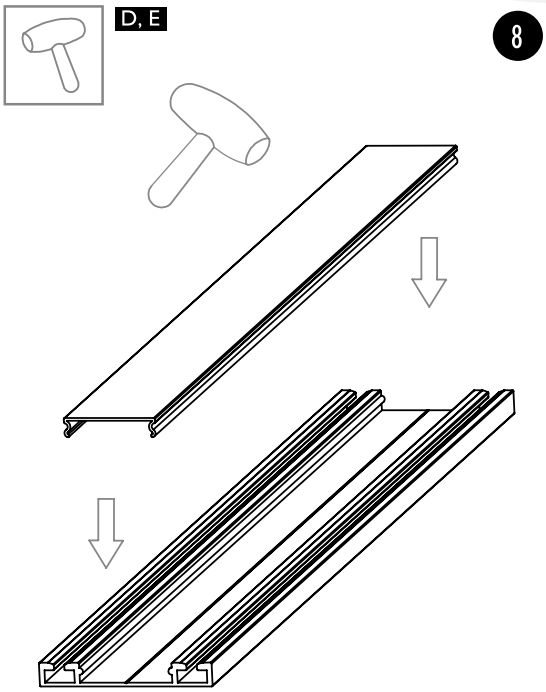

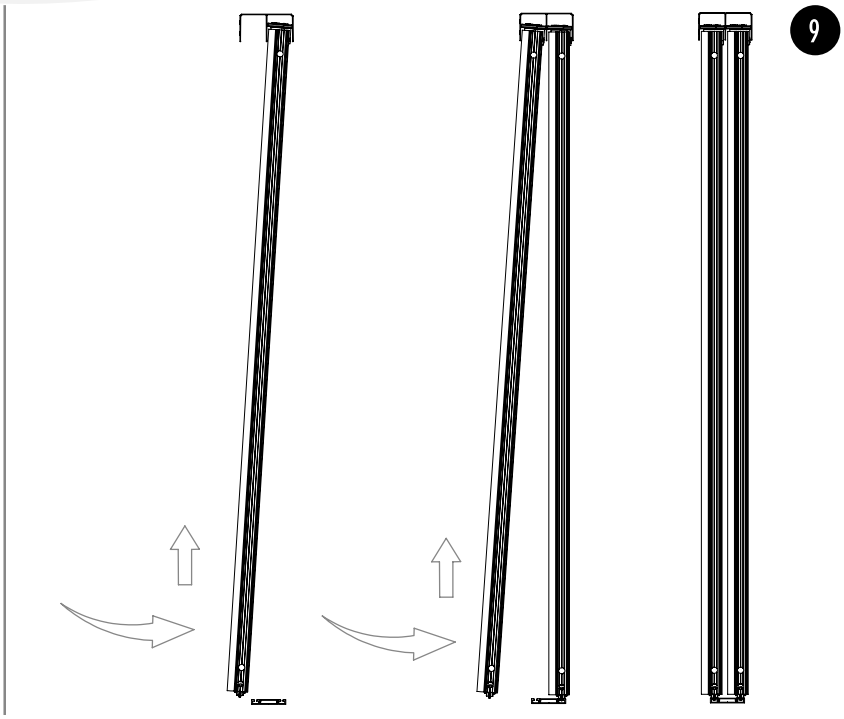

Producent zastrzega sobie prawo dokonywania zmian wymiarów, kolorów, opisów we wszystkich produktach bez wcześniejszego zawiadomienia i podania przyczyny.
Producer has the rights to change the dimensions, colors, instructions in all products without any notice.

10

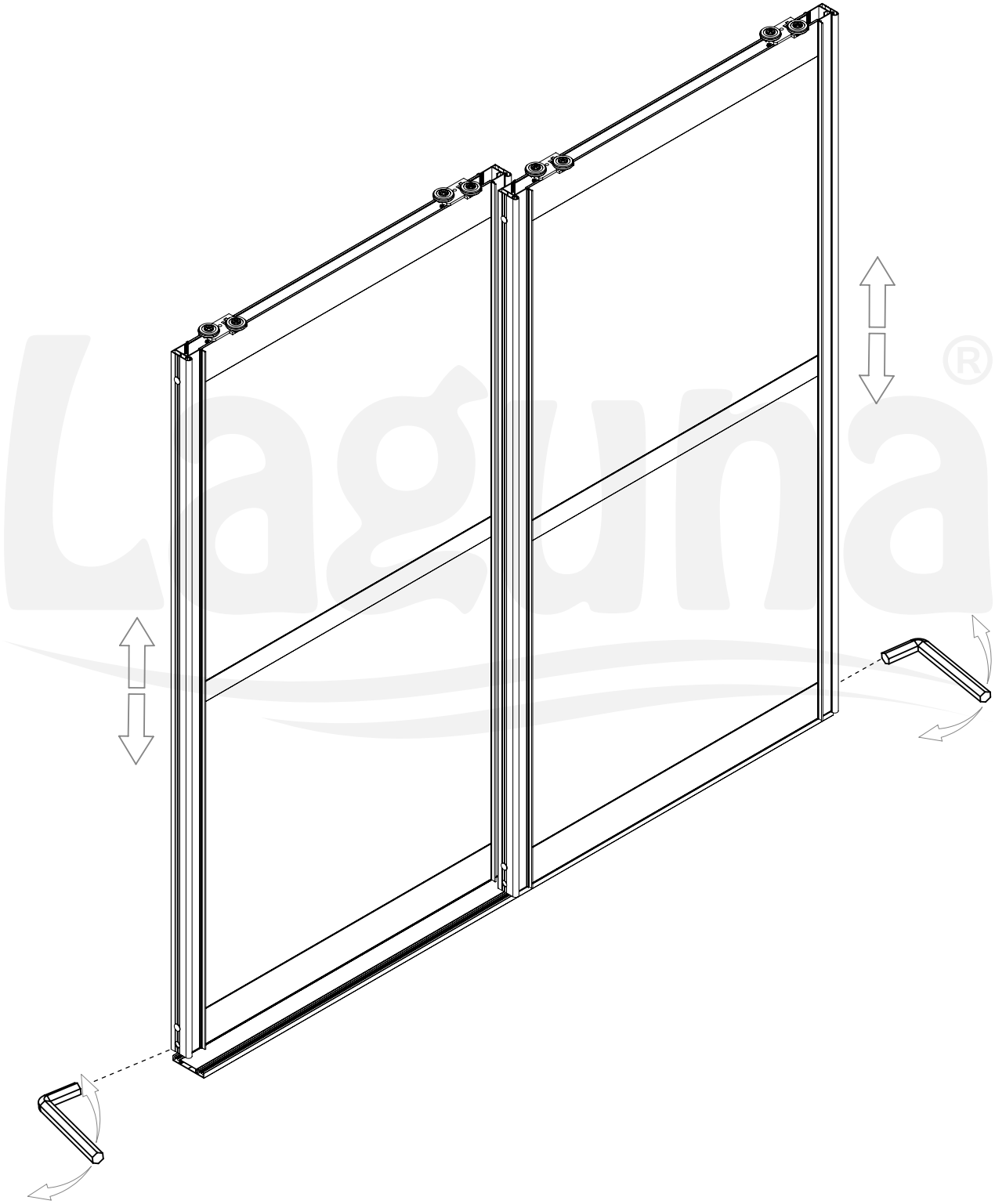

Laguna
POLSKA FABRYKA OKUĆ
POLISH HARDWARE FACTORY

Producent zastrzega sobie prawo dokonywania zmian wymiarów, kolorów, opisów we wszystkich produktach bez wcześniejszego zawiadomienia i podania przyczyny.

Producer has the rights to change the dimensions, colors, instructions in all products without any notice.

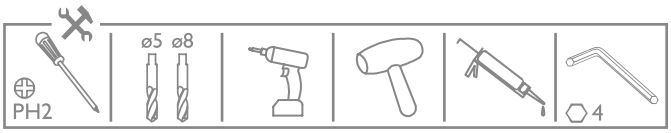

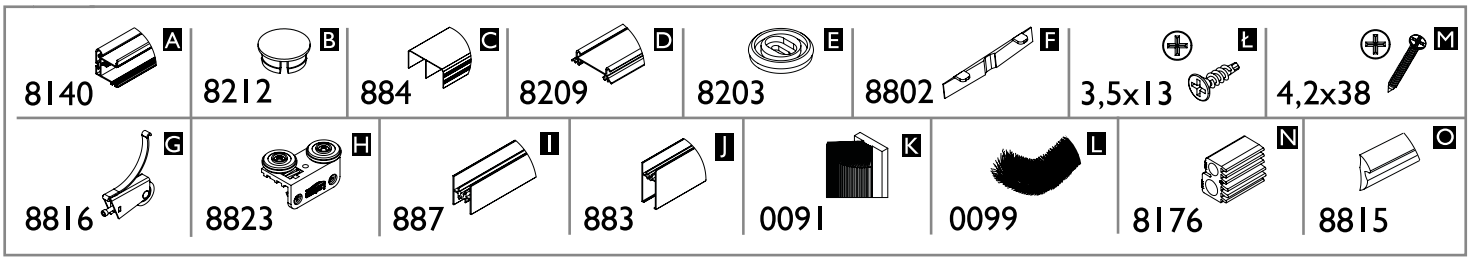

	Liczba skrzydeł n / Quantity of doors n	n = 2	n = 3	n = 4	n = 5	n = 6	n = 7	n = 8
18 mm	Wysokość płyty hP [mm] / Board height hP [mm]	hP = H-128						
	Szerokość płyty bP [mm] / Board width bP [mm]	bP=(S-21)/2	bP=(S-15)/3	bP=(S-8)/4	bP=(S-2)/5	bP=(S+4)/6	bP=(S+11)/7	bP=(S+17)/8
	Długość ramiaka dolnego, górnego oraz łącznika R [mm] Upper, lower rail and connector lenght R [mm]	R = bP-29						
	Długość rączki LR [mm] / Handle lenght LR [mm]	LR = H-47						
16 mm	Wysokość płyty hP [mm] / Board height hP [mm]	hP = H-128						
	Szerokość płyty bP [mm] / Board width bP [mm]	bP=(S-21)/2	bP=(S-15)/3	bP=(S-8)/4	bP=(S-2)/5	bP=(S+4)/6	bP=(S+11)/7	bP=(S+17)/8
	Długość ramiaka dolnego, górnego oraz łącznika R [mm] Upper, lower rail and connector lenght R [mm]	R = bP-29						
	Długość rączki LR [mm] / Handle lenght LR [mm]	LR = H-47						
4 mm	Wysokość lustra/szkła hL [mm] / Mirror height hL [mm]	hL = H-119						
	Szerokość lustra/szkła bL [mm] / Mirror width bL [mm]	bL=(S-3)/2	bL=(S+12)/3	bL=(S+27)/4	bL=(S+43)/5	bL=(S+58)/6	bL=(S+74)/7	bL=(S+89)/8
	Długość ramiaka dolnego, górnego oraz łącznika R [mm] Upper, lower rail and connector lenght R [mm]	R = bL-38						
	Długość rączki LR [mm] / Handle lenght LR [mm]	LR = H-47						

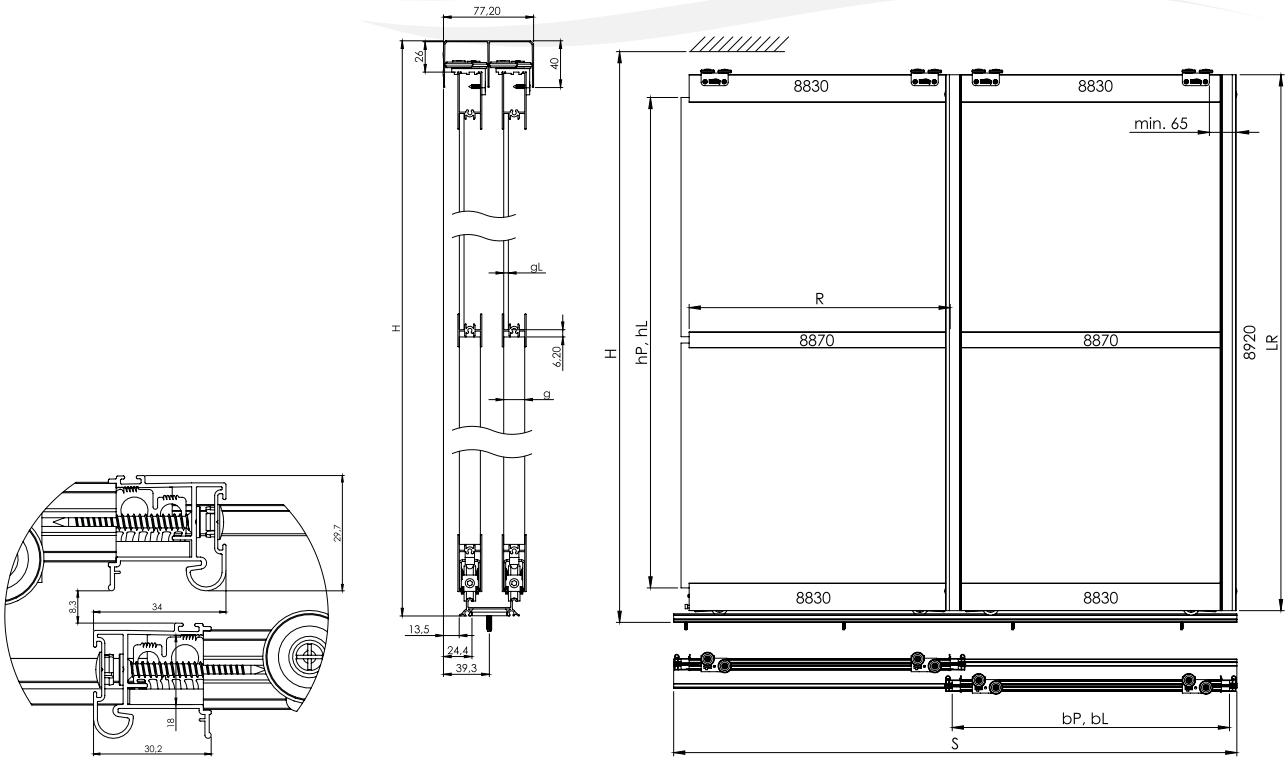

Producent zastrzega sobie prawo dokonywania zmian wymiarów, kolorów, opisów we wszystkich produktach bez wcześniejszego zawiadomienia i podania przyczyny.

Producer has the rights to change the dimensions, colors, instructions in all products without any notice.

G, F, I, N

1

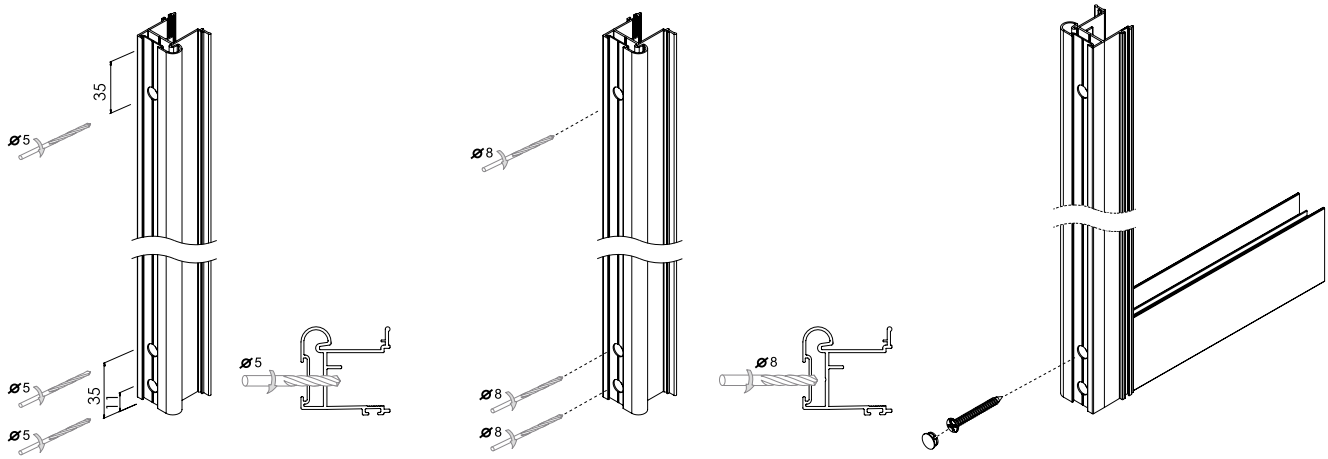

2.1

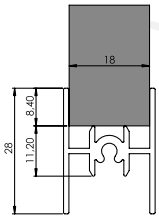

18 mm

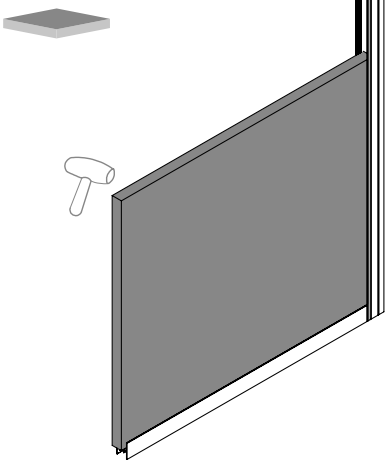

2.2

8815

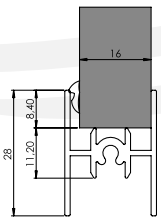

16 mm

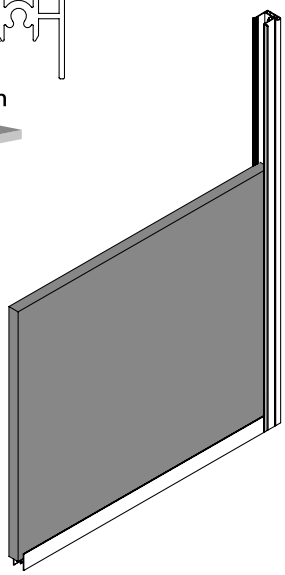

2.3

8176

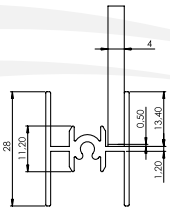

4 mm

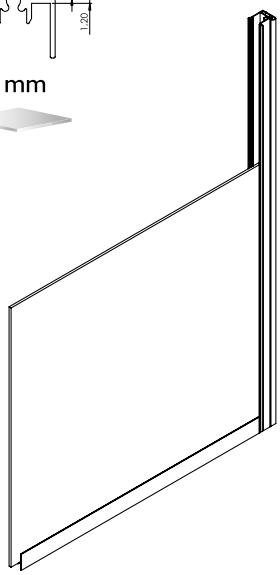

Producent zastrzega sobie prawo dokonywania zmian wymiarów, kolorów, opisów we wszystkich produktach bez wcześniejszego zawiadomienia i podania przyczyny.

Producer has the rights to change the dimensions, colors, instructions in all products without any notice.

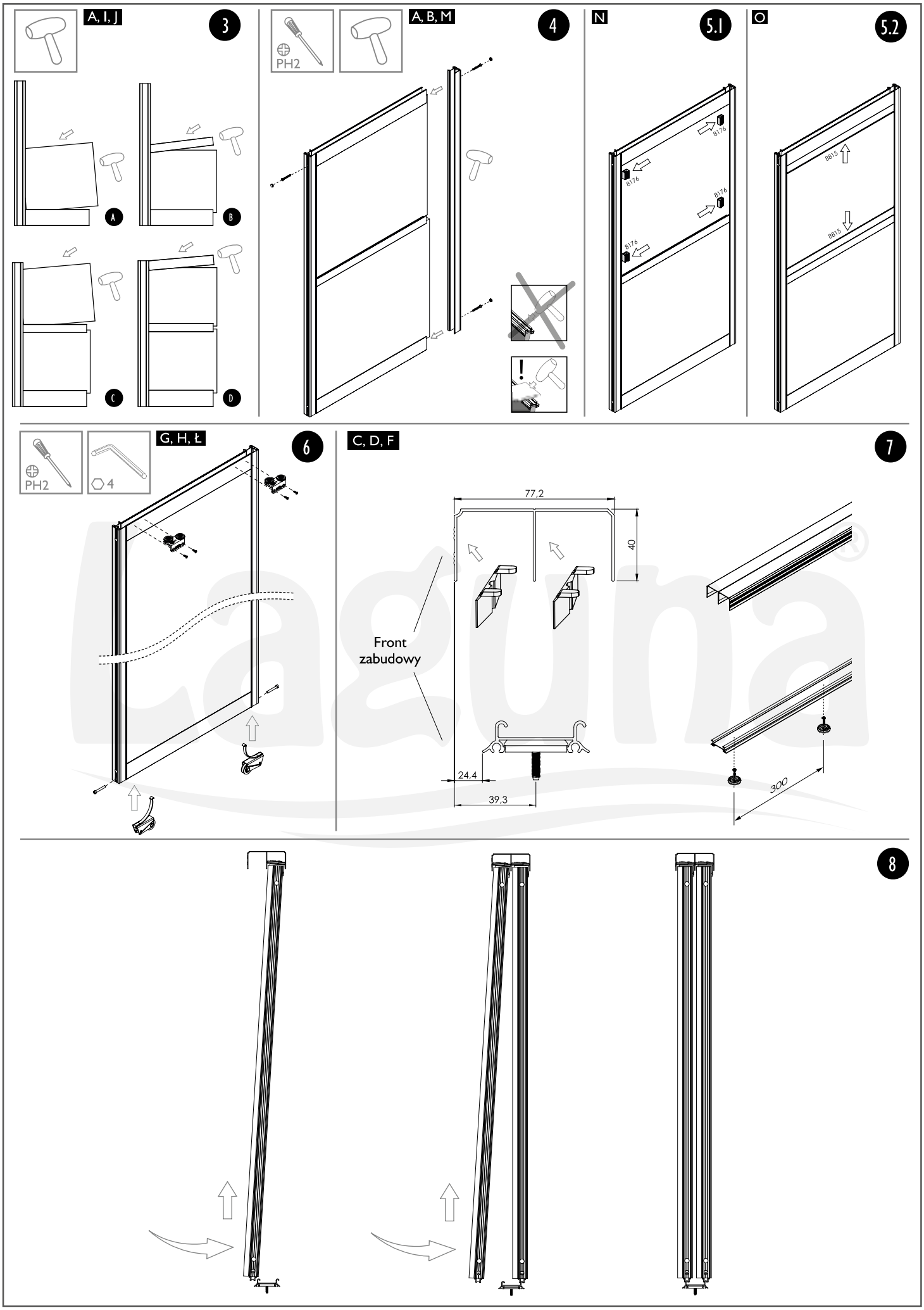

Producent zastrzega sobie prawo dokonywania zmian wymiarów, kolorów, opisów we wszystkich produktach bez wcześniejszego zawiadomienia i podania przyczyny.

Producer has the rights to change the dimensions, colors, instructions in all products without any notice.

K, L

9

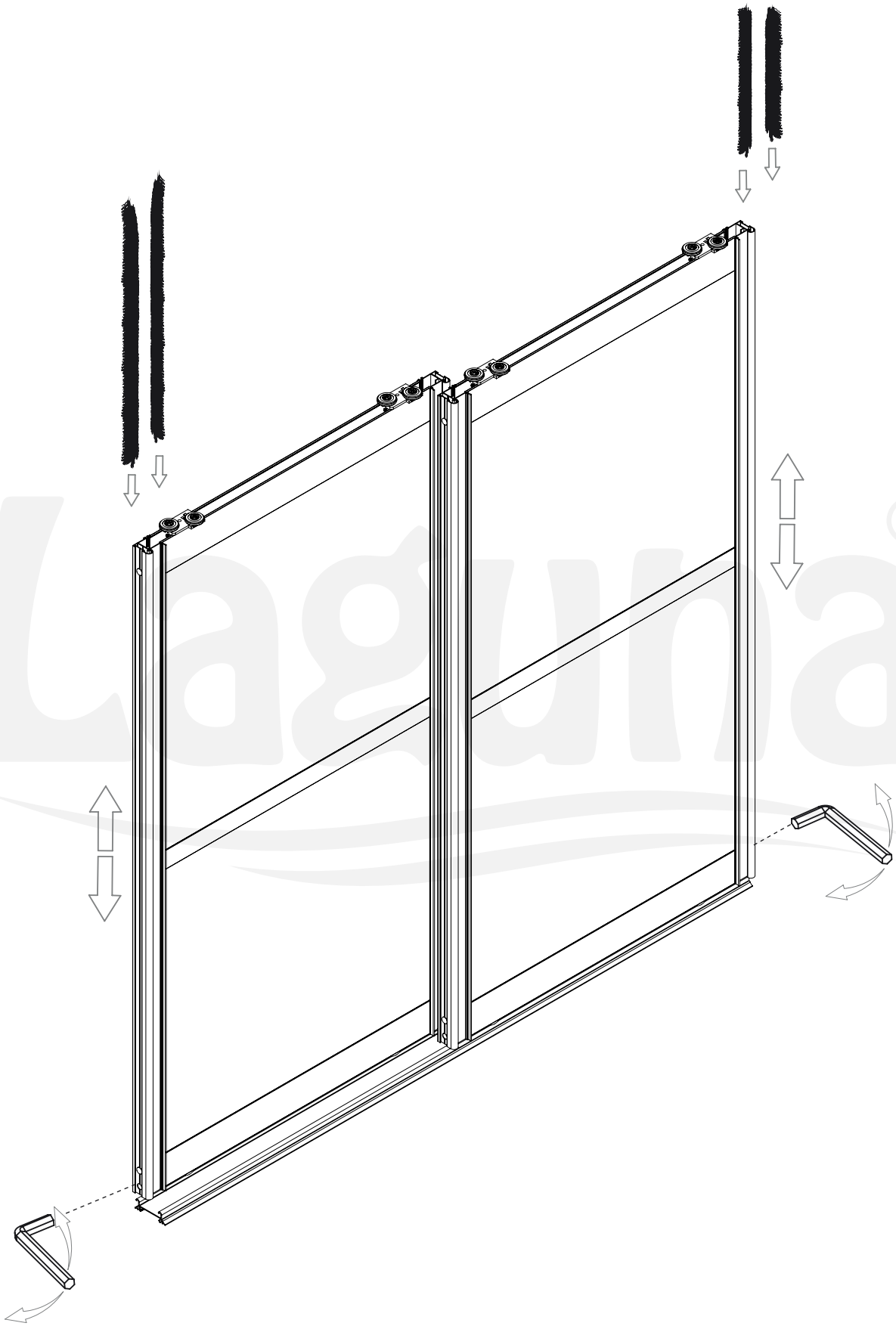

Producent zastrzega sobie prawo dokonywania zmian wymiarów, kolorów, opisów we wszystkich produktach bez wcześniejszego zawiadomienia i podania przyczyny.

Producer has the rights to change the dimensions, colors, instructions in all products without any notice.

RAMA WIDE

na torze RAMA z okuciem RAMA
lower track RAMA with hardware RAMA

50 kg | Rama | PŁYTA | BOARD 18 mm

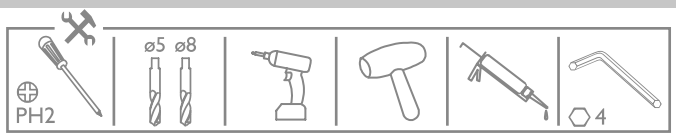

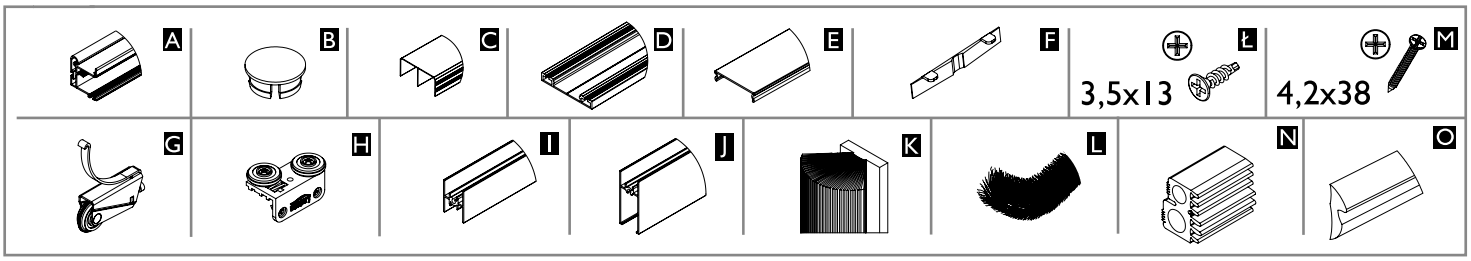

	Liczba skrzydeł n / Quantity of doors n	n = 2	n = 3	n = 4	n = 5	n = 6	n = 7	n = 8
18 mm	Wysokość płyty hP [mm] / Board height hP [mm]	hP = H-121						
	Szerokość płyty bP [mm] / Board width bP [mm]	bP=(S-21)/2	bP=(S-15)/3	bP=(S-8)/4	bP=(S-2)/5	bP=(S+4)/6	bP=(S+11)/7	bP=(S+17)/8
	Długość ramiaka dolnego, górnego oraz łącznika R [mm] Upper, lower rail and connector lenght R [mm]	R = bP-29						
	Długość rączki LR [mm] / Handle lenght LR [mm]	LR = H-40						
16 mm	Wysokość płyty hP [mm] / Board height hP [mm]	hP = H-121						
	Szerokość płyty bP [mm] / Board width bP [mm]	bP=(S-21)/2	bP=(S-15)/3	bP=(S-8)/4	bP=(S-2)/5	bP=(S+4)/6	bP=(S+11)/7	bP=(S+17)/8
	Długość ramiaka dolnego, górnego oraz łącznika R [mm] Upper, lower rail and connector lenght R [mm]	R = bP-29						
	Długość rączki LR [mm] / Handle lenght LR [mm]	LR = H-40						
4 mm	Wysokość lustra/szkła hL [mm] / Mirror height hL [mm]	hL = H-119						
	Szerokość lustra/szkła bL [mm] / Mirror width bL [mm]	bL=(S-3)/2	bL=(S+12)/3	bL=(S+27)/4	bL=(S+43)/5	bL=(S+58)/6	bL=(S+74)/7	bL=(S+89)/8
	Długość ramiaka dolnego, górnego oraz łącznika R [mm] Upper, lower rail and connector lenght R [mm]	R = bL-38						
	Długość rączki LR [mm] / Handle lenght LR [mm]	LR = H-40						

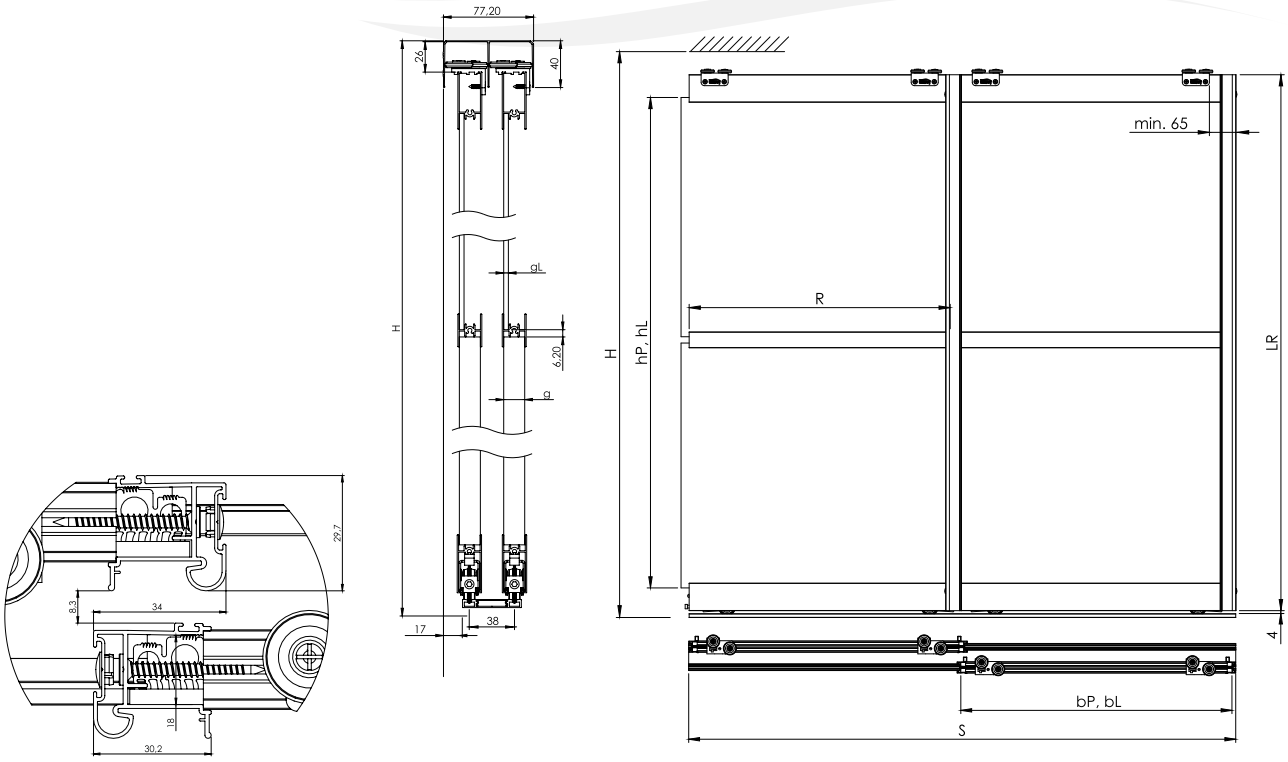

Producent zastrzega sobie prawo dokonywania zmian wymiarów, kolorów, opisów we wszystkich produktach bez wcześniejszego zawiadomienia i podania przyczyny.
Producer has the rights to change the dimensions, colors, instructions in all products without any notice.

A, J, B, M

1

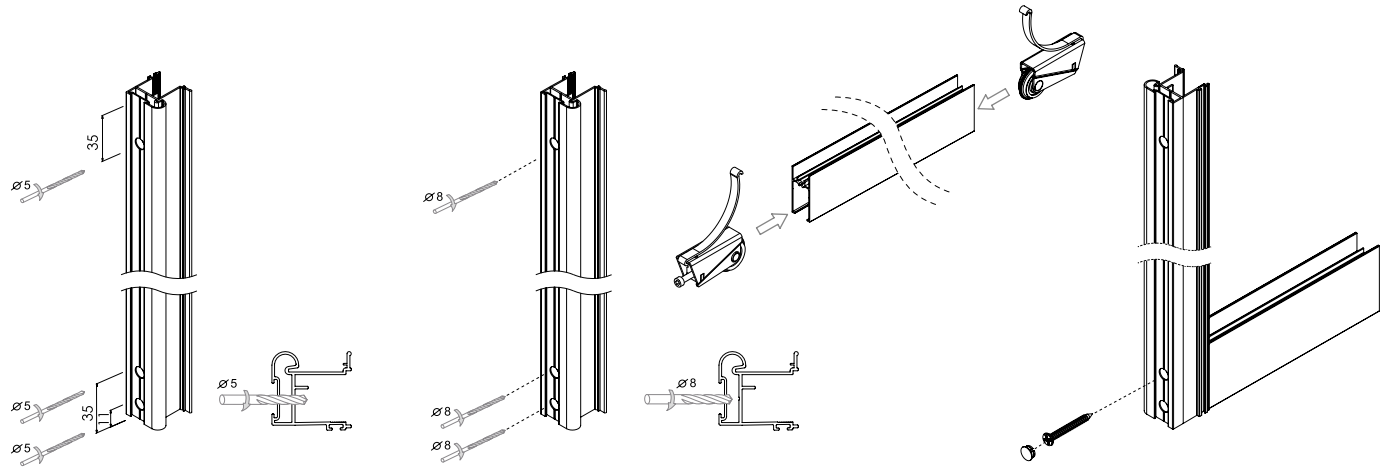

I, A

2.1

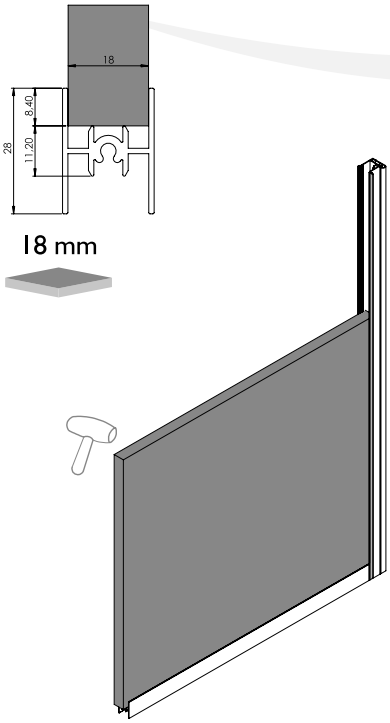

18 mm

I, A

2.2

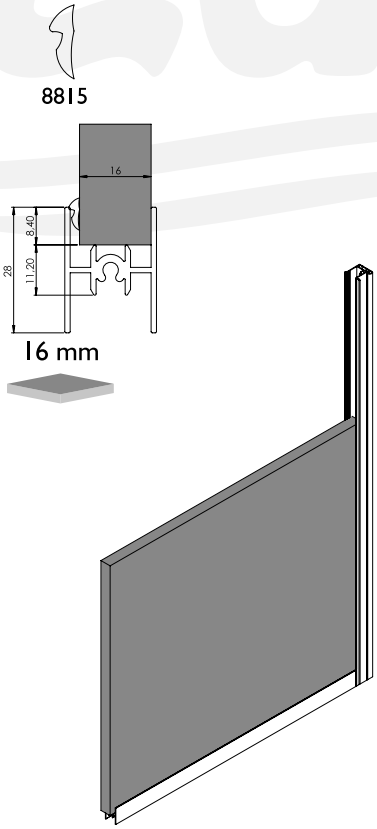

16 mm

I, A

2.3

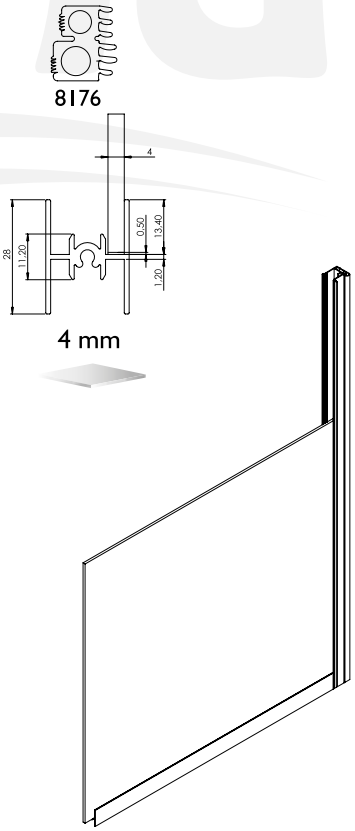

4 mm

Laguna
POLSKA FABRYKA OKUĆ
POLISH HARDWARE FACTORY

Producent zastrzega sobie prawo dokonywania zmian wymiarów, kolorów, opisów we wszystkich produktach bez wcześniejszego zawiadomienia i podania przyczyny.

Producer has the rights to change the dimensions, colors, instructions in all products without any notice.

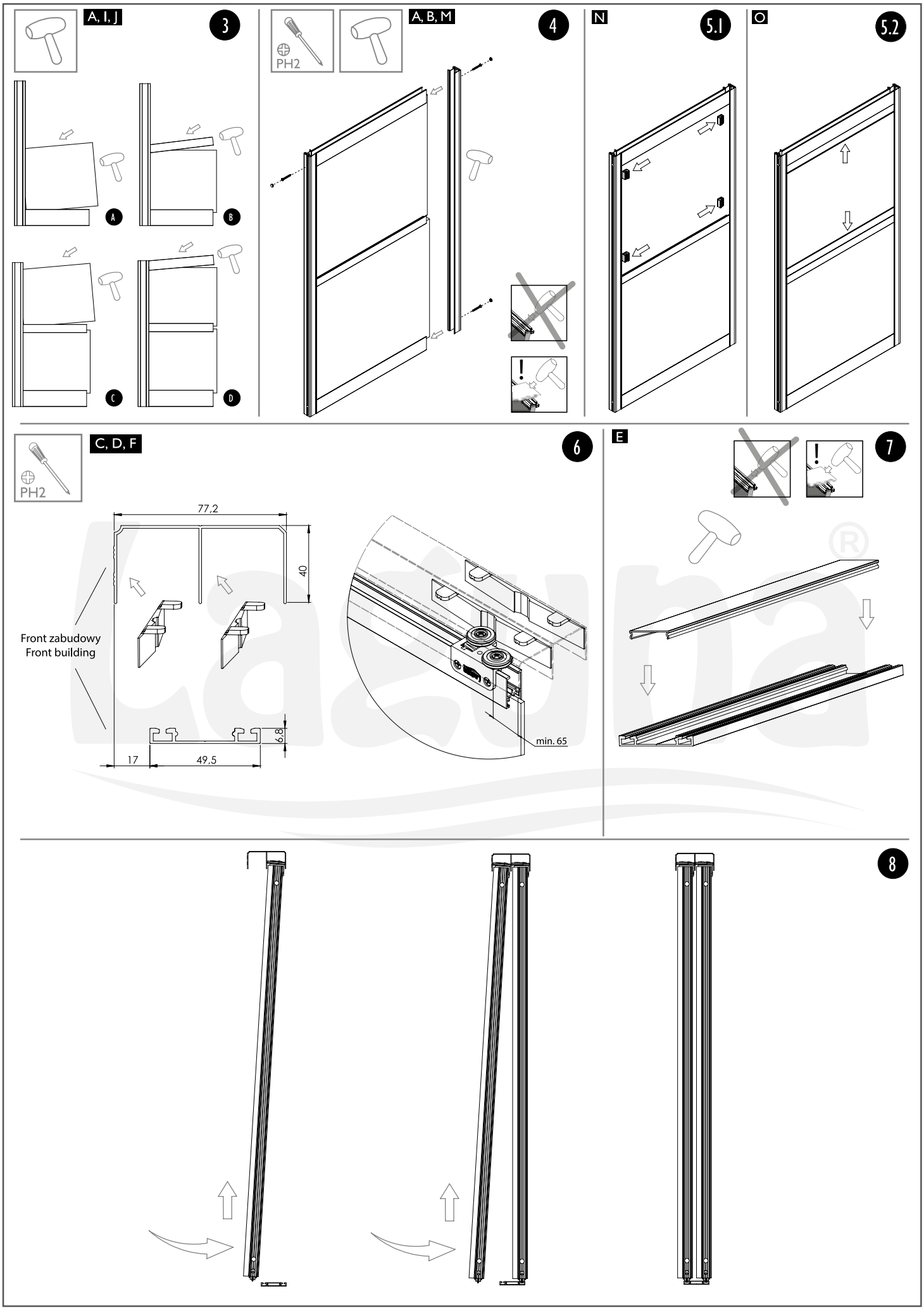

Producent zastrzega sobie prawo dokonywania zmian wymiarów, kolorów, opisów we wszystkich produktach bez wcześniejszego zawiadomienia i podania przyczyny.

Producer has the rights to change the dimensions, colors, instructions in all products without any notice.

K, L

9

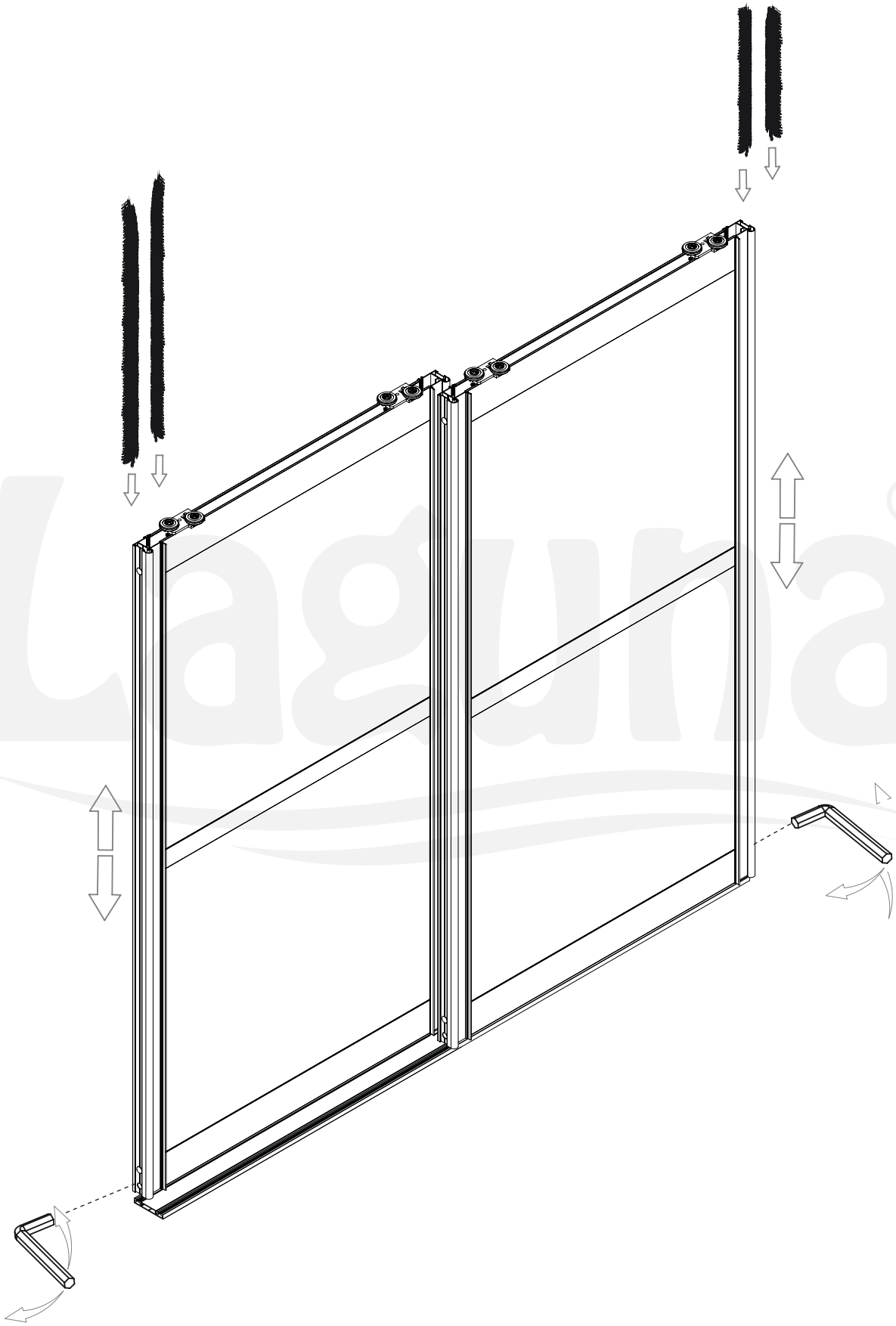

Laguna
POLSKA FABRYKA OKUĆ
POLISH HARDWARE FACTORY

Producent zastrzega sobie prawo dokonywania zmian wymiarów, kolorów, opisów we wszystkich produktach bez wcześniejszego zawiadomienia i podania przyczyny.

Producer has the rights to change the dimensions, colors, instructions in all products without any notice.

MODERN WIDE

na torze GAMA
lower track GAMA

50 kg

Gama
Gama 2

PŁYTA | BOARD 16 mm 18 mm

SZKŁO | GLASS 4 mm

LUSTRO | MIRROR / PŁYTA | BOARD 4 mm + 12 mm

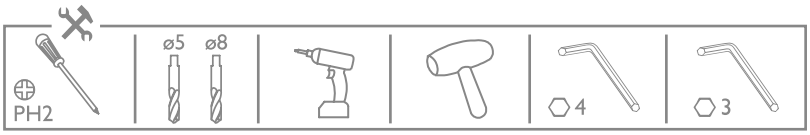

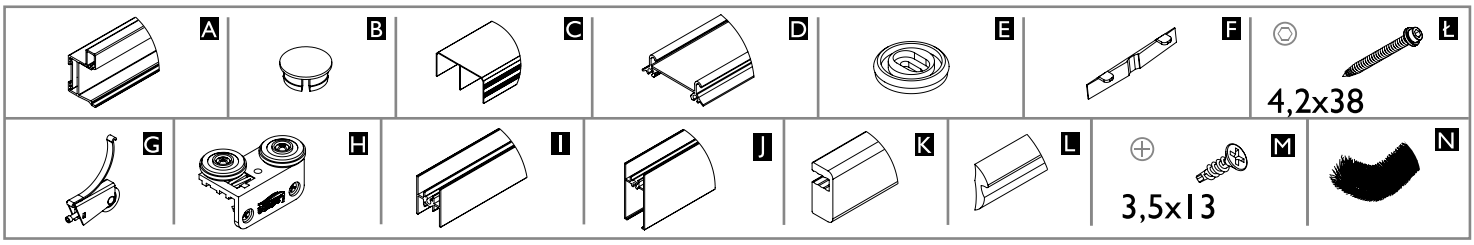

	Liczba skrzydeł n / Quantity of doors n	n = 2	n = 3	n = 4	n = 5	n = 6	n = 7	n = 8
18 mm PŁYTA | BOARD	Wysokość płyty hP [mm] / Board height hP [mm]	hP = H-128						
	Szerokość płyty bP [mm] / Board width bP [mm]	bP=(S-9)/2	bP=(S-4)/3	bP=(S+1)/4	bP=(S+6)/5	bP=(S+12)/6	bP=(S+17)/7	bP=(S+22)/8
	Długość ramiaka dolnego, górnego oraz łącznika R [mm] Upper, lower rail and connector lenght R [mm]	R = bP-17						
	Długość rączki LR [mm] / Handle lenght LR [mm]	LR = H-47						
12 mm PŁYTA | BOARD + 4 mm SZKŁO / LUSTRO GLASS / MIRROR	Wysokość płyty hP [mm] / Board height hP [mm]	hP = H-128						
	Szerokość płyty bP [mm] / Board width bP [mm]	bP=(S-9)/2	bP=(S-4)/3	bP=(S+1)/4	bP=(S+6)/5	bP=(S+12)/6	bP=(S+17)/7	bP=(S+22)/8
	Długość ramiaka dolnego, górnego oraz łącznika R [mm] Upper, lower rail and connector lenght R [mm]	R = bP-17						
	Wysokość lustra/szkła hL [mm] / Mirror height hL [mm]	hL = H-119						
	Szerokość lustra/szkła bL [mm] / Mirror width bL [mm]	bL=(S-11)/2	bL=(S-7)/3	bL=(S-3)/4	bL=(S+1)/5	bL=(S+6)/6	bL=(S+10)/7	bL=(S+14)/8
	Długość ramiaka dolnego, górnego oraz łącznika R [mm] Upper, lower rail and connector lenght R [mm]	R = bL-16						
	Długość rączki LR [mm] / Handle lenght LR [mm]	LR = H-47						
16 mm PŁYTA | BOARD	Wysokość płyty hP [mm] / Board height hP [mm]	hP = H-128						
	Szerokość płyty bP [mm] / Board width bP [mm]	bP=(S-9)/2	bP=(S-4)/3	bP=(S+1)/4	bP=(S+6)/5	bP=(S+12)/6	bP=(S+17)/7	bP=(S+22)/8
	Długość ramiaka dolnego, górnego oraz łącznika R [mm] Upper, lower rail and connector lenght R [mm]	R = bP-17						
	Długość rączki LR [mm] / Handle lenght LR [mm]	LR = H-47						
4 mm SZKŁO / LUSTRO GLASS / MIRROR	Wysokość lustra/szkła hL [mm] / Mirror height hL [mm]	hL = H-132						
	Szerokość lustra/szkła bL [mm] / Mirror width bL [mm]	bL=(S-18)/2	bL=(S-17)/3	bL=(S-16)/4	bL=(S-15)/5	bL=(S-15)/6	bL=(S-14)/7	bL=(S-13)/8
	Długość ramiaka dolnego, górnego oraz łącznika R [mm]	R = bL-14						
	Długość rączki LR [mm] / Handle lenght LR [mm]	LR = H-47						

Producent zastrzega sobie prawo dokonywania zmian wymiarów, kolorów, opisów we wszystkich produktach bez wcześniejszego zawiadomienia i podania przyczyny.
Producer has the rights to change the dimensions, colors, instructions in all products without any notice.

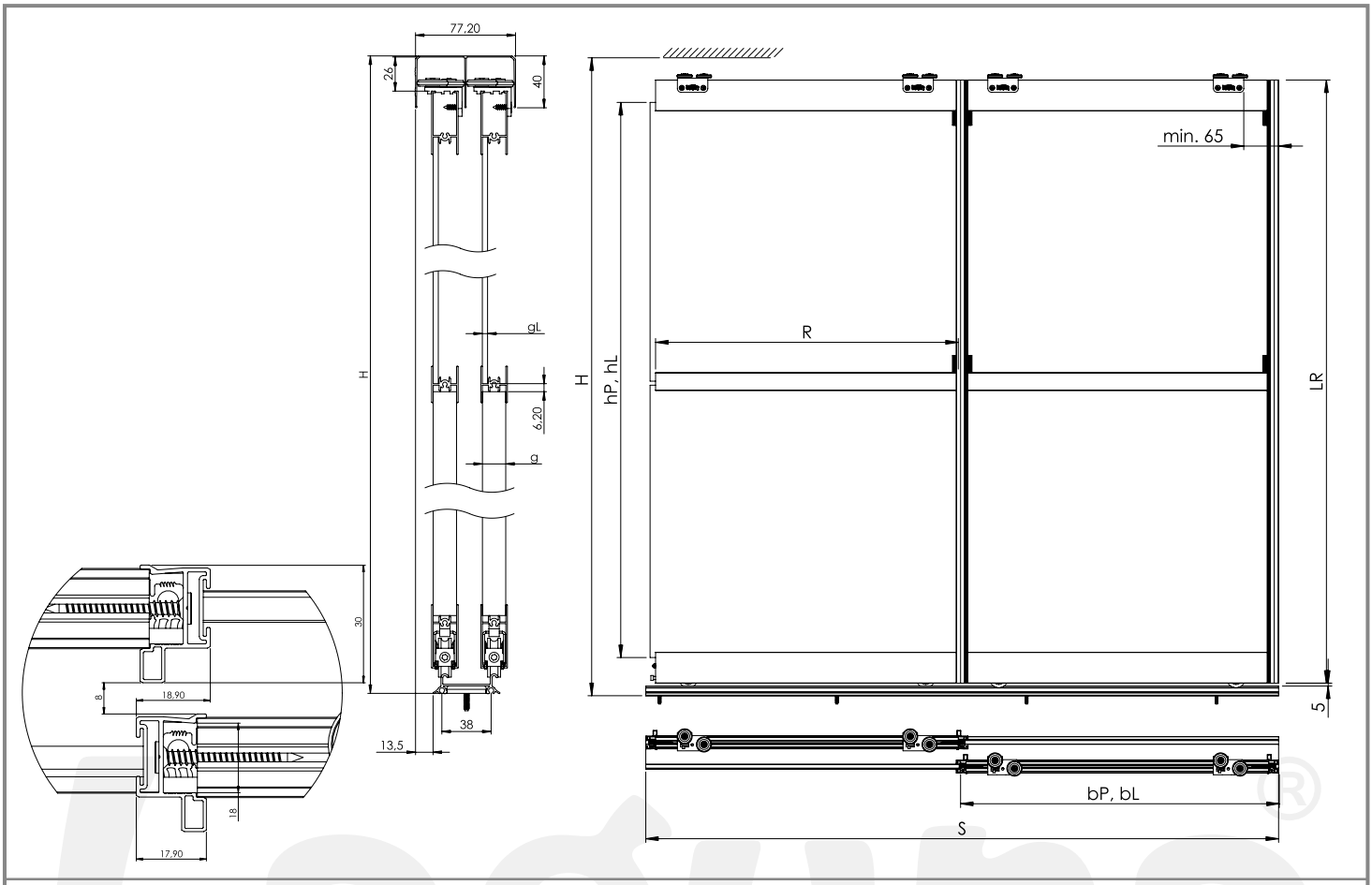

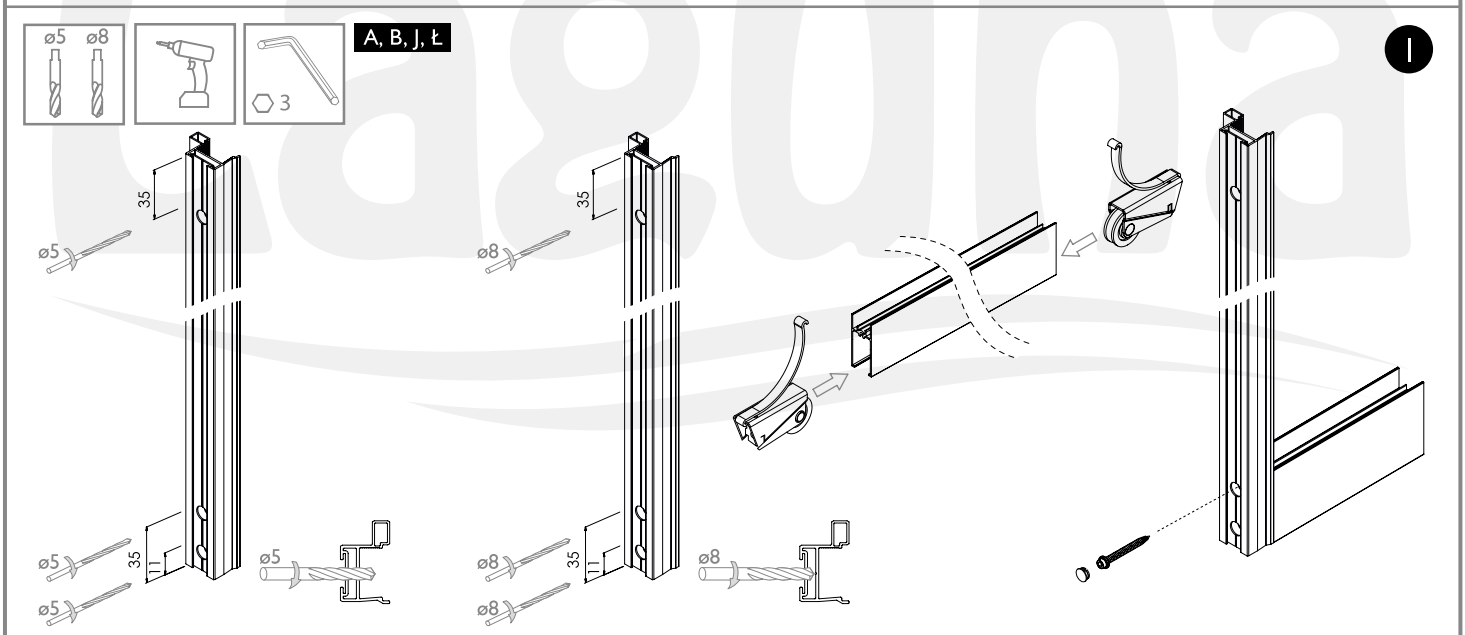

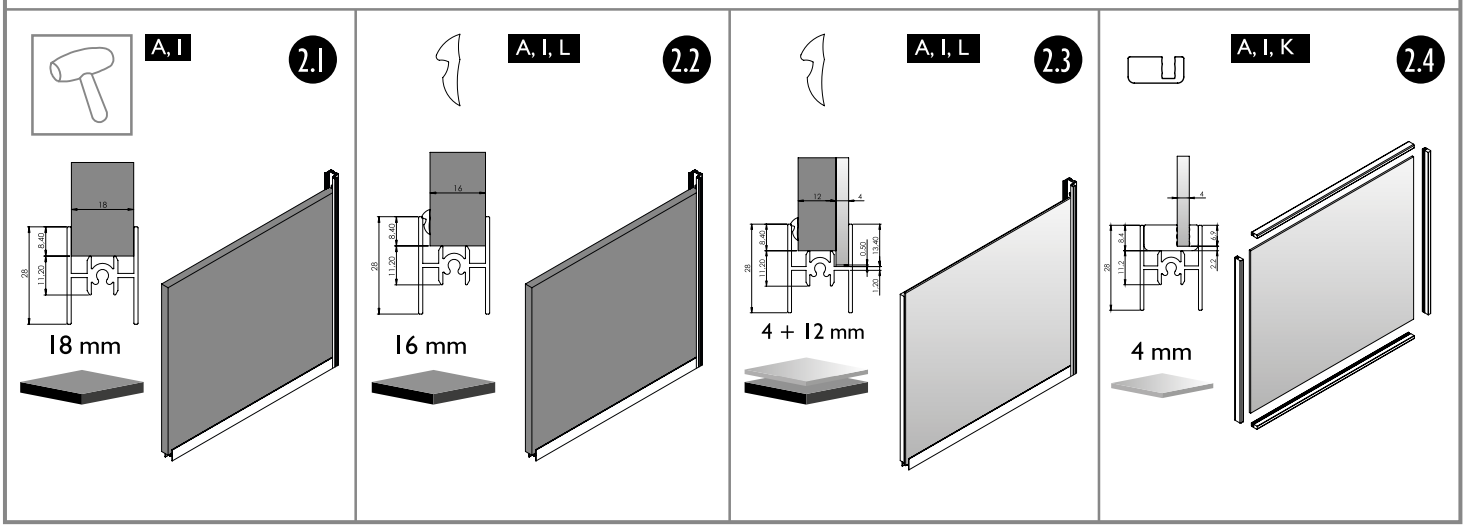

Laguna
POLSKA FABRYKA OKUĆ
POLISH HARDWARE FACTORY

Producent zastrzega sobie prawo dokonywania zmian wymiarów, kolorów, opisów we wszystkich produktach bez wcześniejszego zawiadomienia i podania przyczyny.

Producer has the rights to change the dimensions, colors, instructions in all products without any notice.

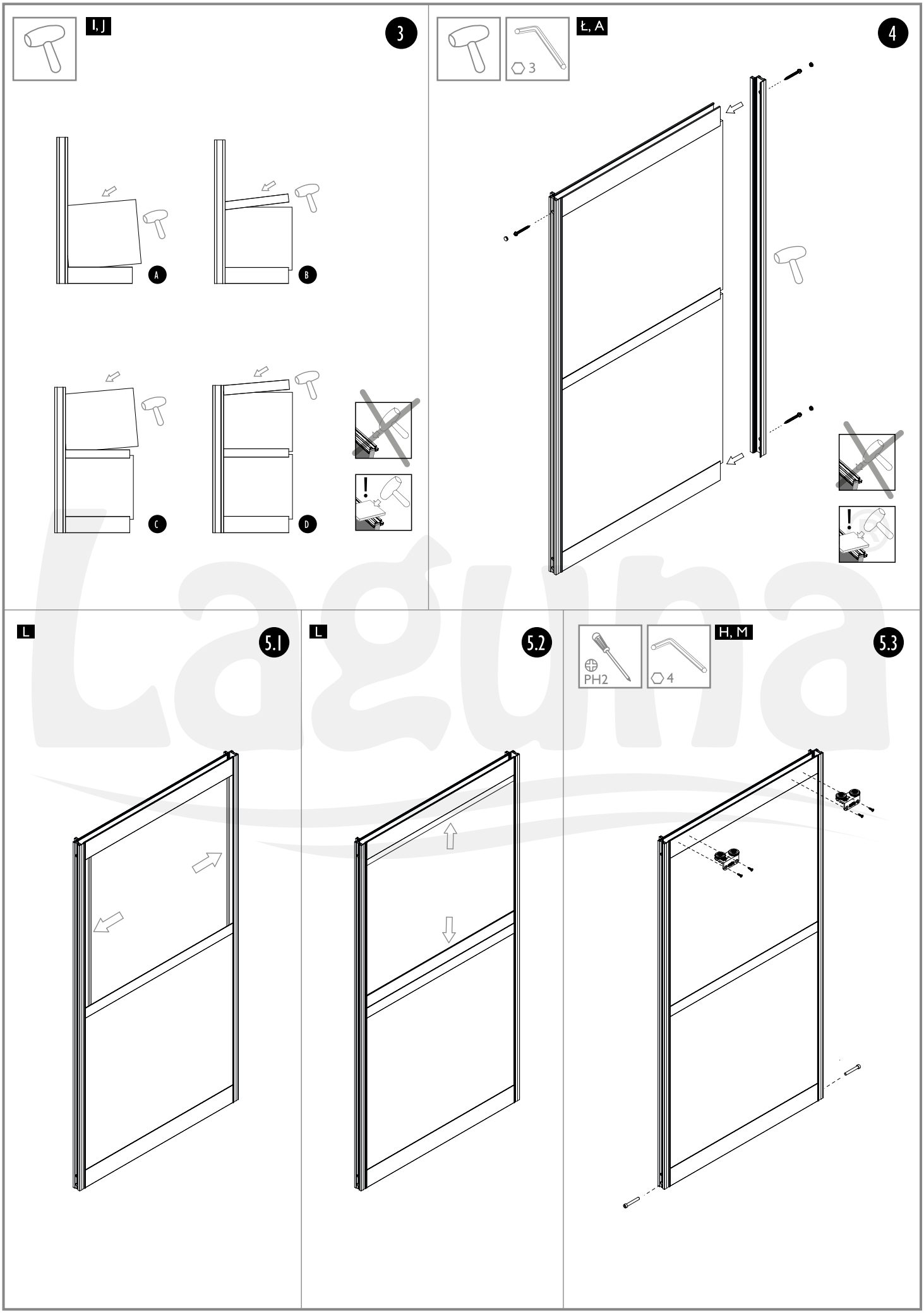

Producent zastrzega sobie prawo dokonywania zmian wymiarów, kolorów, opisów we wszystkich produktach bez wcześniejszego zawiadomienia i podania przyczyny.

Producer has the rights to change the dimensions, colors, instructions in all products without any notice.

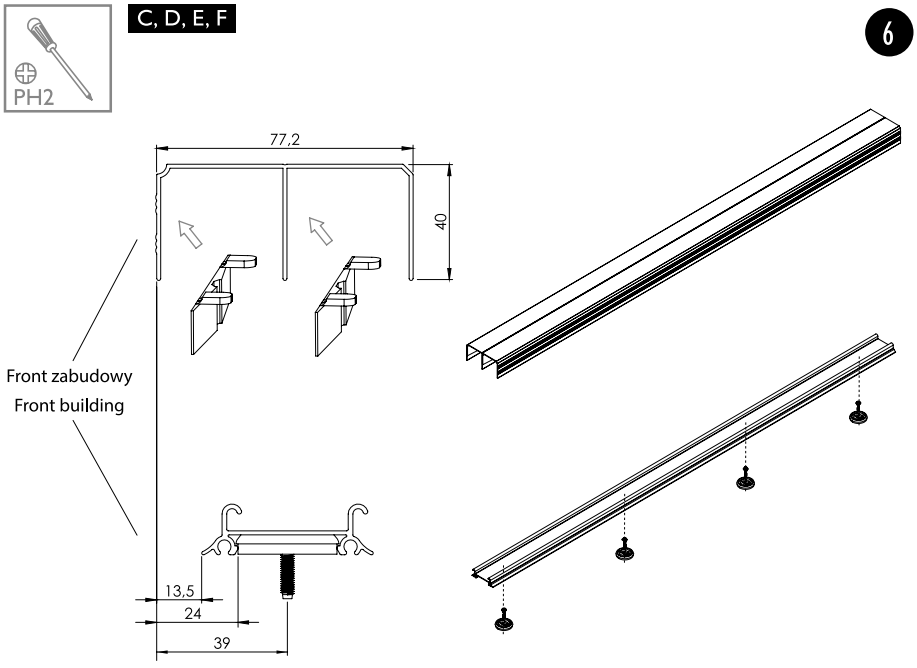

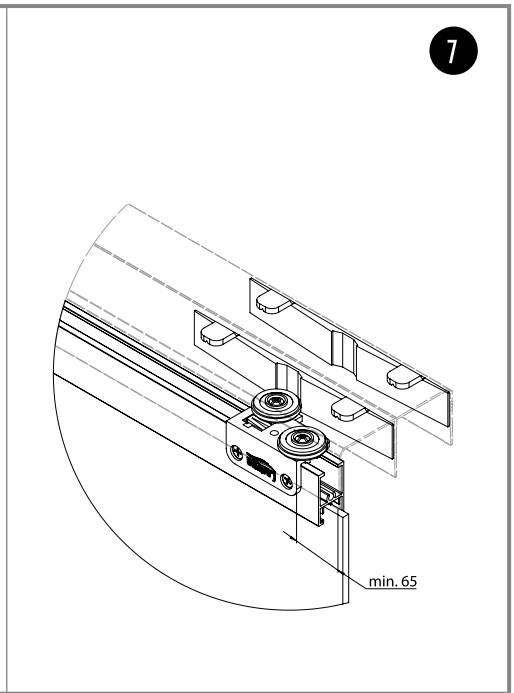

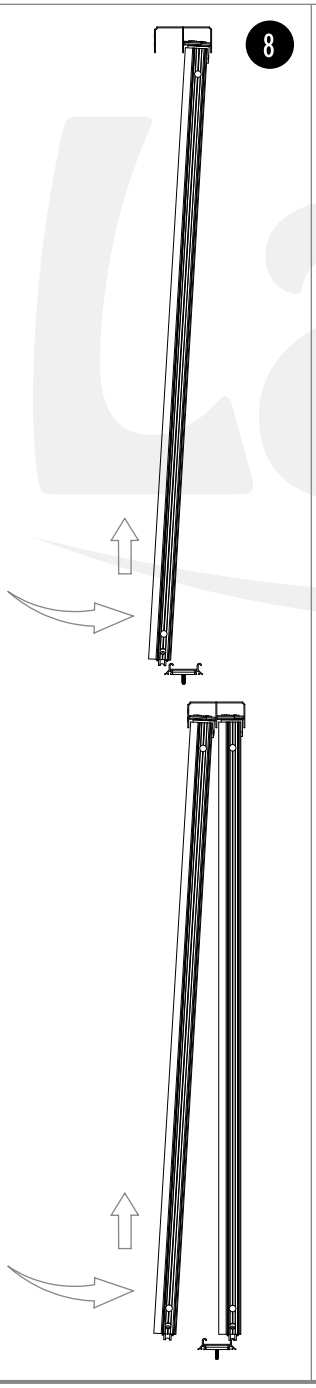

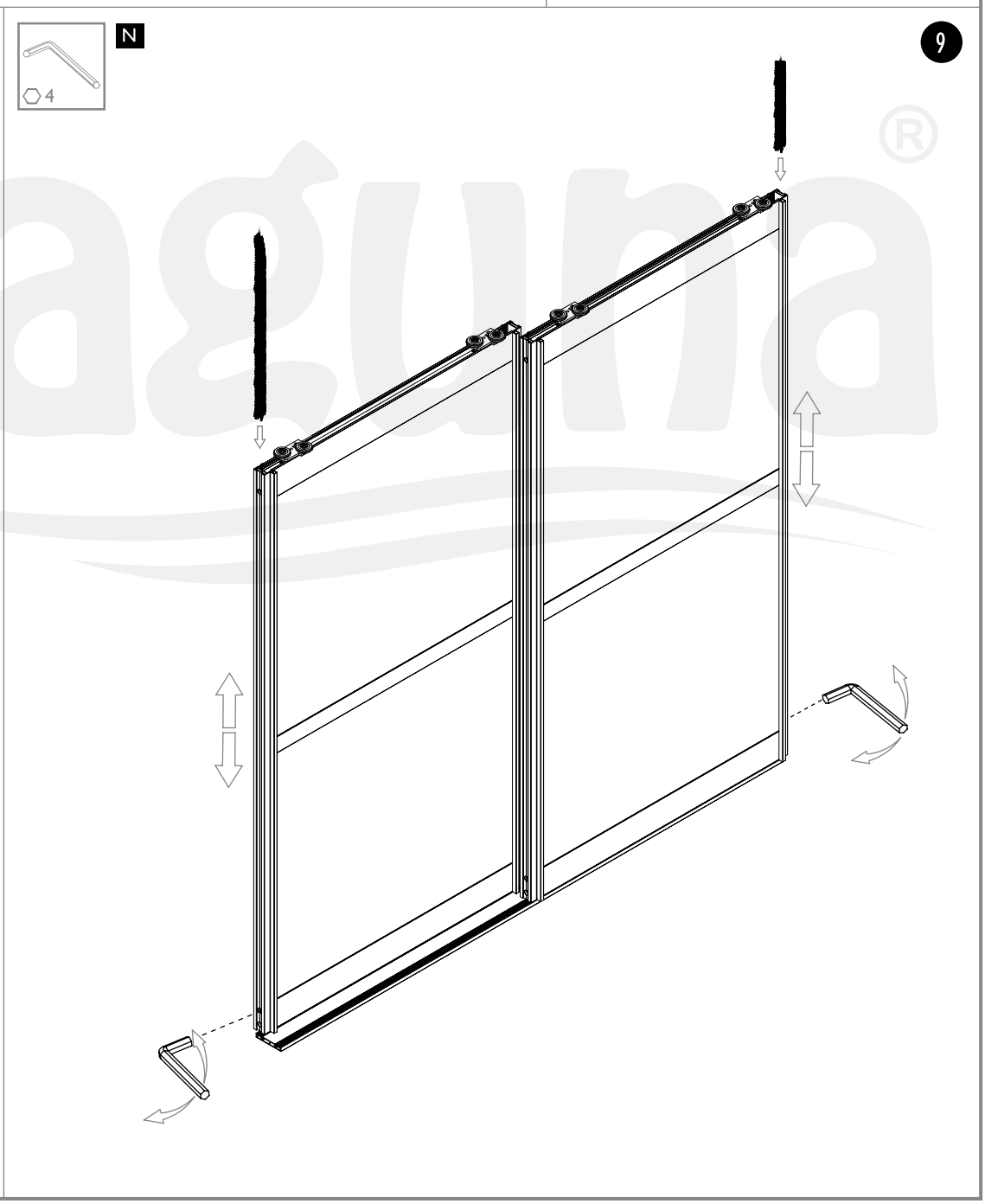

Laguna
POLSKA FABRYKA OKUĆ
POLISH HARDWARE FACTORY

Producent zastrzega sobie prawo dokonywania zmian wymiarów, kolorów, opisów we wszystkich produktach bez wcześniejszego zawiadomienia i podania przyczyny.

Producer has the rights to change the dimensions, colors, instructions in all products without any notice.

MODERN WIDE

na torze RAMA
lower track RAMA

50 kg

Rama

PŁYTA | BOARD 16 mm 18 mm

SZKŁO | GLASS 4 mm

LUSTRO | MIRROR 4 mm + PŁYTA | BOARD 12 mm

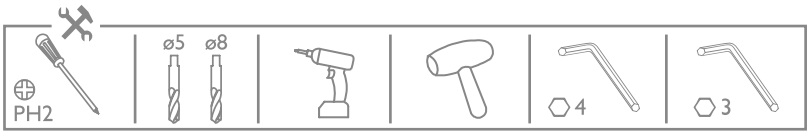

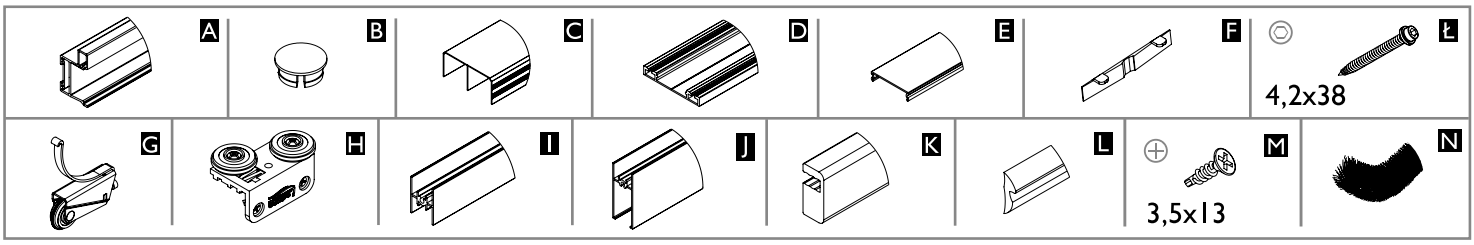

	Liczba skrzydeł n / Quantity of doors n	n = 2	n = 3	n = 4	n = 5	n = 6	n = 7	n = 8
18 mm PŁYTA | BOARD	Wysokość płyty hP [mm] / Board height hP [mm]	hP = H-121						
	Szerokość płyty bP [mm] / Board width bP [mm]	bP=(S-9)/2	bP=(S-4)/3	bP=(S+1)/4	bP=(S+6)/5	bP=(S+12)/6	bP=(S+17)/7	bP=(S+22)/8
	Długość ramiaka dolnego, górnego oraz łącznika R [mm] Upper, lower rail and connector lenght R [mm]	R = bP-17						
	Długość rączki LR [mm] / Handle lenght LR [mm]	LR = H-40						
12 mm PŁYTA | BOARD + 4 mm SZKŁO / LUSTRO GLASS / MIRROR	Wysokość płyty hP [mm] / Board height hP [mm]	hP = H-121						
	Szerokość płyty bP [mm] / Board width bP [mm]	bP=(S-9)/2	bP=(S-4)/3	bP=(S+1)/4	bP=(S+6)/5	bP=(S+12)/6	bP=(S+17)/7	bP=(S+22)/8
	Długość ramiaka dolnego, górnego oraz łącznika R [mm] Upper, lower rail and connector lenght R [mm]	R = bP-17						
	Wysokość lustra/szkła hL [mm] / Mirror height hL [mm]	hL = H-112						
	Szerokość lustra/szkła bL [mm] / Mirror width bL [mm]	bL=(S-11)/2	bL=(S-7)/3	bL=(S-3)/4	bL=(S+1)/5	bL=(S+6)/6	bL=(S+10)/7	bL=(S+14)/8
	Długość ramiaka dolnego, górnego oraz łącznika R [mm] Upper, lower rail and connector lenght R [mm]	R = bL-16						
	Długość rączki LR [mm] / Handle lenght LR [mm]	LR = H-40						
16 mm PŁYTA | BOARD	Wysokość płyty hP [mm] / Board height hP [mm]	hP = H-121						
	Szerokość płyty bP [mm] / Board width bP [mm]	bP=(S-9)/2	bP=(S-4)/3	bP=(S+1)/4	bP=(S+6)/5	bP=(S+12)/6	bP=(S+17)/7	bP=(S+22)/8
	Długość ramiaka dolnego, górnego oraz łącznika R [mm] Upper, lower rail and connector lenght R [mm]	R = bP-17						
	Długość rączki LR [mm] / Handle lenght LR [mm]	LR = H-40						
4 mm SZKŁO / LUSTRO GLASS / MIRROR	Wysokość lustra/szkła hL [mm] / Mirror height hL [mm]	hL = H-125						
	Szerokość lustra/szkła bL [mm] / Mirror width bL [mm]	bL=(S-18)/2	bL=(S-17)/3	bL=(S-16)/4	bL=(S-15)/5	bL=(S-15)/6	bL=(S-14)/7	bL=(S-13)/8
	Długość ramiaka dolnego, górnego oraz łącznika R [mm]	R = bL-14						
	Długość rączki LR [mm] / Handle lenght LR [mm]	LR = H-40						

Producent zastrzega sobie prawo dokonywania zmian wymiarów, kolorów, opisów we wszystkich produktach bez wcześniejszego zawiadomienia i podania przyczyny.
Producer has the rights to change the dimensions, colors, instructions in all products without any notice.

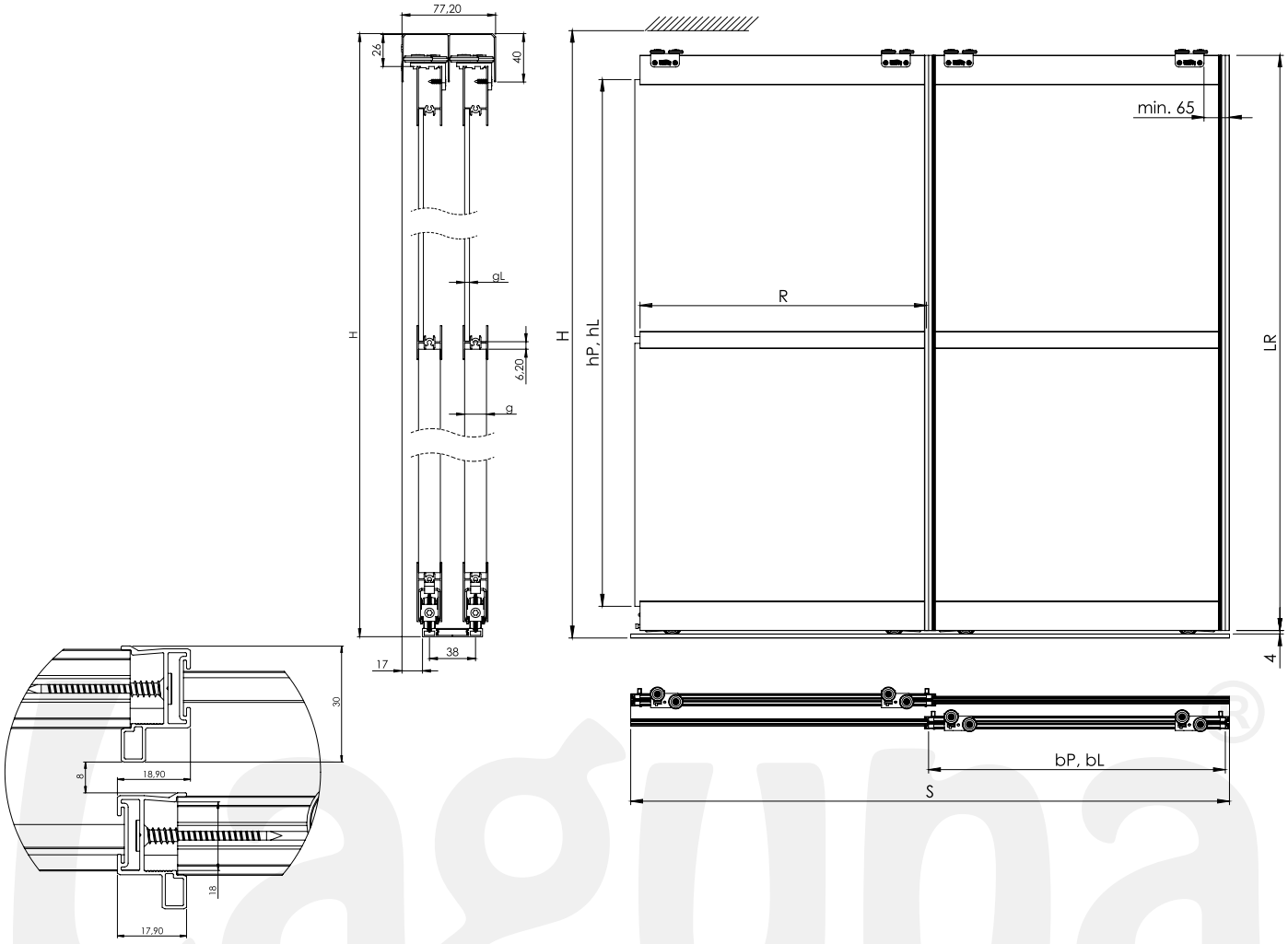

A, B, J, Ł

I

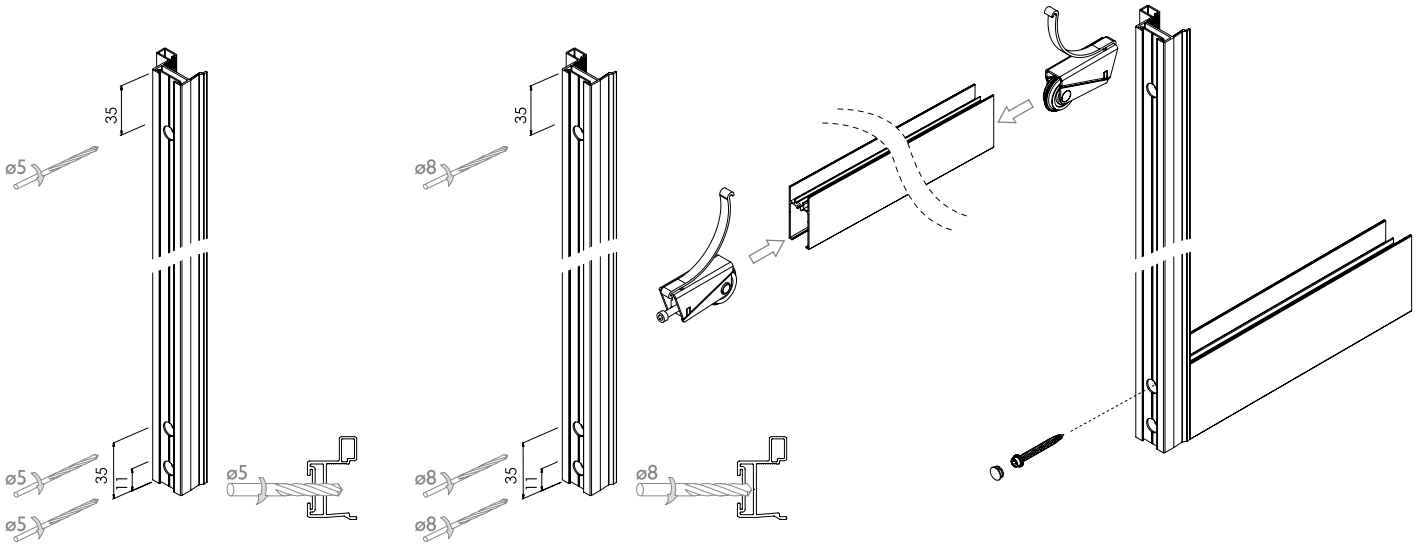

Laguna
POLSKA FABRYKA OKUĆ
POLISH HARDWARE FACTORY

Producent zastrzega sobie prawo dokonywania zmian wymiarów, kolorów, opisów we wszystkich produktach bez wcześniejszego zawiadomienia i podania przyczyny.

Producer has the rights to change the dimensions, colors, instructions in all products without any notice.

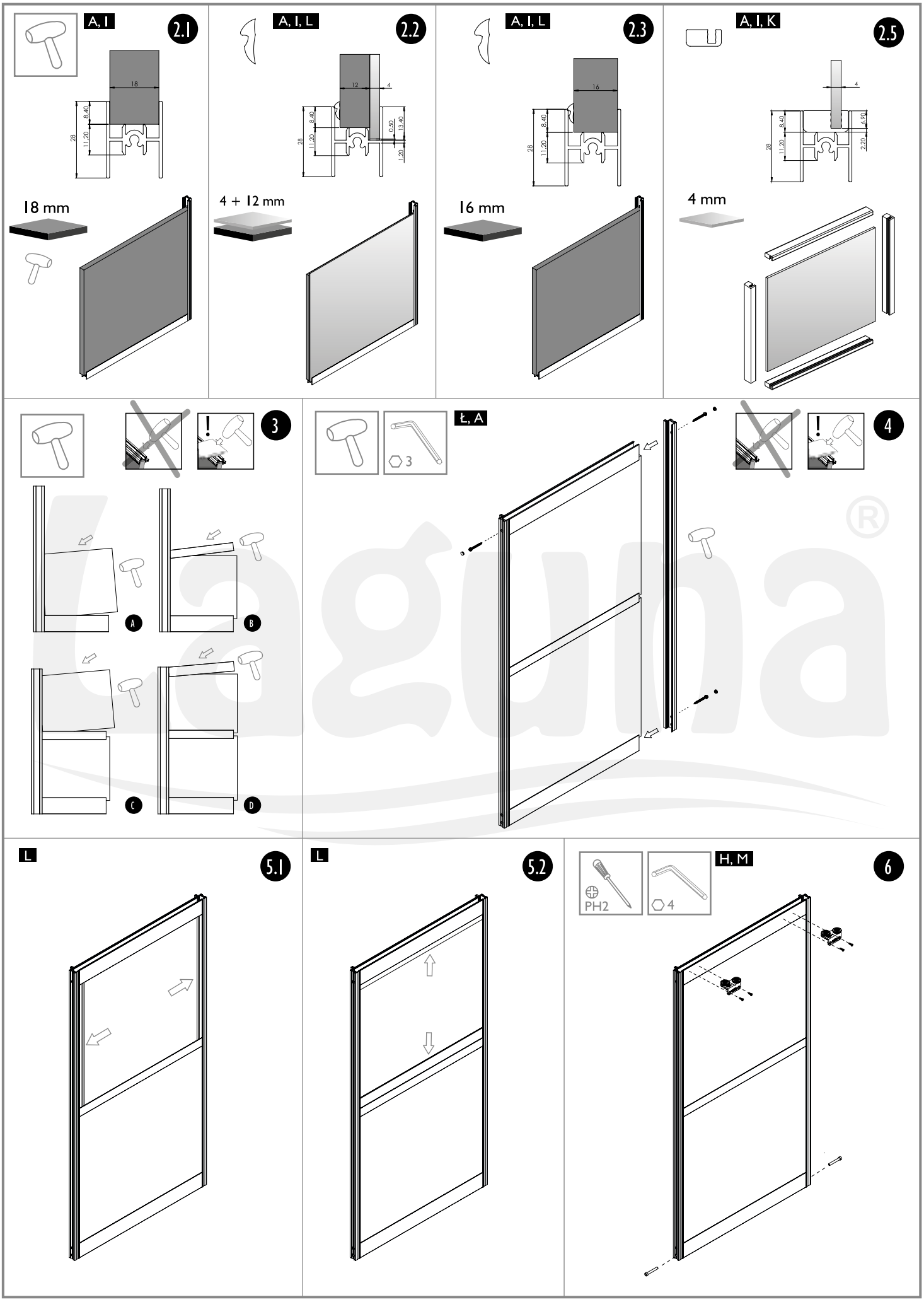

Producent zastrzega sobie prawo dokonywania zmian wymiarów, kolorów, opisów we wszystkich produktach bez wcześniejszego zawiadomienia i podania przyczyny.

Producer has the rights to change the dimensions, colors, instructions in all products without any notice.

C, D, F

7

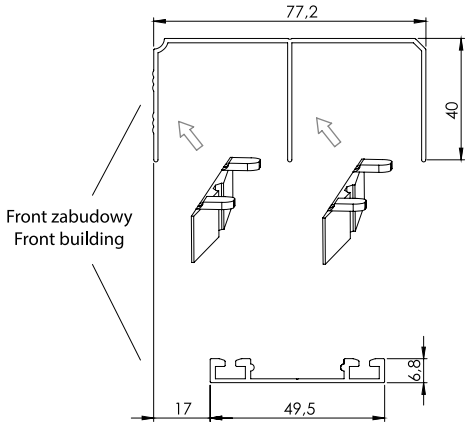

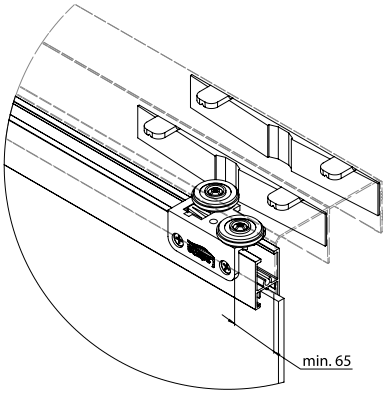

D, E

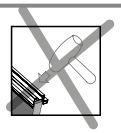

8

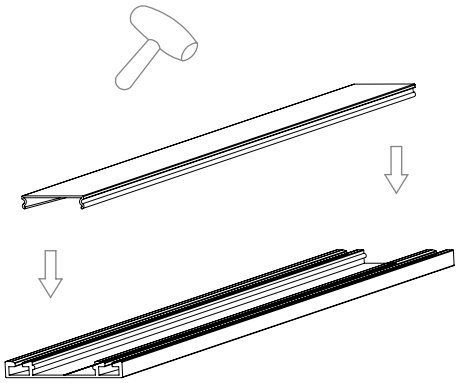

9

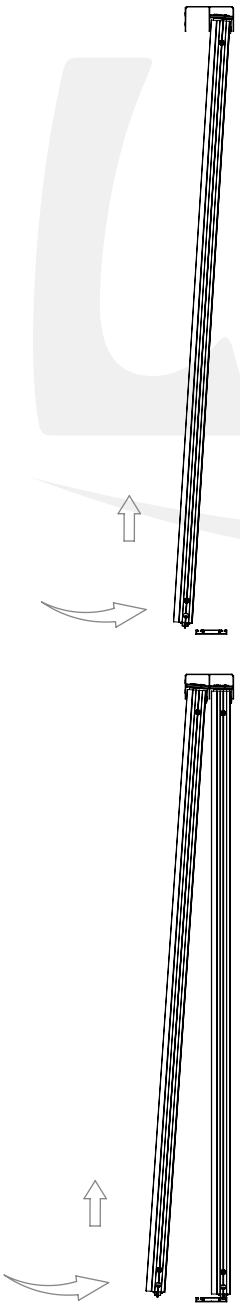

N

10

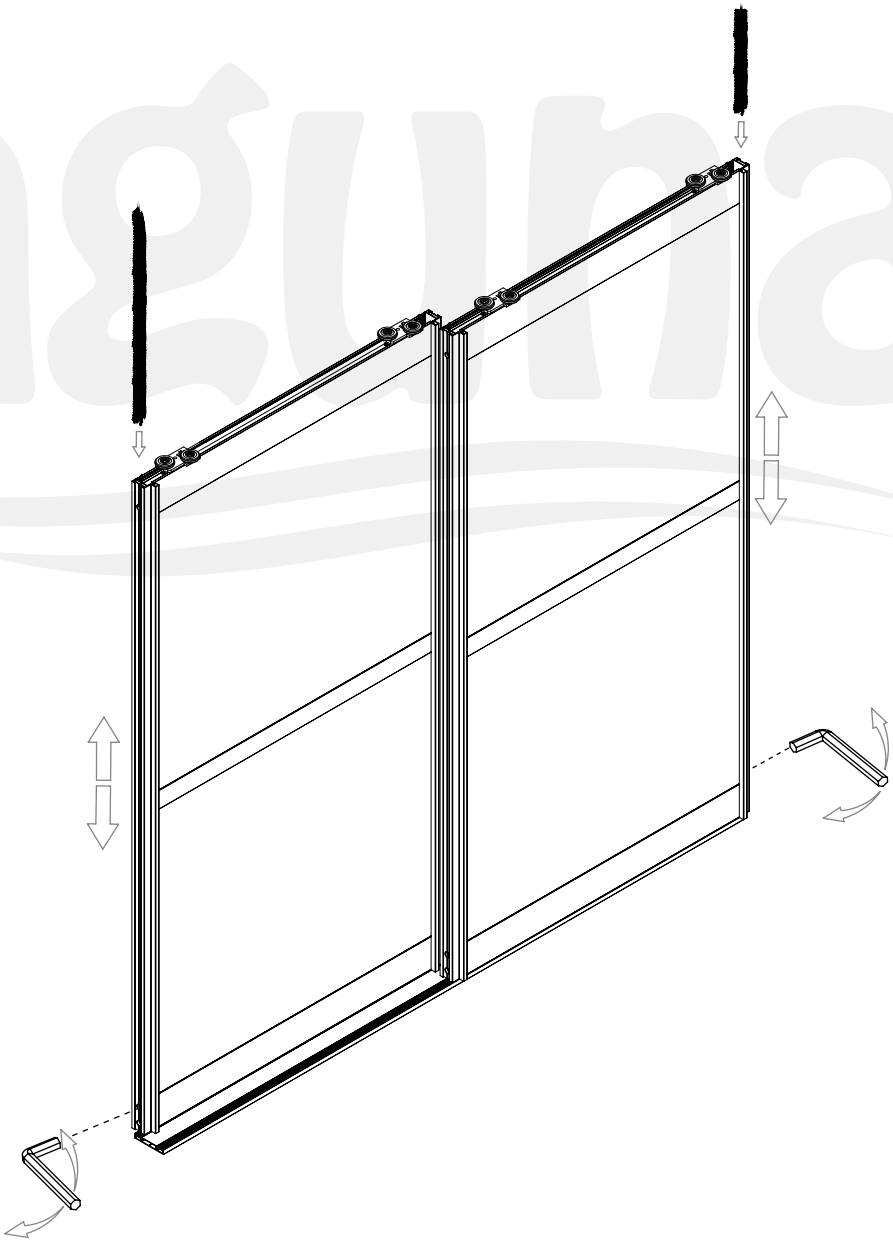

Laguna
POLSKA FABRYKA OKUĆ
POLISH HARDWARE FACTORY

Producent zastrzega sobie prawo dokonywania zmian wymiarów, kolorów, opisów we wszystkich produktach bez wcześniejszego zawiadomienia i podania przyczyny.

Producer has the rights to change the dimensions, colors, instructions in all products without any notice.

MODERN WIDE

na torze GAMA z okuciem SLIM

lower track GAMA with hardware SLIM

50 kg | Gama | PŁYTA | BOARD 18 mm

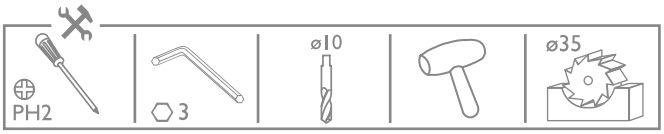

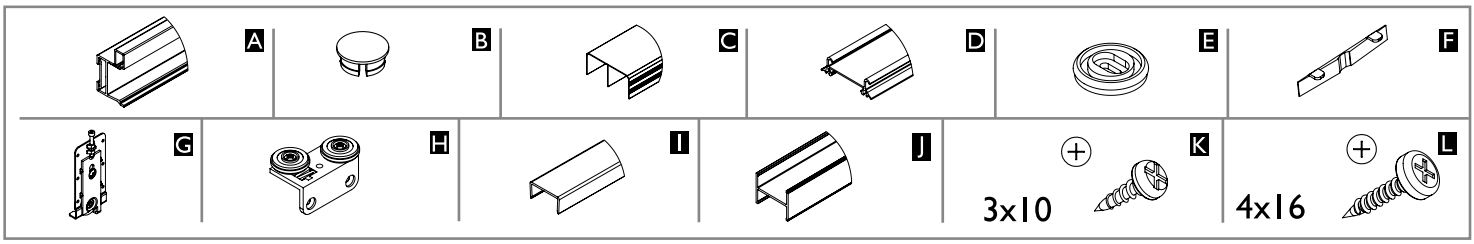

	Liczba skrzydeł n / Quantity of doors n	n = 2	n = 3	n = 4	n = 5	n = 6	n = 7	n = 8
18 mm	Wysokość płyty hP [mm] / Board height hP [mm]	hP = H-49						
	Szerokość płyty bP [mm] / Board width bP [mm]	bP=(S-9)/2	bP=(S-4)/3	bP=(S+1)/4	bP=(S+6)/5	bP=(S+12)/6	bP=(S+17)/7	bP=(S+22)/8
	Długość ramiaka dolnego, górnego oraz łącznika R [mm] Upper, lower rail and connector lenght R [mm]	R = bP-17						
	Długość rączki LR [mm] / Handle lenght LR [mm]	LR = H-47						

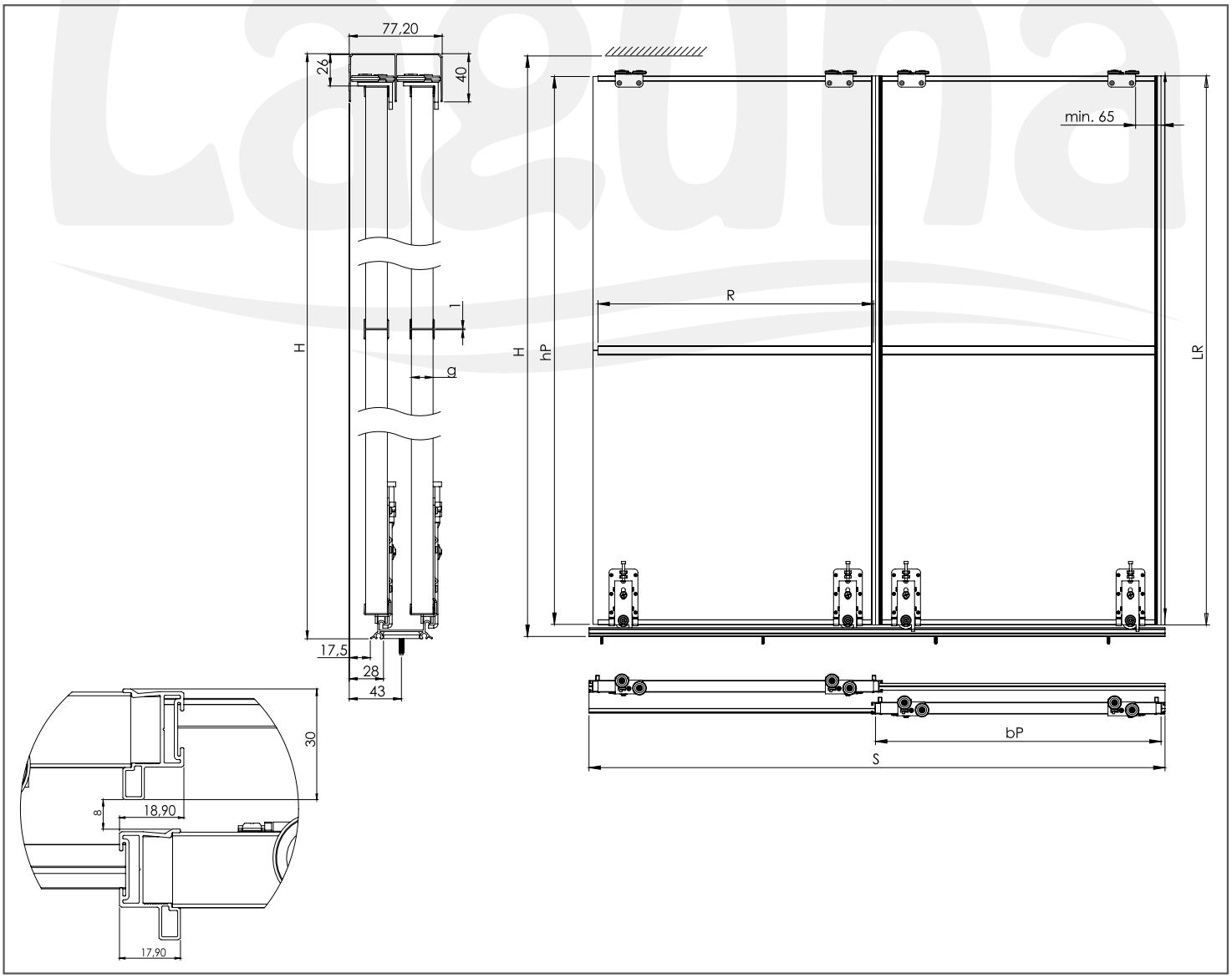

Producent zastrzega sobie prawo dokonywania zmian wymiarów, kolorów, opisów we wszystkich produktach bez wcześniejszego zawiadomienia i podania przyczyny.

Producer has the rights to change the dimensions, colors, instructions in all products without any notice.

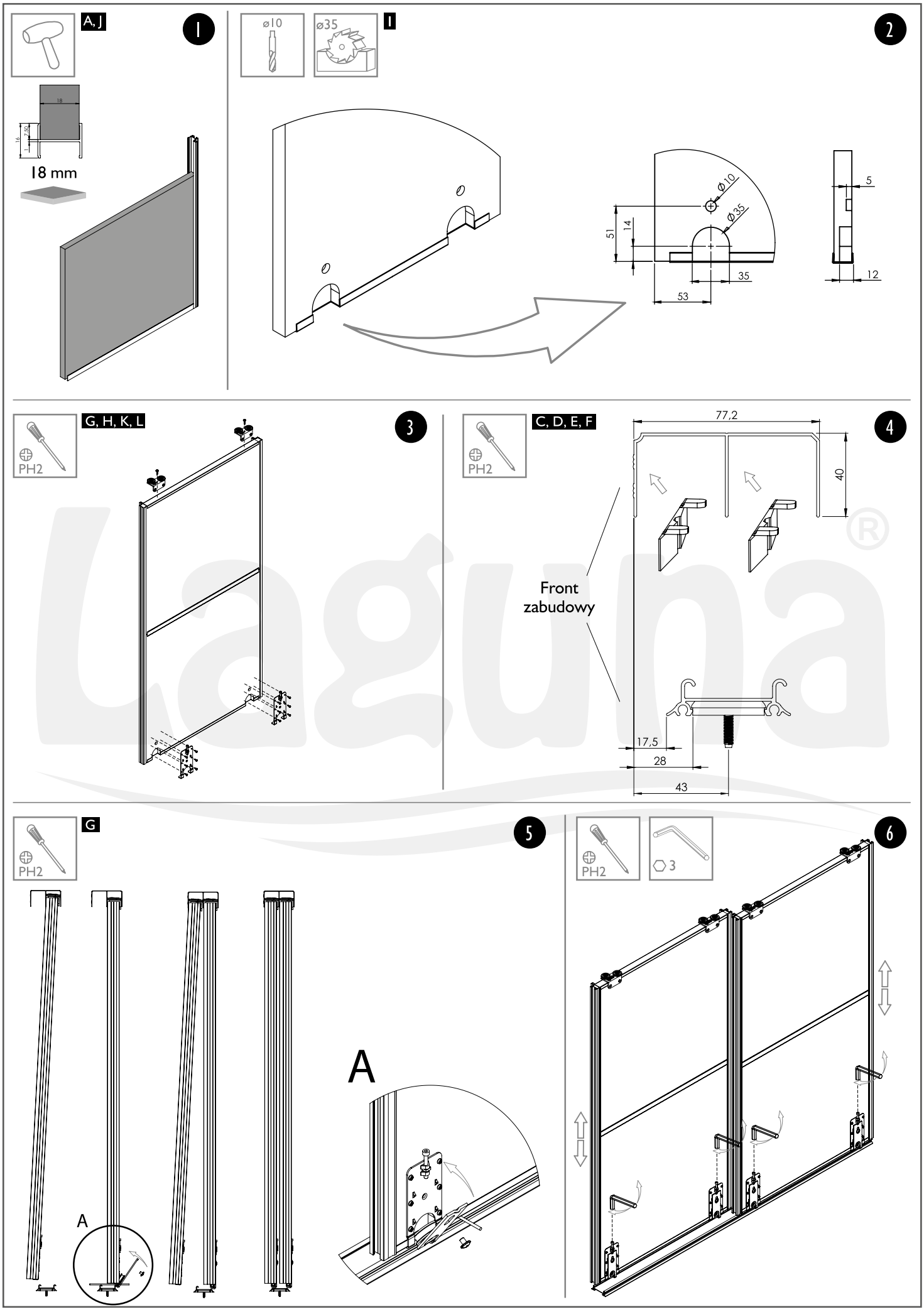

Laguna
POLSKA FABRYKA OKUĆ
POLISH HARDWARE FACTORY

Producent zastrzega sobie prawo dokonywania zmian wymiarów, kolorów, opisów we wszystkich produktach bez wcześniejszego zawiadomienia i podania przyczyny.

Producer has the rights to change the dimensions, colors, instructions in all products without any notice.

MODERN WIDE

na torze RAMA z okuciem SPRING
lower track RAMA with hardware SPRING

50 kg | Rama | PŁYTA | BOARD 18 mm

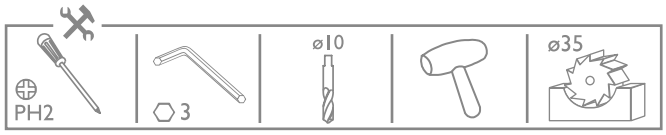

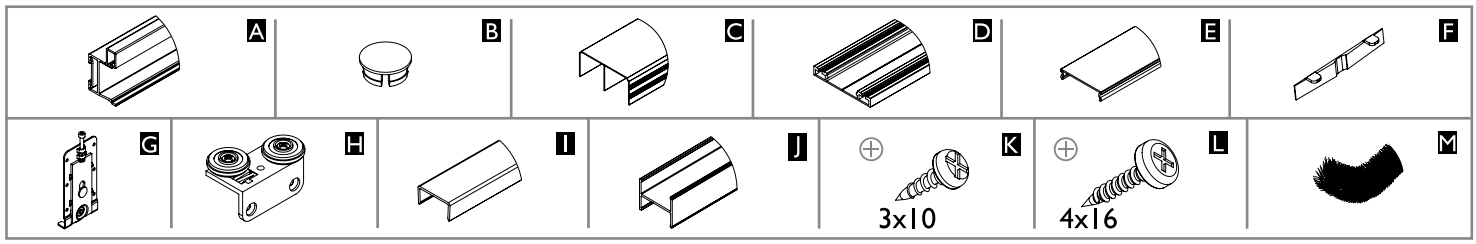

	Liczba skrzydeł n / Quantity of doors n	n = 2	n = 3	n = 4	n = 5	n = 6	n = 7	n = 8
18 mm PŁYTA | BOARD	Wysokość płyty hP [mm] / Board height hP [mm]	hP = H-44						
	Szerokość płyty bP [mm] / Board width bP [mm]	bP=(S-9)/2	bP=(S-4)/3	bP=(S+1)/4	bP=(S+6)/5	bP=(S+12)/6	bP=(S+17)/7	bP=(S+22)/8
	Długość ramiaka dolnego, górnego oraz łącznika R [mm] Upper, lower rail and connector lenght R [mm]	R = bP-17						
	Długość rączki LR [mm] / Handle lenght LR [mm]	LR = H-42						

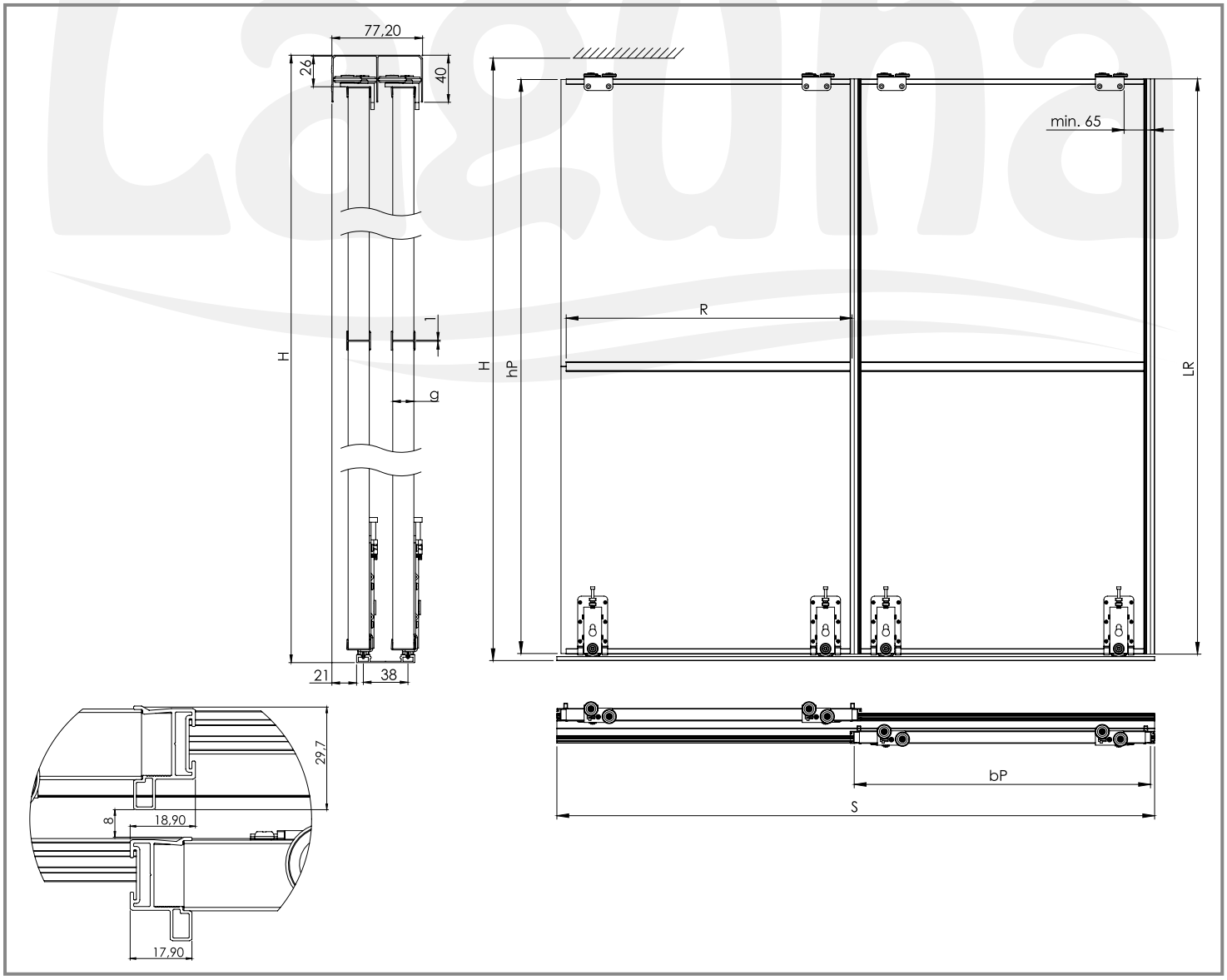

Producent zastrzega sobie prawo dokonywania zmian wymiarów, kolorów, opisów we wszystkich produktach bez wcześniejszego zawiadomienia i podania przyczyny.
Producer has the rights to change the dimensions, colors, instructions in all products without any notice.

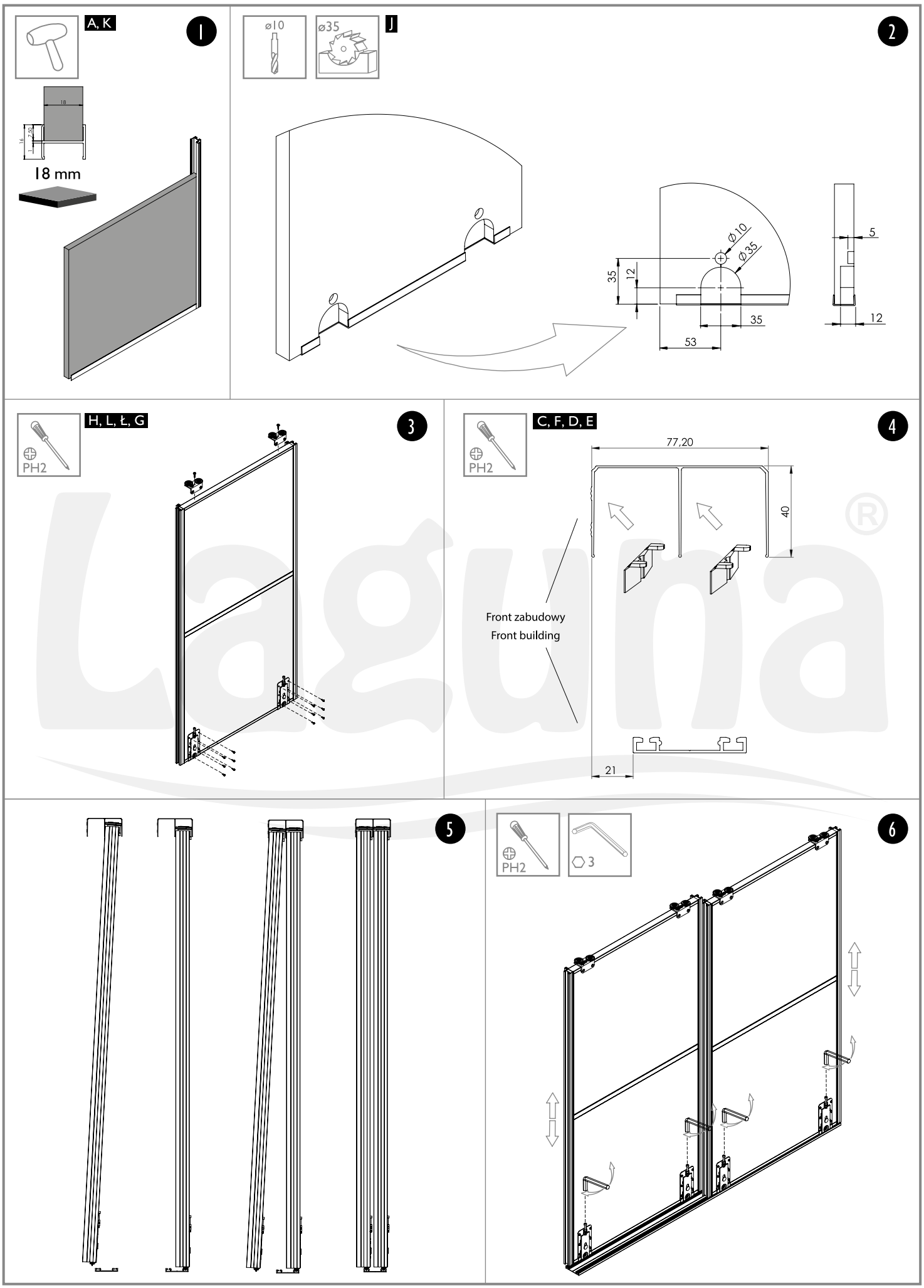

Laguna
POLSKA FABRYKA OKUĆ
POLISH HARDWARE FACTORY

Producent zastrzega sobie prawo dokonywania zmian wymiarów, kolorów, opisów we wszystkich produktach bez wcześniejszego zawiadomienia i podania przyczyny.

Producer has the rights to change the dimensions, colors, instructions in all products without any notice.

MODERN

na torze RAMA z okuciem SPRING
lower track RAMA with hardware SPRING

50 kg

Rama

PŁYTA | BOARD 18 mm

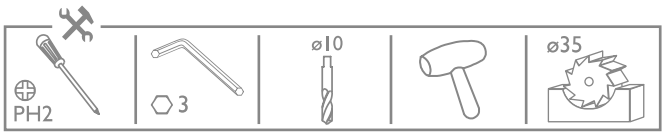

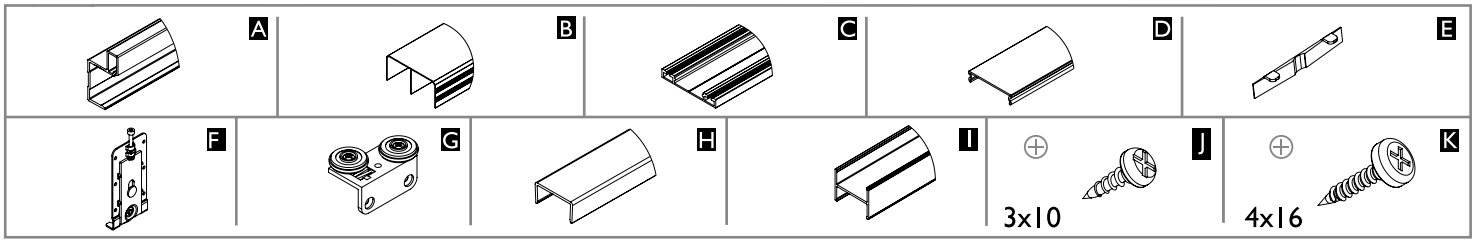

	Liczba skrzydeł n / Quantity of doors n	n = 2	n = 3	n = 4	n = 5	n = 6	n = 7	n = 8
18 mm PŁYTA | BOARD	Wysokość płyty hP [mm] / Board height hP [mm]	hP = H-44						
	Szerokość płyty bP [mm] / Board width bP [mm]	bP=(S+12)/2	bP=(S+27)/3	bP=(S+41)/4	bP=(S+56)/5	bP=(S+71)/6	bP=(S+85)/7	bP=(S+100)/8
	Długość ceownika dolnego, górnego oraz łącznika R [mm] Upper, lower C-profile and connector lenght R [mm]	R = bP-29						
	Długość rączki LR [mm] / Handle lenght LR [mm]	LR = H-42						

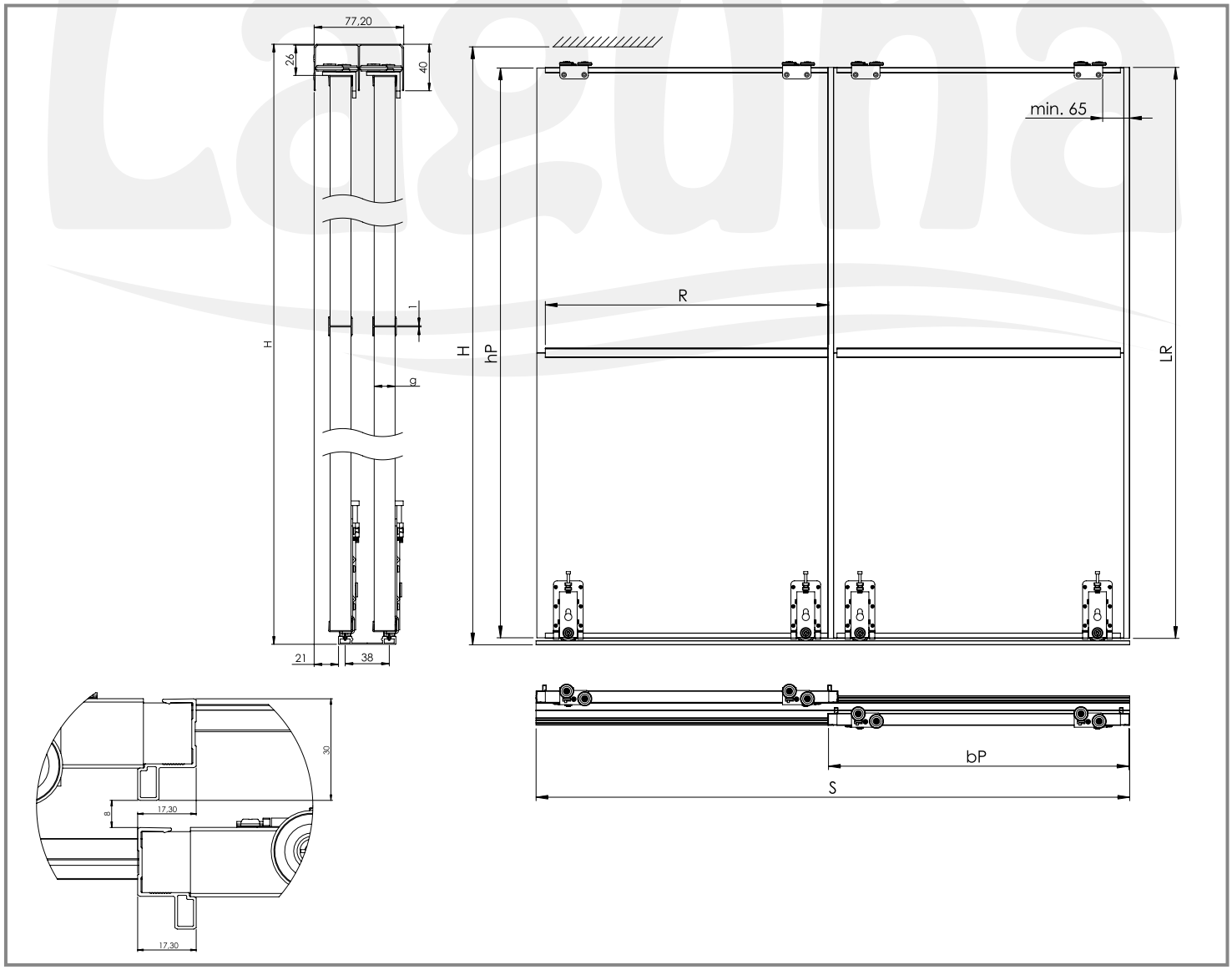

Producent zastrzega sobie prawo dokonywania zmian wymiarów, kolorów, opisów we wszystkich produktach bez wcześniejszego zawiadomienia i podania przyczyny.
Producer has the rights to change the dimensions, colors, instructions in all products without any notice.

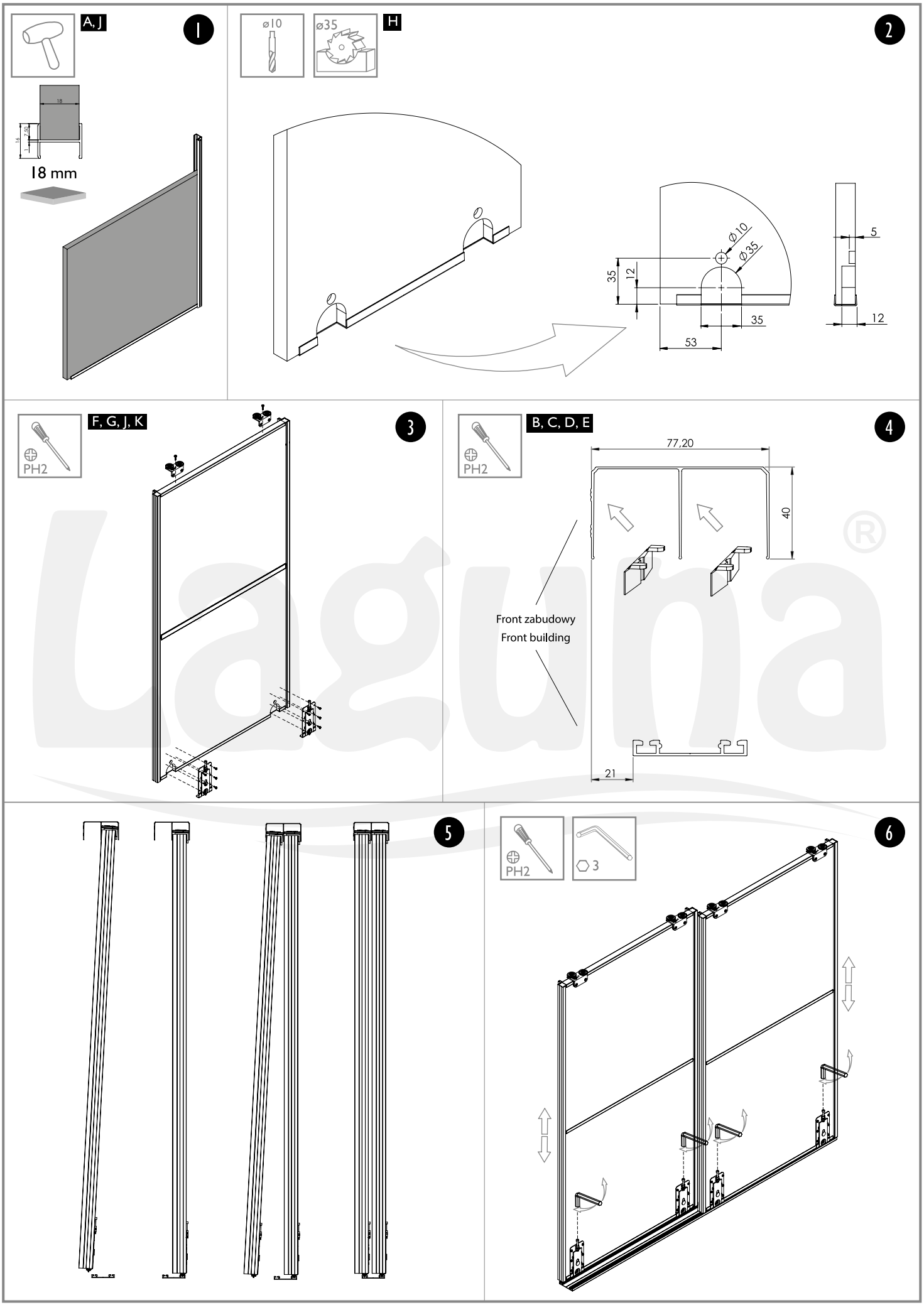

Laguna
POLSKA FABRYKA OKUĆ
POLISH HARDWARE FACTORY

Producent zastrzega sobie prawo dokonywania zmian wymiarów, kolorów, opisów we wszystkich produktach bez wcześniejszego zawiadomienia i podania przyczyny.

Producer has the rights to change the dimensions, colors, instructions in all products without any notice.

MODERN

na torze GAMA z okuciem SLIM
lower track GAMA with hardware SLIM

50 kg

Gama / Gama 2

PŁYTA | BOARD 18 mm

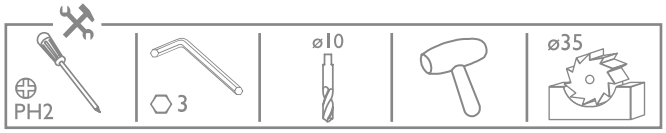

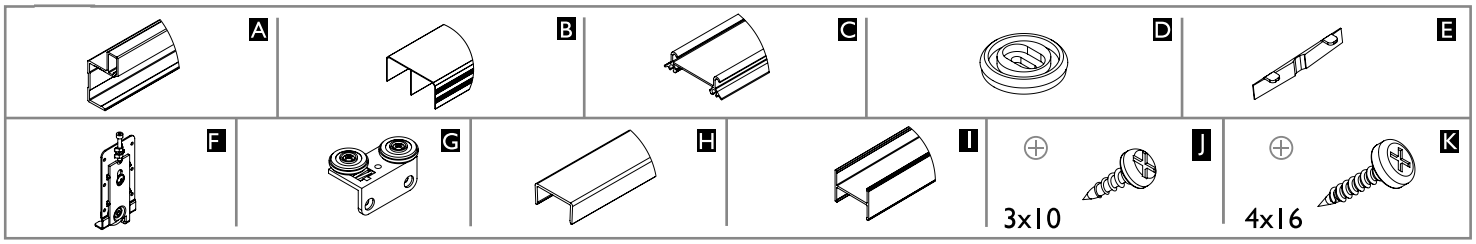

	Liczba skrzydeł n / Quantity of doors n	n = 2	n = 3	n = 4	n = 5	n = 6	n = 7	n = 8
18 mm PŁYTA | BOARD	Wysokość płyty hP [mm] / Board height hP [mm]	hP = H-49						
	Szerokość płyty bP [mm] / Board width bP [mm]	bP=(S+12)/2	bP=(S+27)/3	bP=(S+41)/4	bP=(S+56)/5	bP=(S+71)/6	bP=(S+85)/7	bP=(S+100)/8
	Długość ceownika dolnego, górnego oraz łącznika R [mm] Upper, lower C-profile and connector lenght R [mm]	R = bP-29						
	Długość rączki LR [mm] / Handle lenght LR [mm]	LR = H-47						

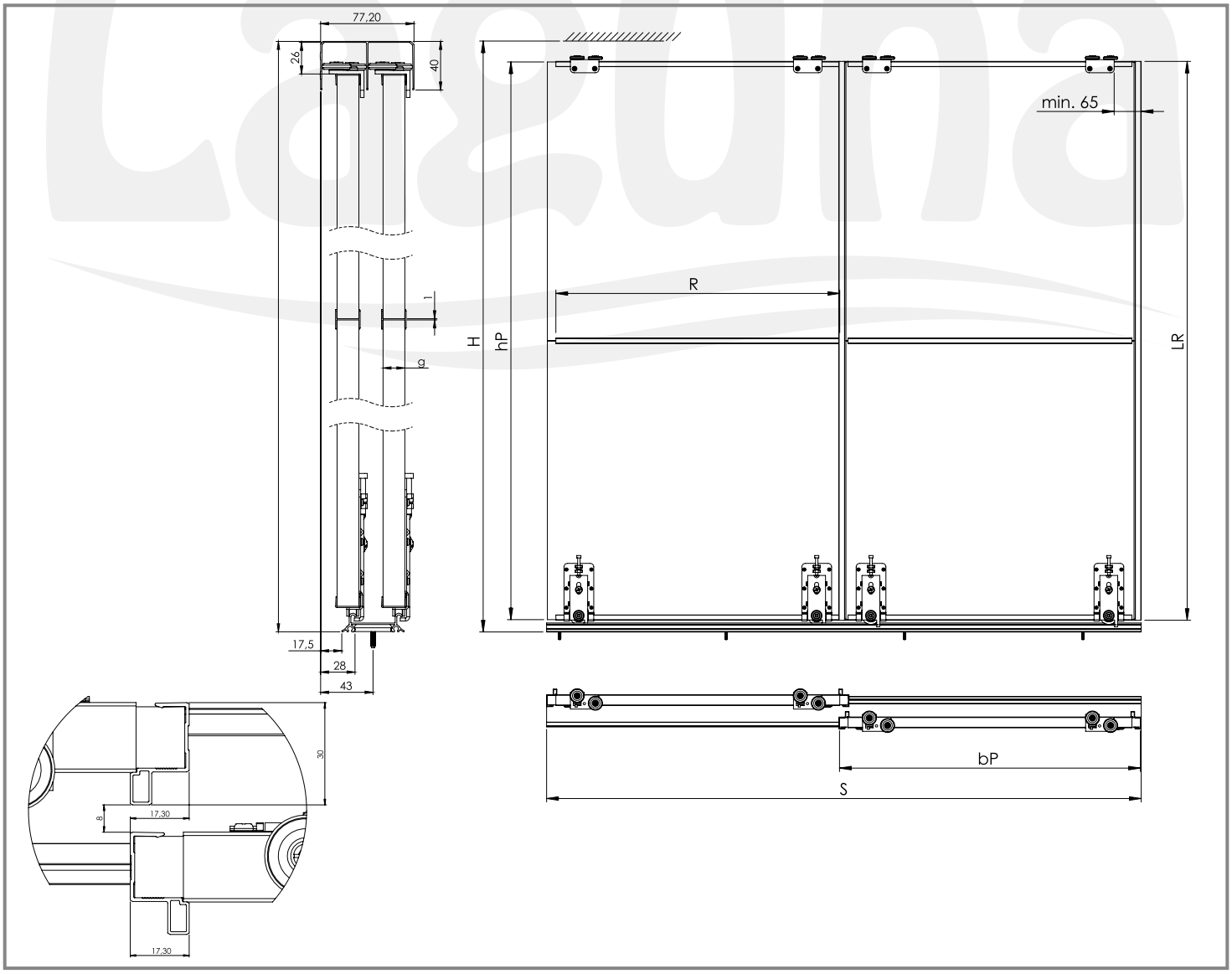

Producent zastrzega sobie prawo dokonywania zmian wymiarów, kolorów, opisów we wszystkich produktach bez wcześniejszego zawiadomienia i podania przyczyny.
Producer has the rights to change the dimensions, colors, instructions in all products without any notice.

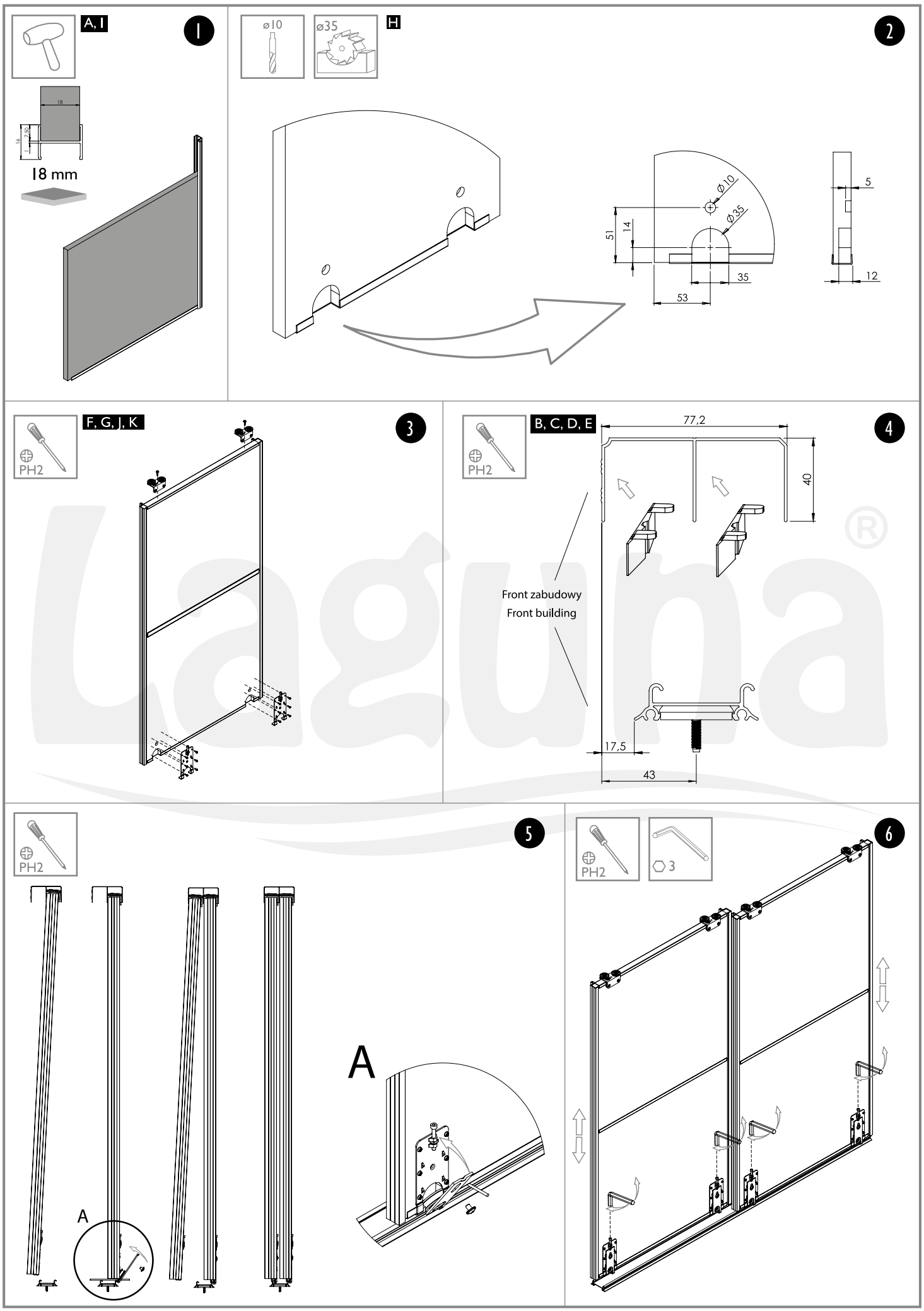

Laguna
POLSKA FABRYKA OKUĆ
POLISH HARDWARE FACTORY

Producent zastrzega sobie prawo dokonywania zmian wymiarów, kolorów, opisów we wszystkich produktach bez wcześniejszego zawiadomienia i podania przyczyny.

Producer has the rights to change the dimensions, colors, instructions in all products without any notice.

SIMA

na torze GAMA z okuciem FASTOR FLAT
lower track GAMA with hardware FASTOR FLAT

50 kg | Gama | PŁYTA | BOARD 18 mm

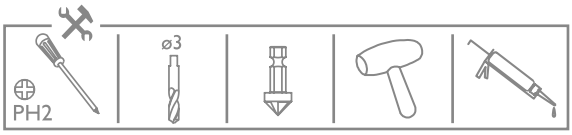

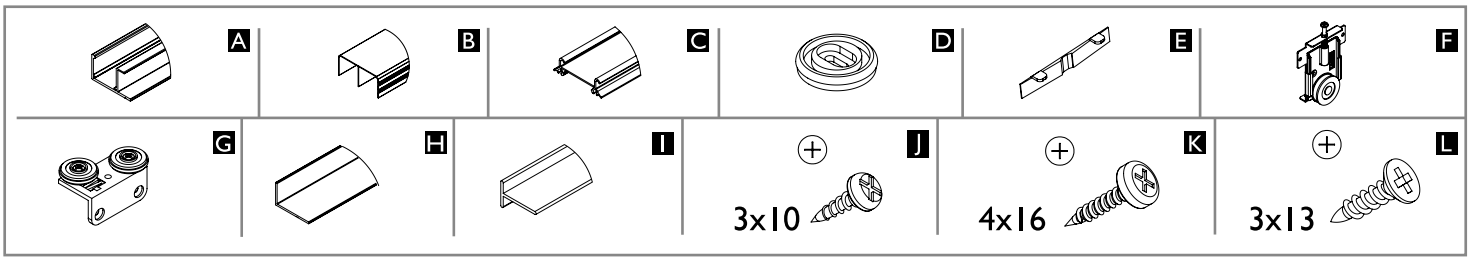

	Liczba skrzydeł n / Quantity of doors n	n = 2	n = 3	n = 4	n = 5	n = 6	n = 7	n = 8
18 mm	Wysokość płyty hP [mm] / Board height hP [mm]	hP = H-49						
	Szerokość płyty bP [mm] / Board width bP [mm]	bP=(S-67)/2	bP=(S-83)/3	bP=(S-99)/4	bP=(S-115)/5	bP=(S-131)/6	bP=(S-147)/7	bP=(S-163)/8
	Długość ceownika dolnego, górnego oraz łącznika R [mm] Upper, lower rail and connector lenght R [mm]	R = bP-13						
	Długość rączki LR [mm] / Handle lenght LR [mm]	LR = H-47						

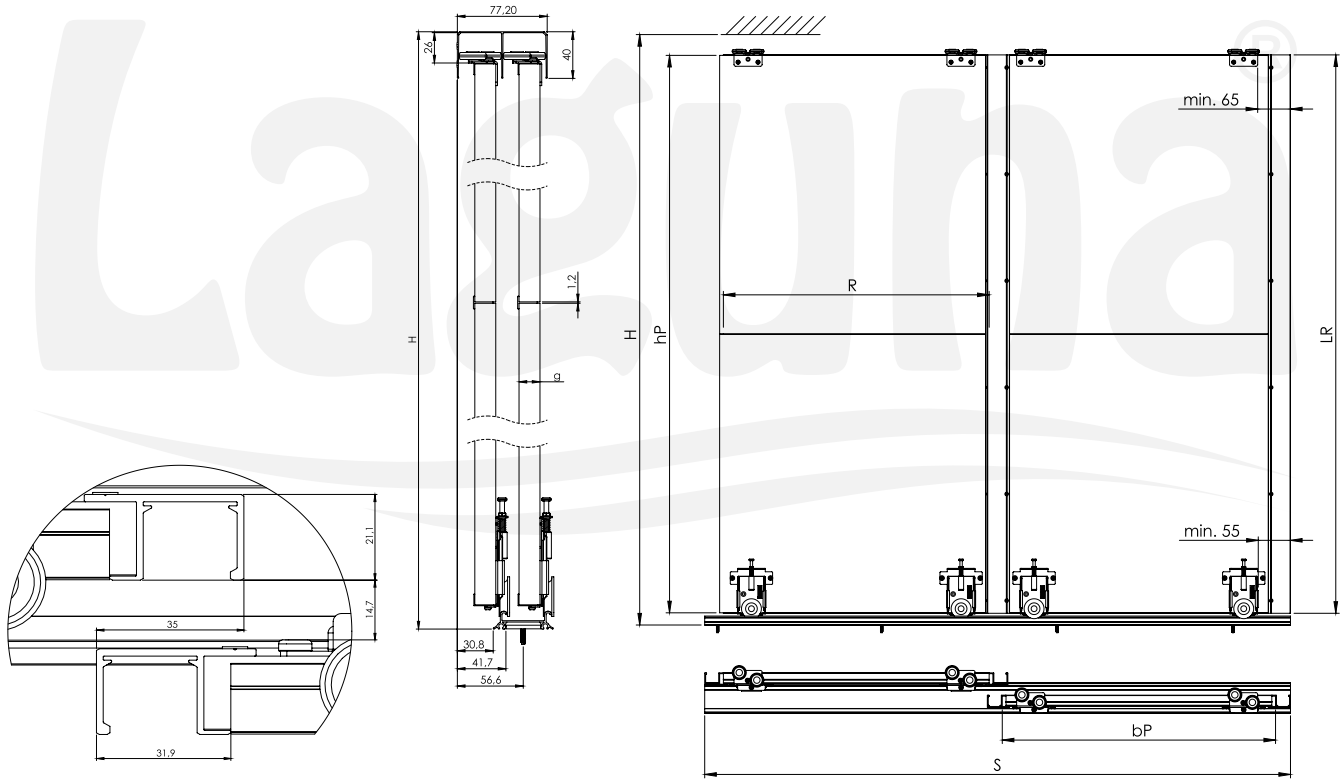

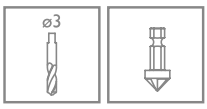

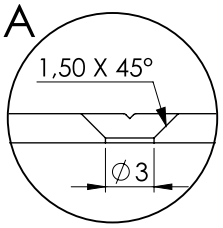

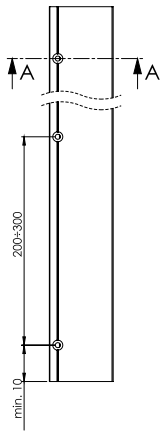

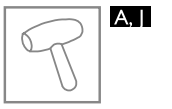

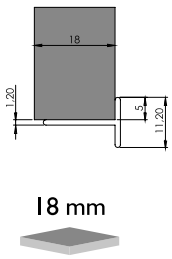

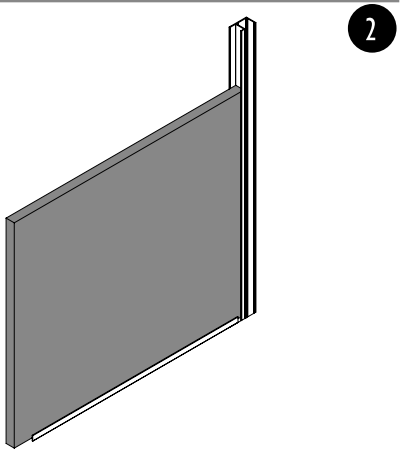

Producent zastrzega sobie prawo dokonywania zmian wymiarów, kolorów, opisów we wszystkich produktach bez wcześniejszego zawiadomienia i podania przyczyny.
Producer has the rights to change the dimensions, colors, instructions in all products without any notice.

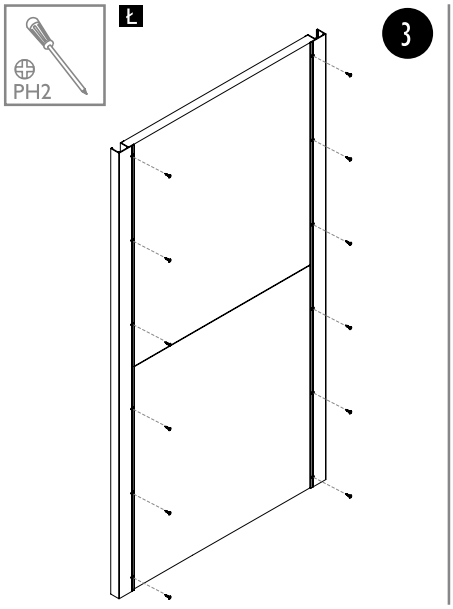

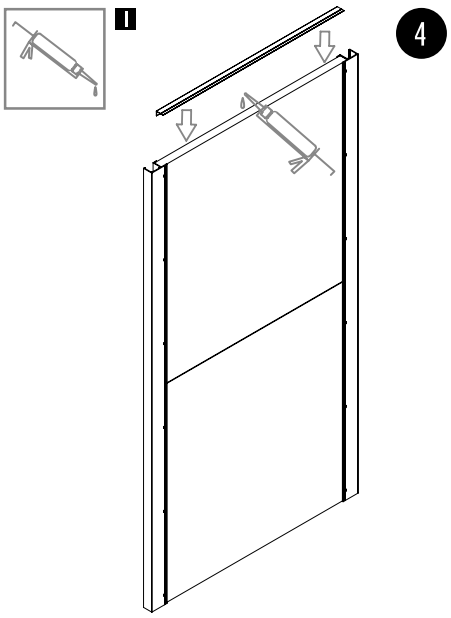

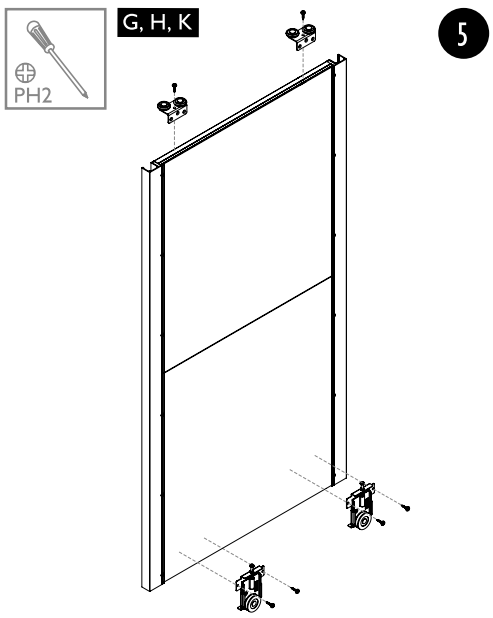

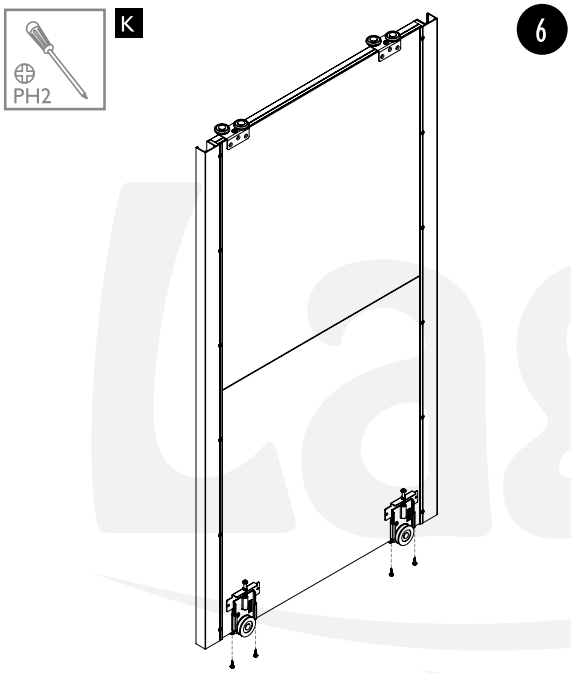

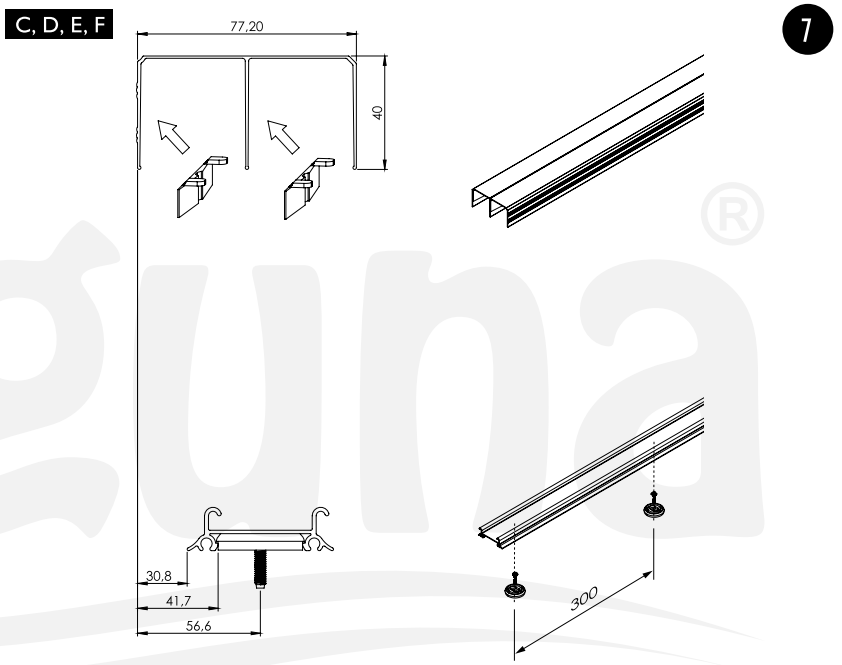

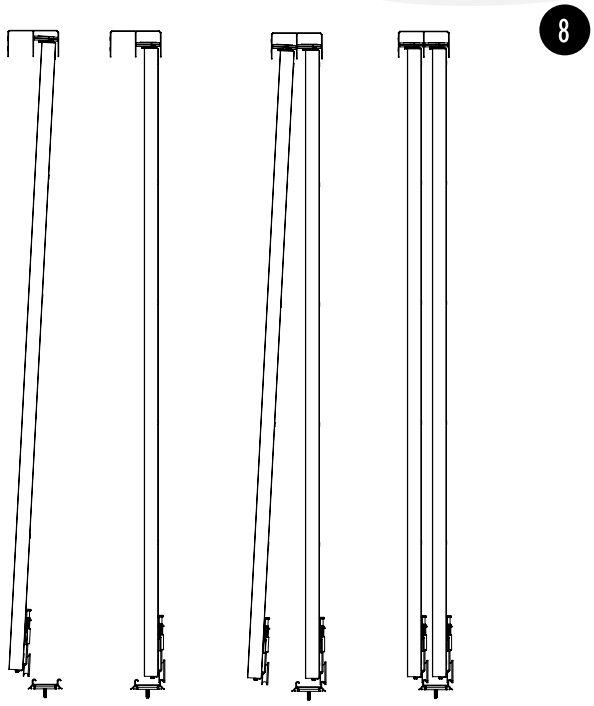

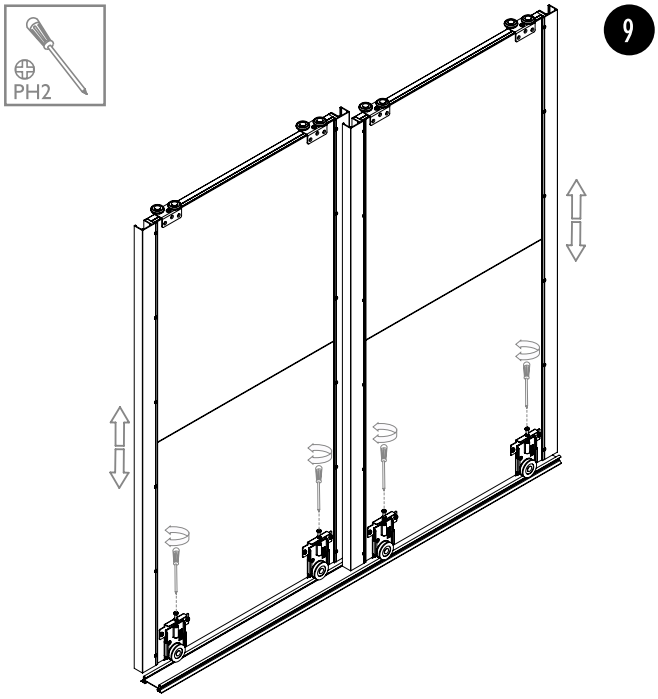

Laguna®
POLSKA FABRYKA OKUĆ
POLISH HARDWARE FACTORY

Producent zastrzega sobie prawo dokonywania zmian wymiarów, kolorów, opisów we wszystkich produktach bez wcześniejszego zawiadomienia i podania przyczyny.

Producer has the rights to change the dimensions, colors, instructions in all products without any notice.

SIMA

na torze RAMA z okuciem FASTOR RAM FLAT
lower track RAMA with hardware FASTOR RAM FLAT

50 kg | Rama | PŁYTA | BOARD 18 mm

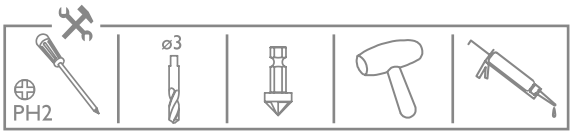

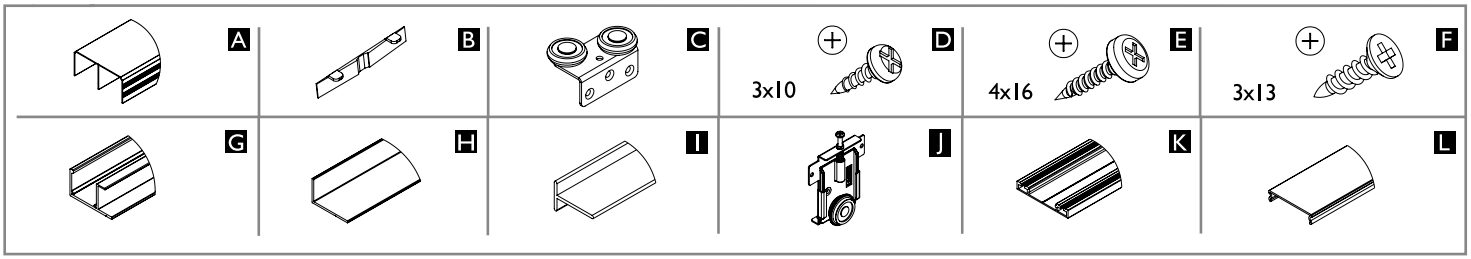

	Liczba skrzydeł n / Quantity of doors n	n = 2	n = 3	n = 4	n = 5	n = 6	n = 7	n = 8
18 mm PŁYTA | BOARD	Wysokość płyty hP [mm] / Board height hP [mm]	hP = H-42						
	Szerokość płyty bP [mm] / Board width bP [mm]	bP=(S-67)/2	bP=(S-83)/3	bP=(S-99)/4	bP=(S-115)/5	bP=(S-131)/6	bP=(S-147)/7	bP=(S-163)/8
	Długość ramiaka dolnego, górnego oraz łącznika R [mm] Upper, lower rail and connector lenght R [mm]	R = bP-13						
	Długość rączki LR [mm] / Handle lenght LR [mm]	LR = H-40						

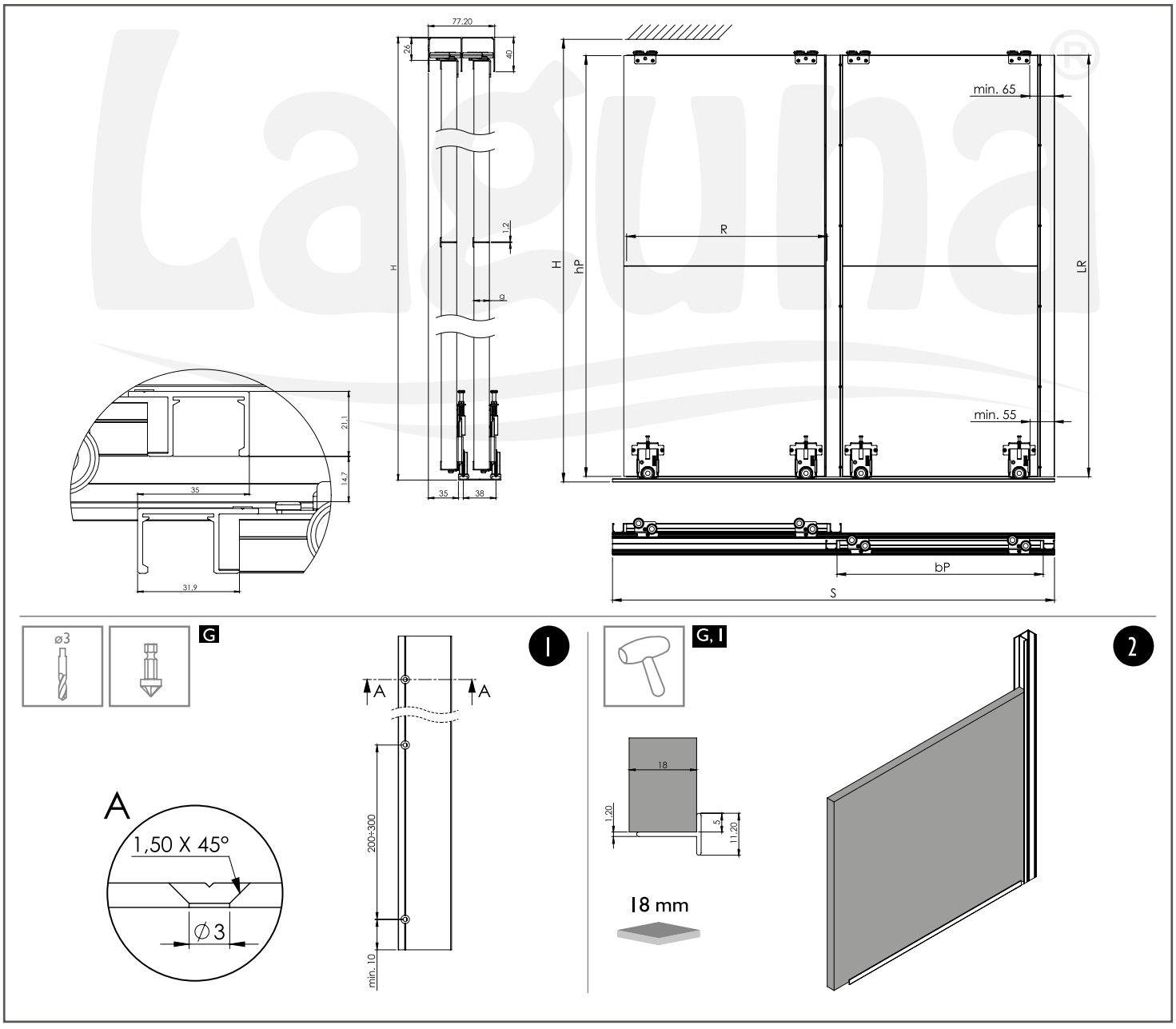

Producent zastrzega sobie prawo dokonywania zmian wymiarów, kolorów, opisów we wszystkich produktach bez wcześniejszego zawiadomienia i podania przyczyny.
Producer has the rights to change the dimensions, colors, instructions in all products without any notice.

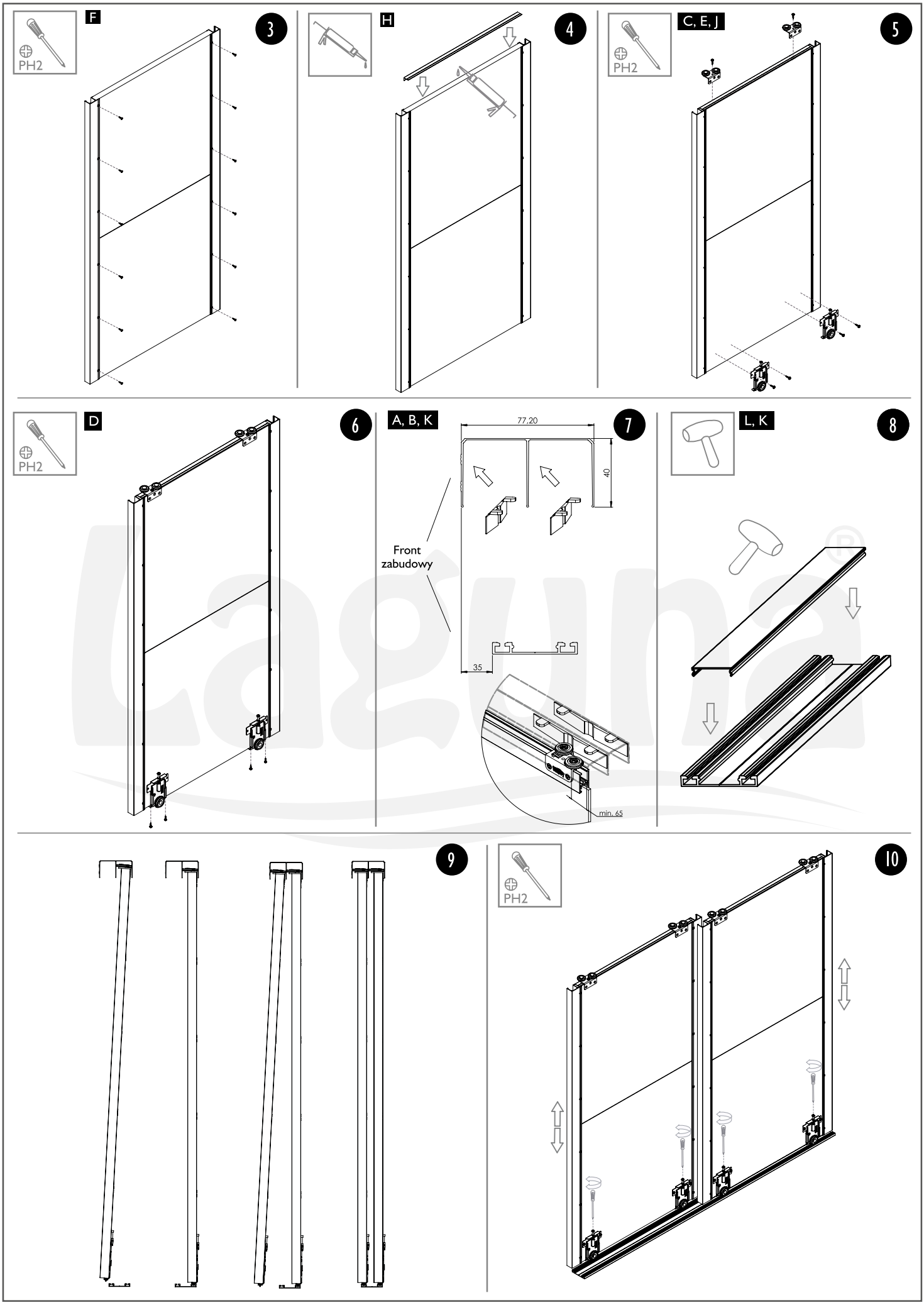

Laguna
POLSKA FABRYKA OKUĆ
POLISH HARDWARE FACTORY

Producent zastrzega sobie prawo dokonywania zmian wymiarów, kolorów, opisów we wszystkich produktach bez wcześniejszego zawiadomienia i podania przyczyny.

Producer has the rights to change the dimensions, colors, instructions in all products without any notice.

SMART

DO DRZWI PRZESUWNO-SKŁADANYCH z rączką OMEGA
FOR FOLDING DOOR IN HIGH FURNISHING with OMEGA handle

25 kg | 25 kg

max 50 cm | max 50 cm
SZEROKOŚĆ DRZWI | DOOR WIDTH

PŁYTA | BOARD 16, 18 mm

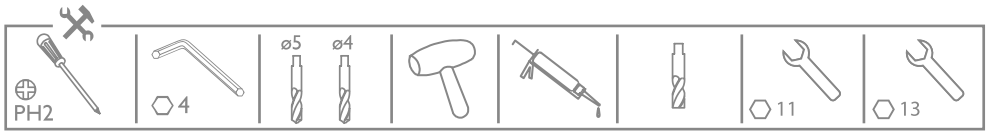

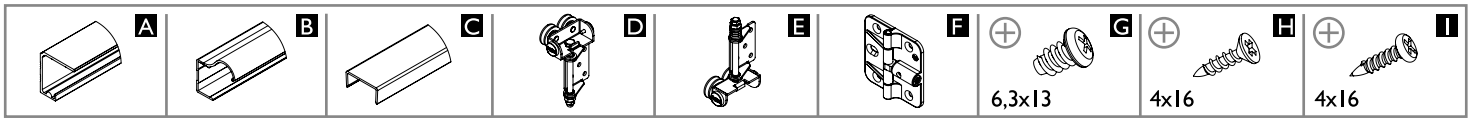

	Liczba skrzydeł n / Quantity of doors n	n = 2	n = 4	n = 6
18 mm PŁYTA | BOARD	Wysokość płyty hP [mm] / Board height hP [mm]	hP = H-88 (<20 kg) hP=H-92 (>20 kg)		
	Szerokość płyty bP [mm] / Board width bP [mm]	bP=(S-13)/2	bP=(S-20)/4	bP=(S-28)/6
	Długość ramiaka dolnego, górnego oraz łącznika R [mm] Upper, lower rail and connector lenght R [mm]	R = bP-51		
	Długość rączki LR [mm] / Handle lenght LR [mm]	LR = H-86 (<20 kg) LR=H-90 (>20 kg)		

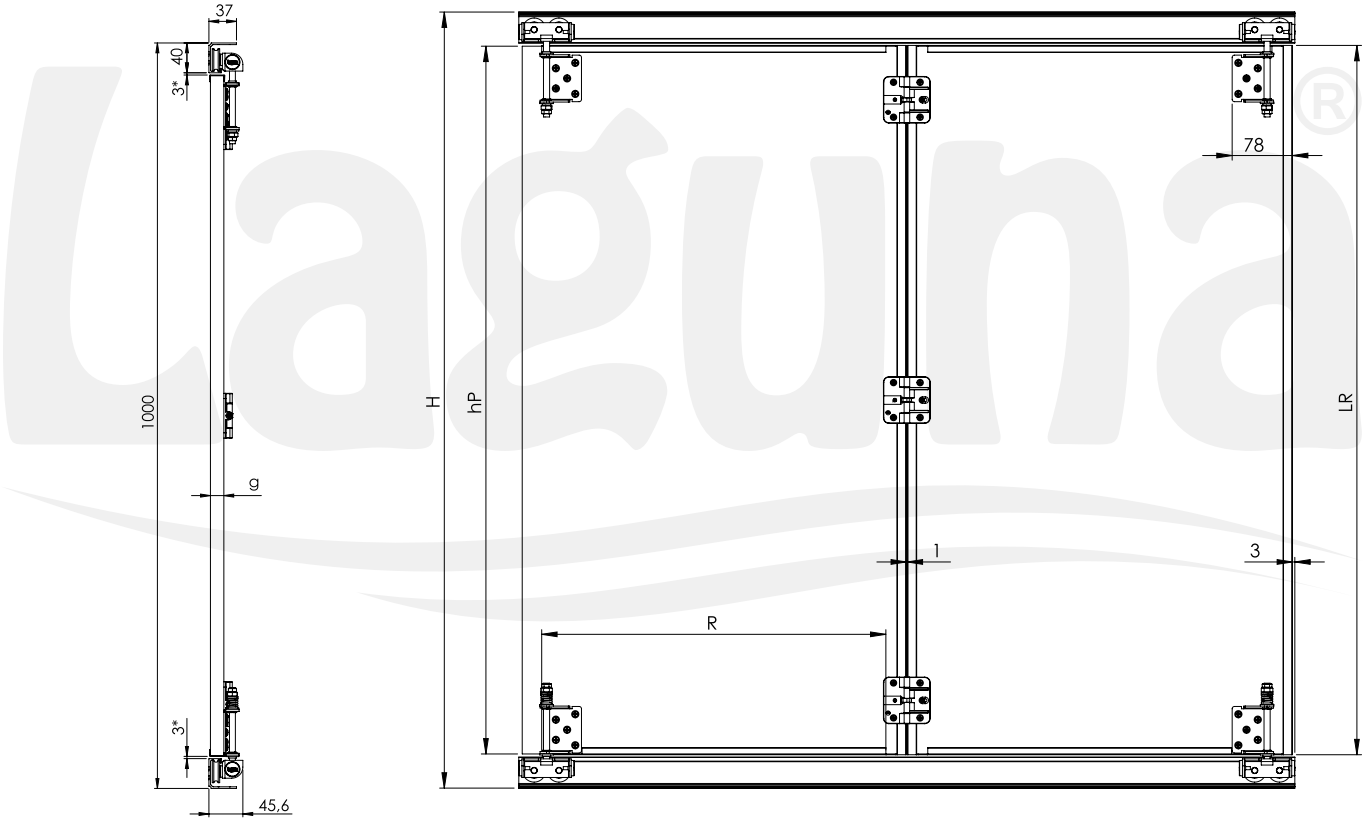

* Przy wadze drzwi >20 kg odległość 5 mm.
5mm space if the door weight > 20kg

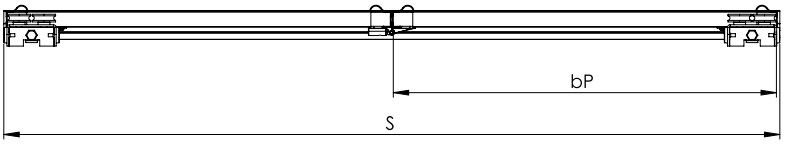

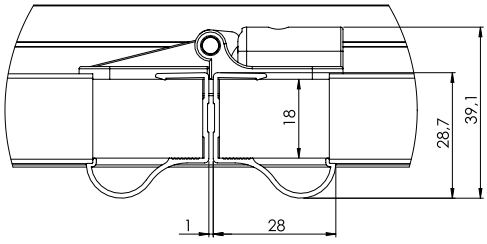

Producent zastrzega sobie prawo dokonywania zmian wymiarów, kolorów, opisów we wszystkich produktach bez wcześniejszego zawiadomienia i podania przyczyny.
Producer has the rights to change the dimensions, colors, instructions in all products without any notice.

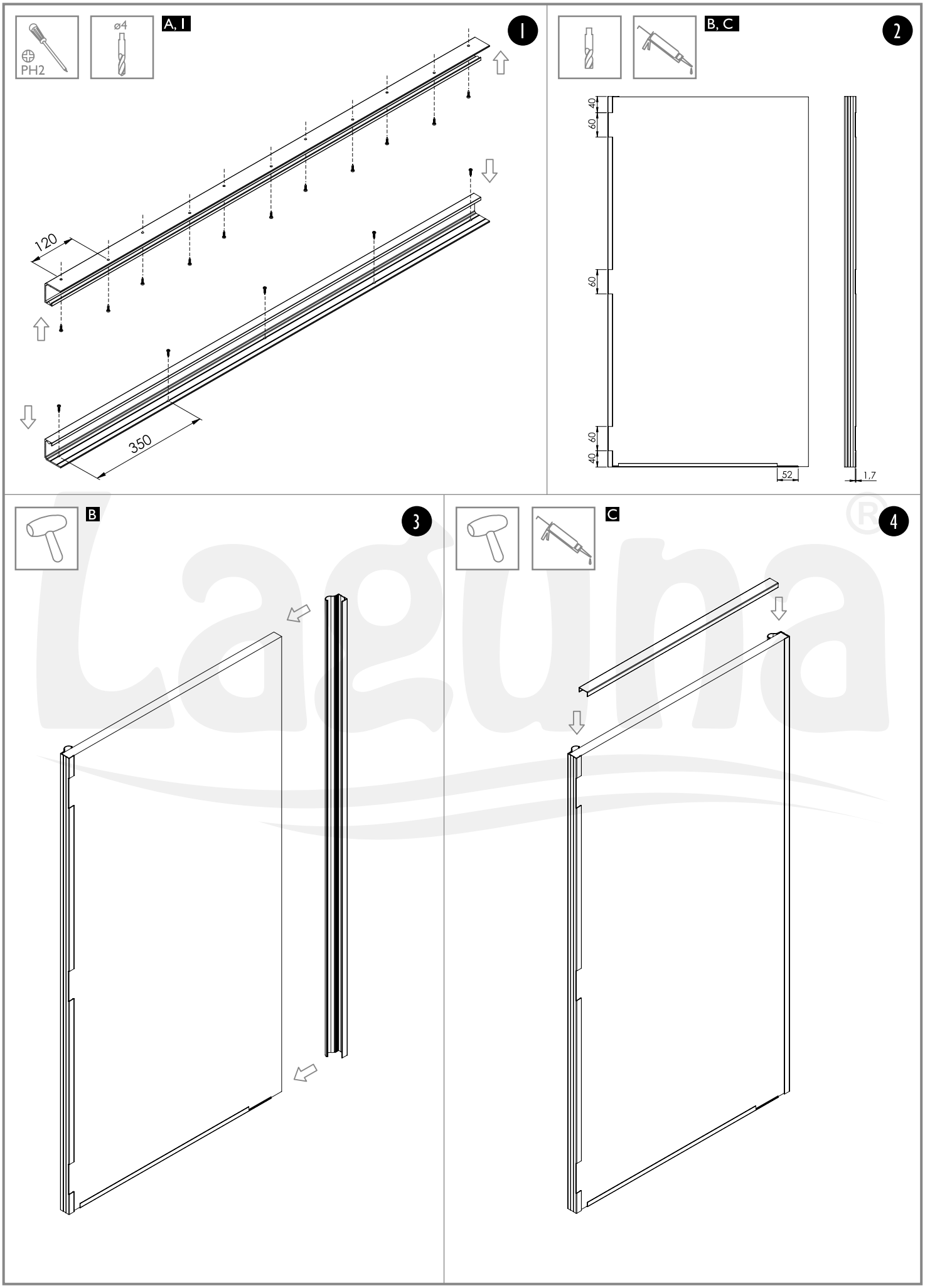

Laguna®
POLSKA FABRYKA OKUĆ
POLISH HARDWARE FACTORY

Producent zastrzega sobie prawo dokonywania zmian wymiarów, kolorów, opisów we wszystkich produktach bez wcześniejszego zawiadomienia i podania przyczyny.

Producer has the rights to change the dimensions, colors, instructions in all products without any notice.

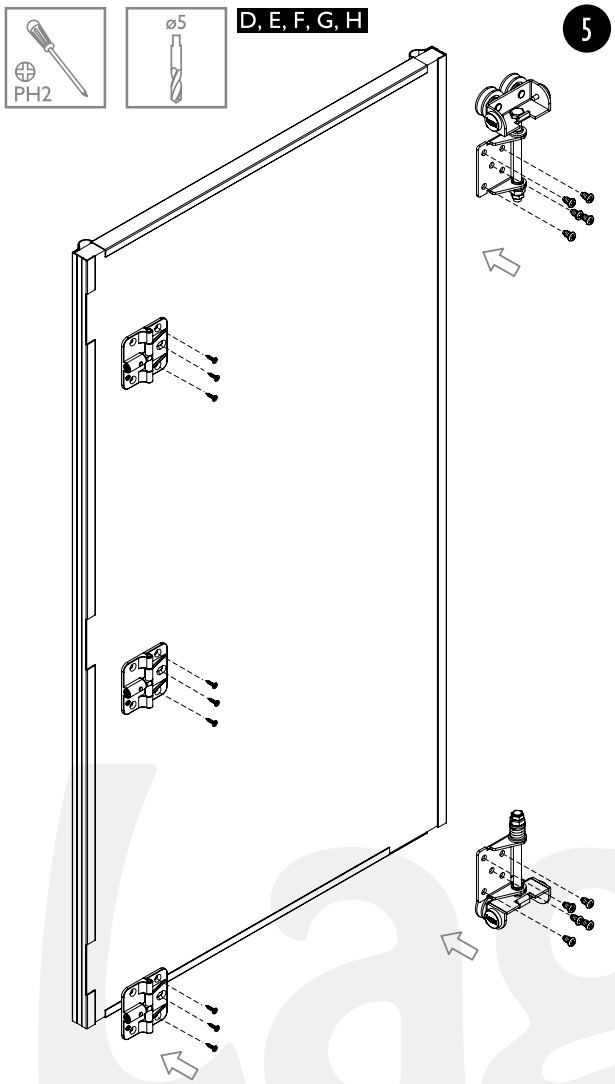

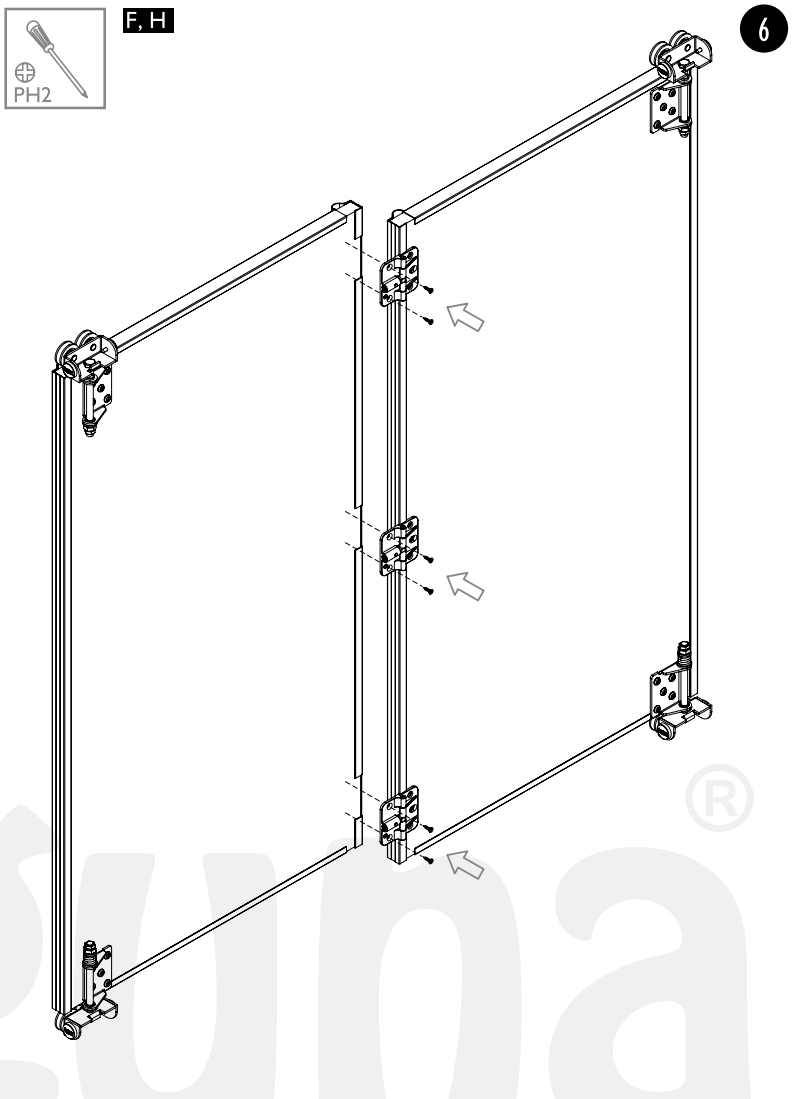

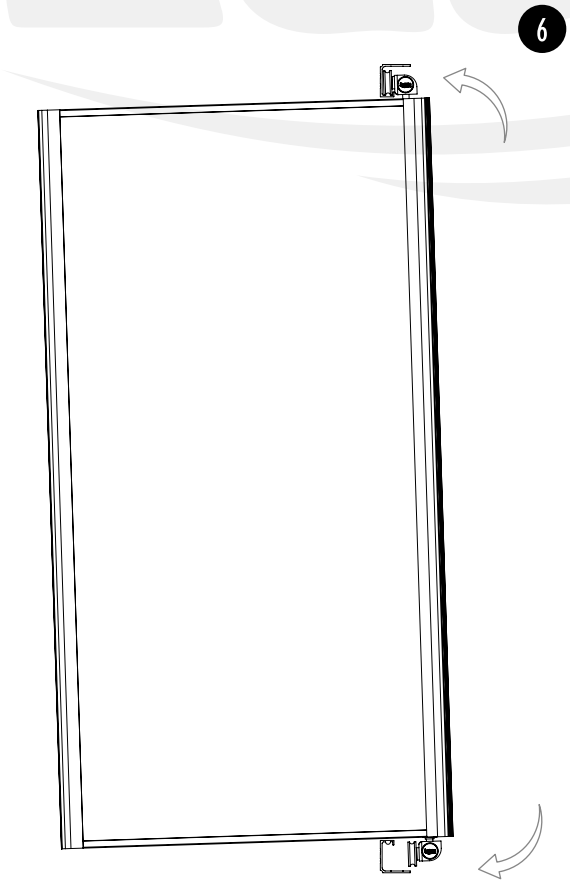

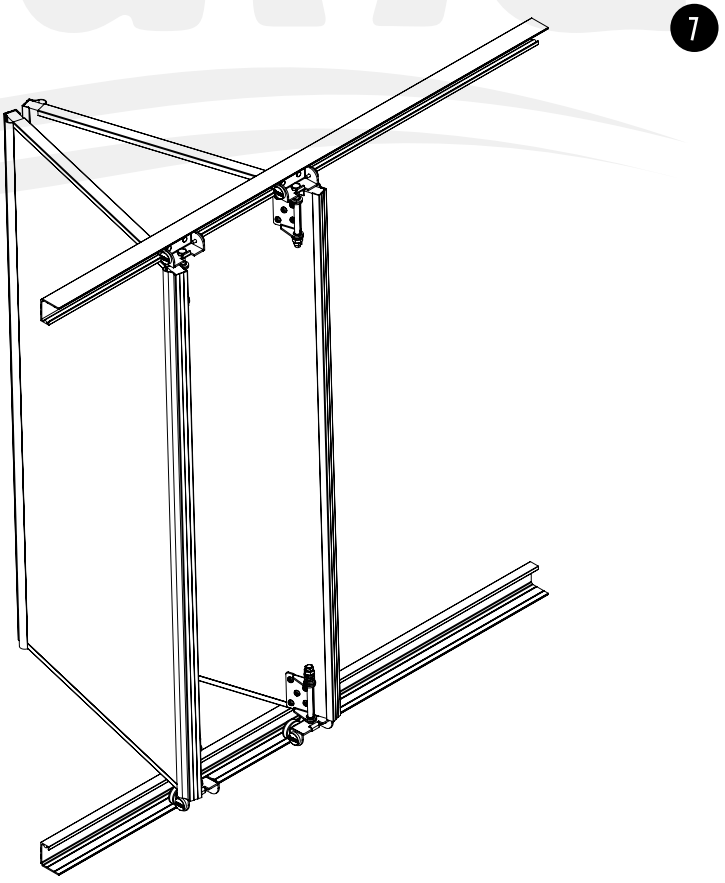

Producent zastrzega sobie prawo dokonywania zmian wymiarów, kolorów, opisów we wszystkich produktach bez wcześniejszego zawiadomienia i podania przyczyny.

Producer has the rights to change the dimensions, colors, instructions in all products without any notice.

8

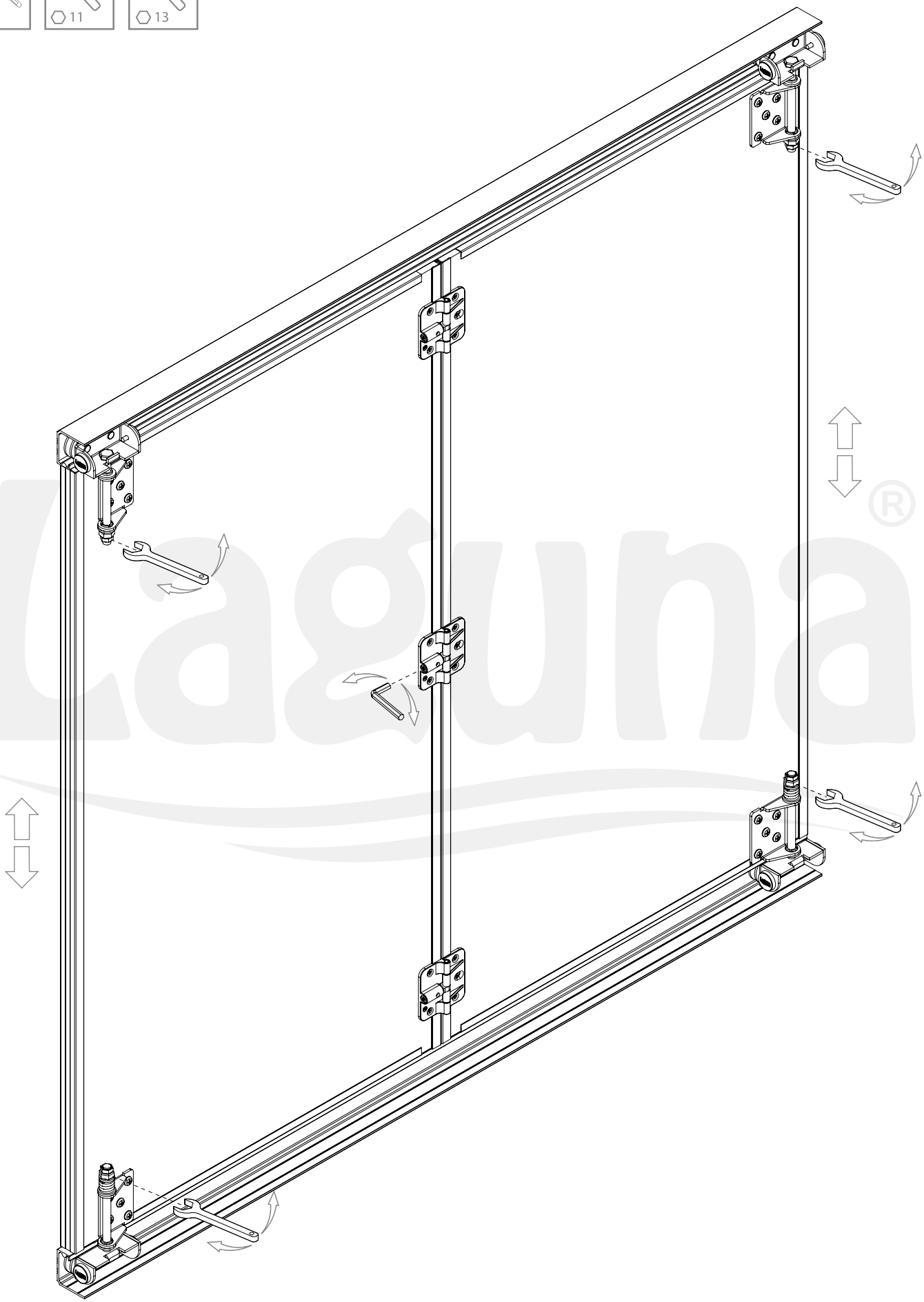

Laguna®
POLSKA FABRYKA OKUĆ
POLISH HARDWARE FACTORY

Producent zastrzega sobie prawo dokonywania zmian wymiarów, kolorów, opisów we wszystkich produktach bez wcześniejszego zawiadomienia i podania przyczyny.

Producer has the rights to change the dimensions, colors, instructions in all products without any notice.

MULTIOMEGA - SLOPING
NA TORZE GAMA/LOWER TRACK GAMA

50 kg

PŁYTA | BOARD 18 mm

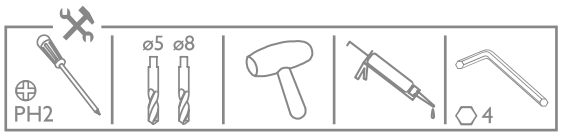

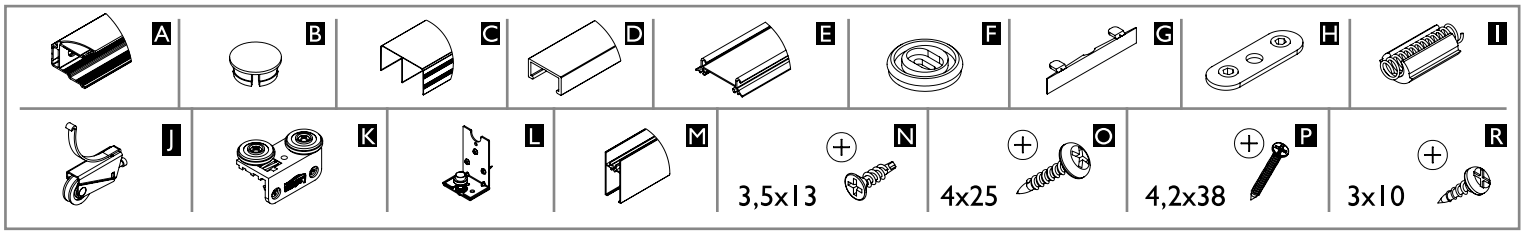

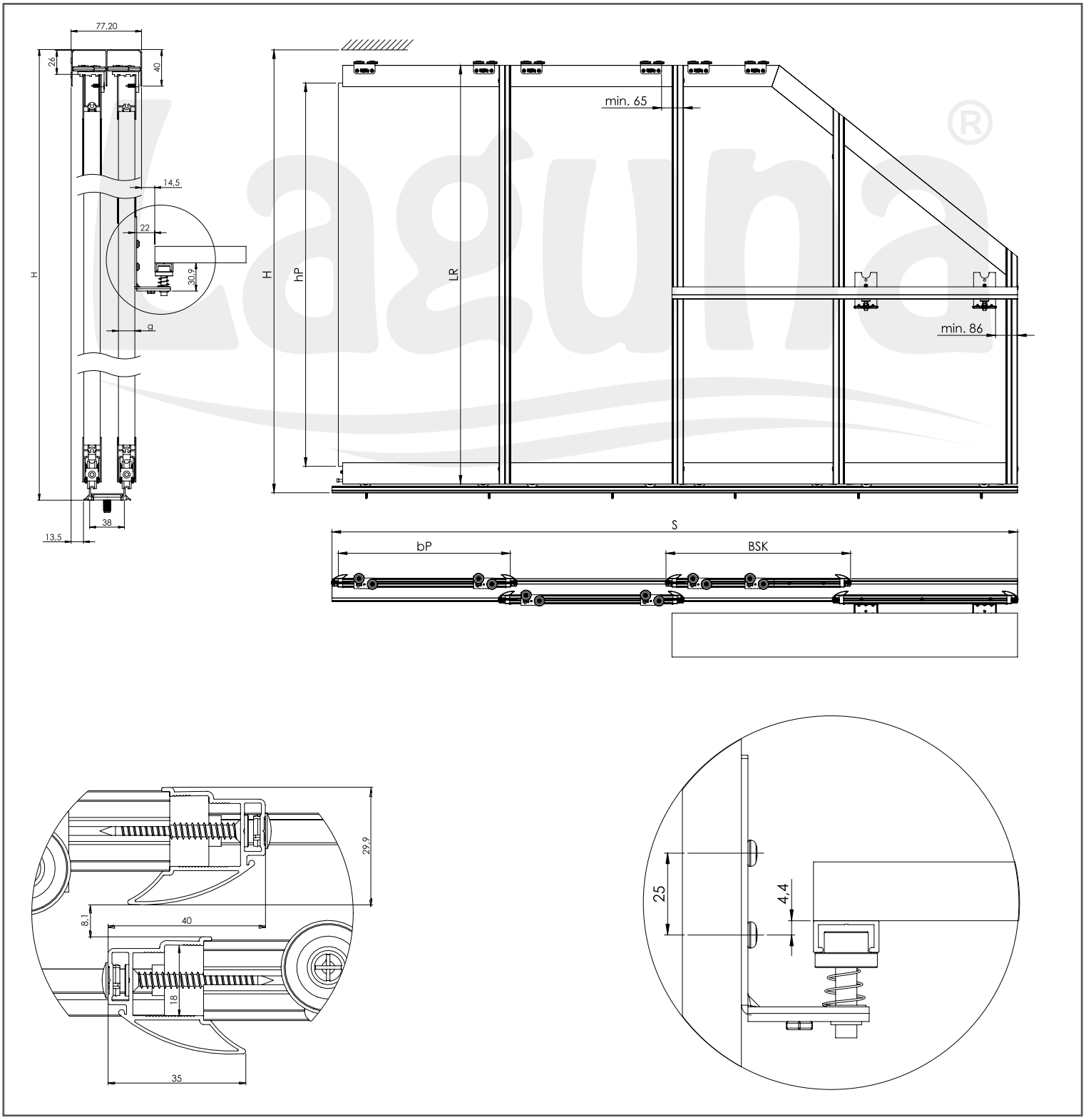

Producent zastrzega sobie prawo dokonywania zmian wymiarów, kolorów, opisów we wszystkich produktach bez wcześniejszego zawiadomienia i podania przyczyny.

Producer has the rights to change the dimensions, colors, instructions in all products without any notice.

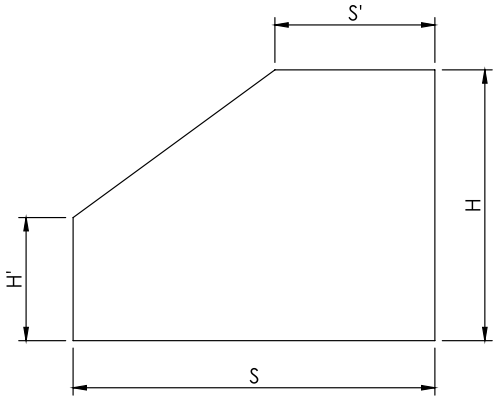

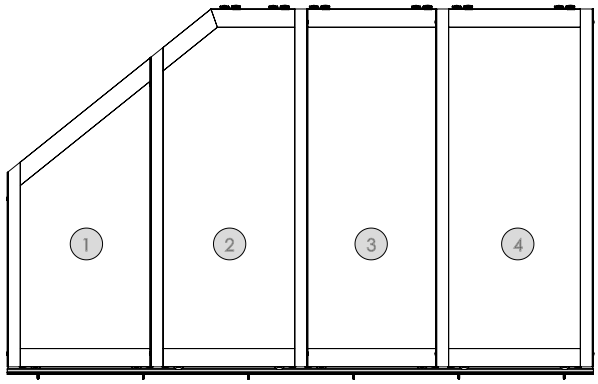

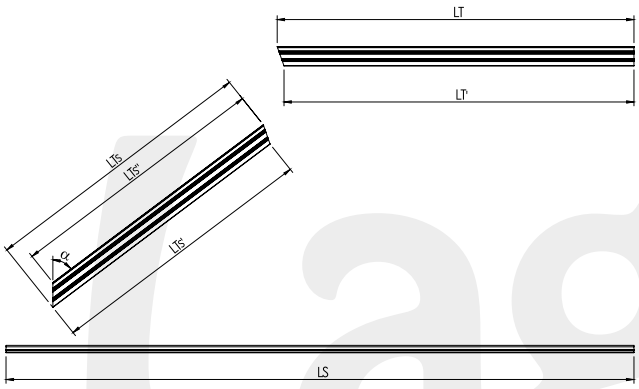

Kąt ostry pomiędzy pionem a skosem ściany α [°] Acute angle between the vertical and slant wall α [°]	$\alpha = \text{arctg}\,\frac{S-S'}{H-H'} * \frac{180}{\pi}$
Długość szyny LS [mm] Rail length [mm]	$LS = S$
Długość toru LT [mm] Track length [mm]	$LT = S'$
	$LT' = LT - \frac{40}{tg\,((90+\alpha)/2)}$
	$LTs'' = \frac{H - H'}{\cos\alpha}$
	$LTs = LTs'' + 40 * tg\,(90-\alpha)$
	$LTs' = LTs - \frac{40}{tg\,((90+\alpha)/2)}$

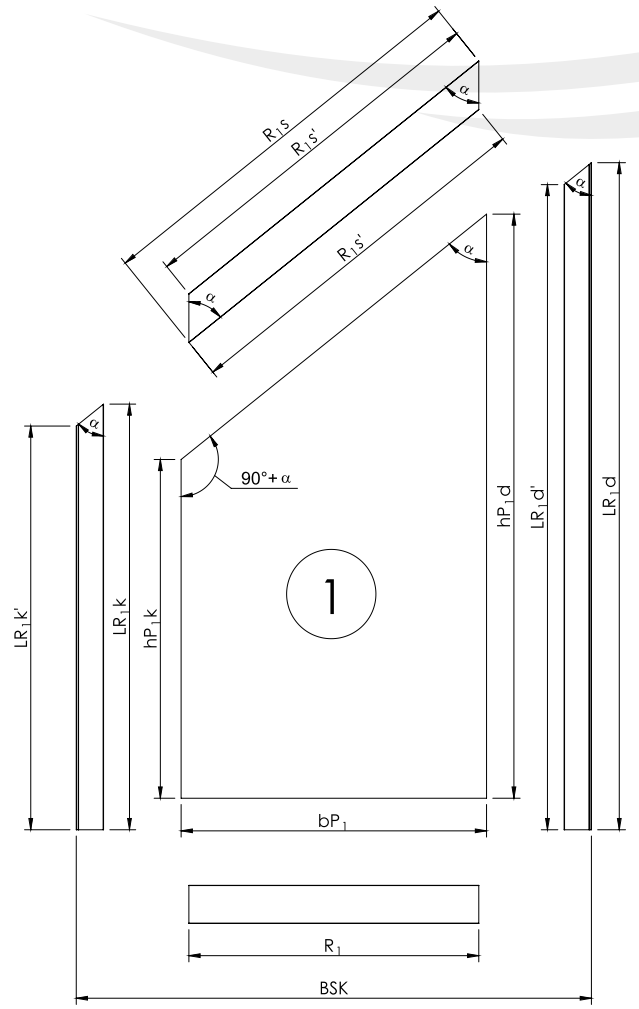

Szerokość skrzydła BSK [mm] Width of door leaf [mm]	$BSK = \frac{S+120}{4}$
Kąt ostry pomiędzy pionem a skosem ściany α [°] Acute angle between the vertical and slant wall α [°]	$\alpha = \text{arctg}\,\frac{S-S'}{H-H'} * \frac{180}{\pi}$
Długość rączki LR_1 [mm] Length of handle [mm]	$LR_1k' = H' - 47$
	$LR_1k = LR_1k' + \frac{35}{tg\,\alpha}$
	$LR_1d = LR_1k' + BSK * tg\,(90-\alpha)$
	$LR_1d' = LR_1d - \frac{35}{tg\,\alpha}$
Długość ramiaka R_1 [mm] Length of vertical profile [mm]	$R_1 = BSK - 48,6$
	$R_1s' = \frac{R_1}{\cos(90-\alpha)}$
	$R_1s = R_1s' + \frac{48,8}{tg\,\alpha}$
Szerokość płyty bP_1 [mm] Board width [mm]	$bP_1 = BSK - 28,7$
Wysokość płyty hP_1 [mm] Board height [mm]	$hP_1k = LR_1k - \frac{20,7}{tg\,\alpha} - \frac{40,4}{\cos(90-\alpha)} - 40,4$
	$hP_1d = LR_1d' + \frac{20,7}{tg\,\alpha} - \frac{40,4}{\cos(90-\alpha)} - 40,4$

Laguna
POLSKA FABRYKA OKUĆ
POLISH HARDWARE FACTORY

Producent zastrzega sobie prawo dokonywania zmian wymiarów, kolorów, opisów we wszystkich produktach bez wcześniejszego zawiadomienia i podania przyczyny.

Producer has the rights to change the dimensions, colors, instructions in all products without any notice.

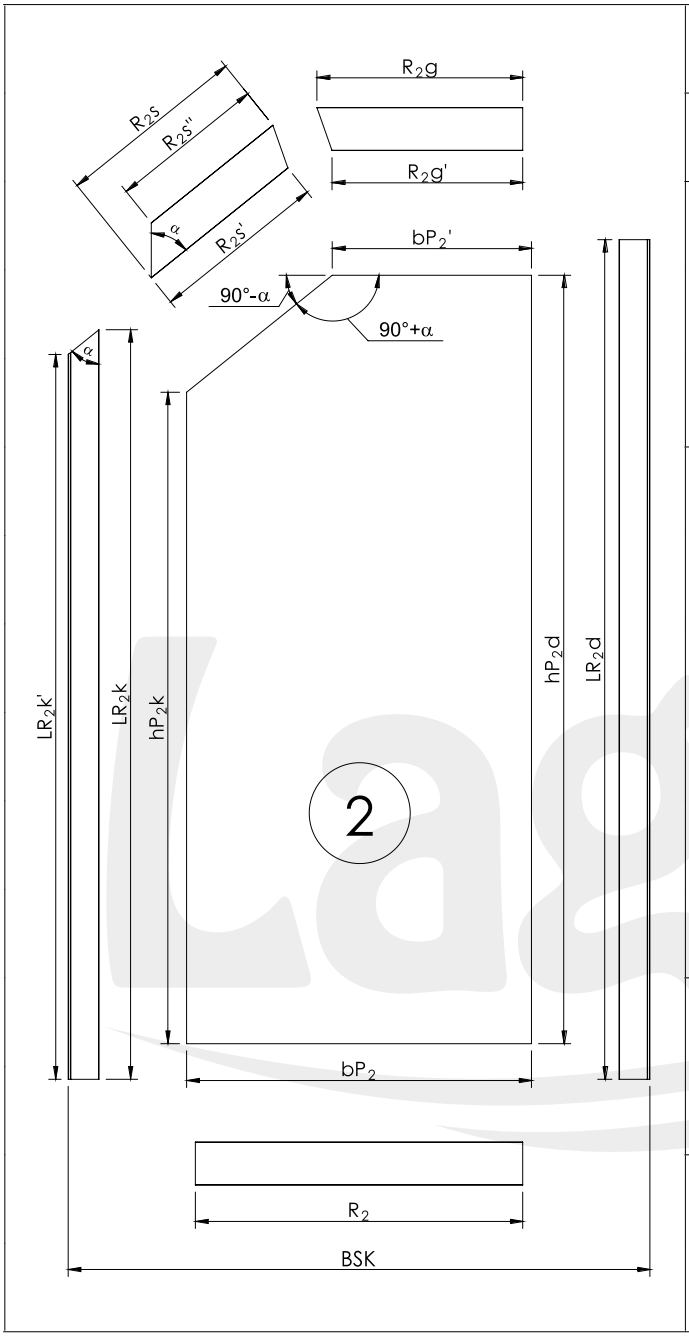

Szerokość skrzydła BSK [mm] Width of door leaf [mm]	$BSK = \frac{S+120}{4}$
Kąt ostry pomiędzy pionem a skosem ściany α [°] Acute angle between the vertical and slant wall α [°]	$\alpha = arctg \frac{S-S'}{H-H'} * \frac{180}{\pi}$
Długość rączki LR_2 [mm] Length of handle [mm]	$LR_2d = H - 47$
	$LR_2k' = LR_1d - 40 * tg (90-\alpha)$
	$LR_2k = 35 * tg (90-\alpha) + LR_2k'$
Długość ramiaka R_2 [mm] Length of vertical profile [mm]	$R_2g=BSK - (LR_2d - LR_2k') * tg \alpha - 24,3$
	$R_2g' = R_2g - \frac{48,8}{tg ((90+\alpha)/2)}$
	$R_2s'' = \frac{LR_2d - LR_2k'}{\cos \alpha} - \frac{24,3}{\cos(90 - \alpha)}$
	$R_2s = R_2s'' + 48,8 * tg (90-\alpha)$
	$R_2s' = R_2s - \frac{48,8}{tg ((90 + \alpha)/2)}$
	$R_2 = BSK - 48,6$
Szerokość płyty bP_2 [mm] Board width [mm]	$bP_2 = BSK - 28,7$
	$bP_2' = 10 + R_2g - \frac{40,4}{tg ((90+\alpha)/2)}$
Wysokość płyty hP_2 [mm] Board height [mm]	$hP_2d = H - 128$
	$hP_2k = hP_2d - \frac{bP_2 - bP_2'}{tg \alpha}$

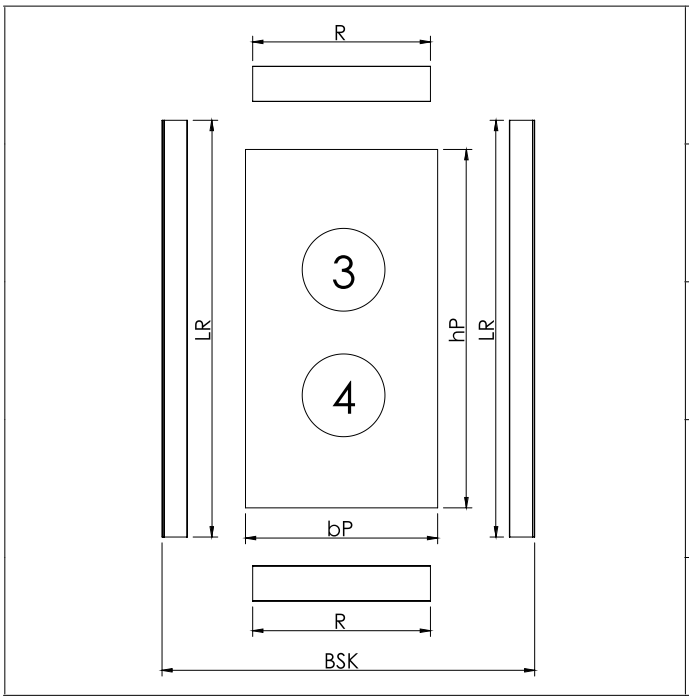

Szerokość skrzydła BSK [mm] Width of door leaf [mm]	$BSK = \frac{S+120}{4}$
Długość rączki LR [mm] Length of handle [mm]	$LR = H - 47$
Długość ramiaka R [mm] Length of vertical profile [mm]	$R = BSK - 48,6$
Szerokość płyty bP [mm] Board width [mm]	$bP = BSK - 28,7$
Wysokość płyty hP [mm] Board height [mm]	$hP = H - 128$

Producent zastrzega sobie prawo dokonywania zmian wymiarów, kolorów, opisów we wszystkich produktach bez wcześniejszego zawiadomienia i podania przyczyny.
Producer has the rights to change the dimensions, colors, instructions in all products without any notice.

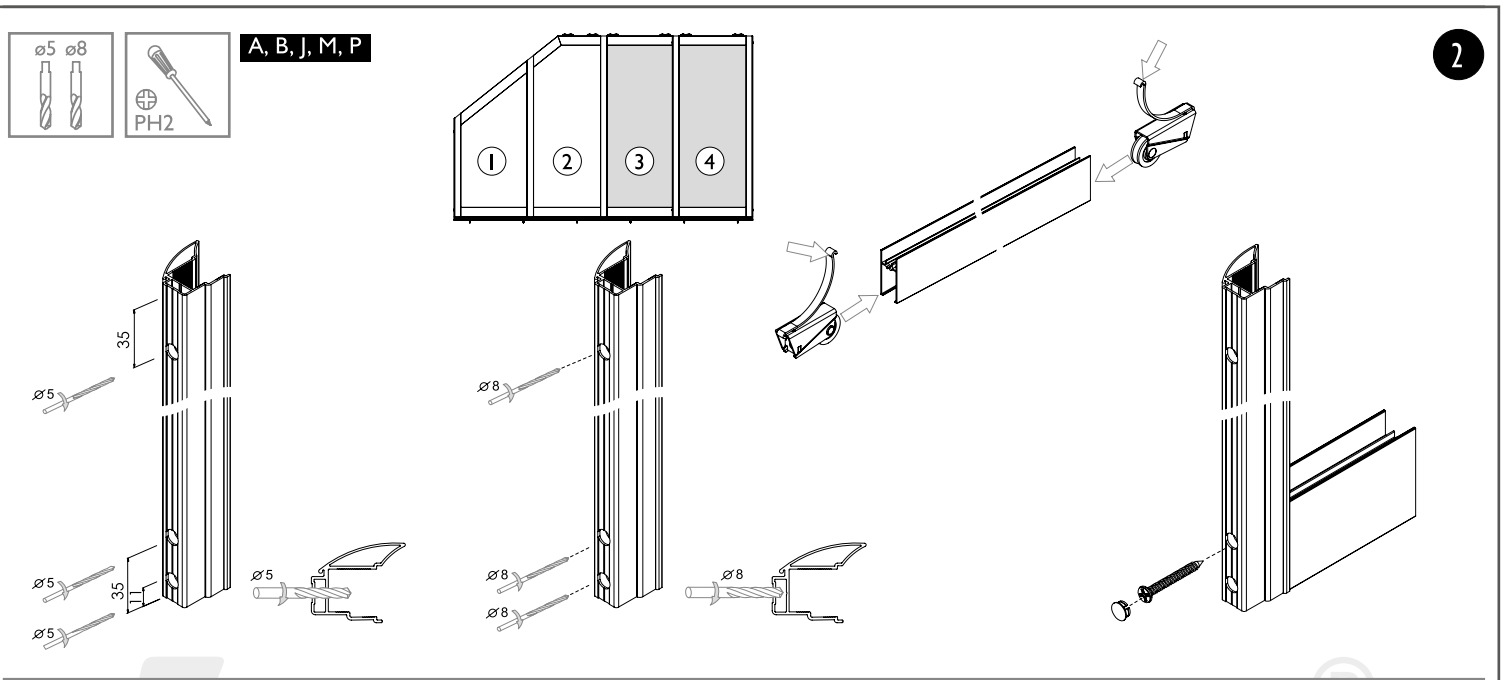

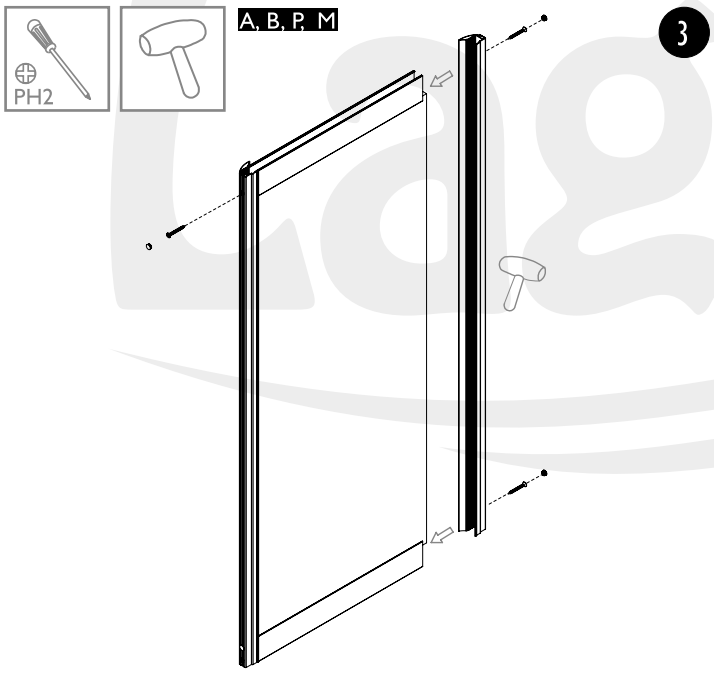

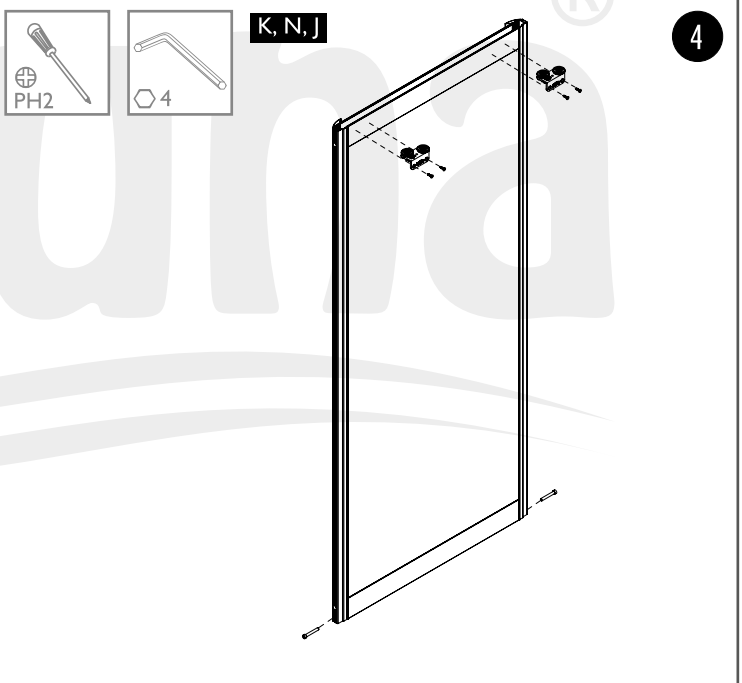

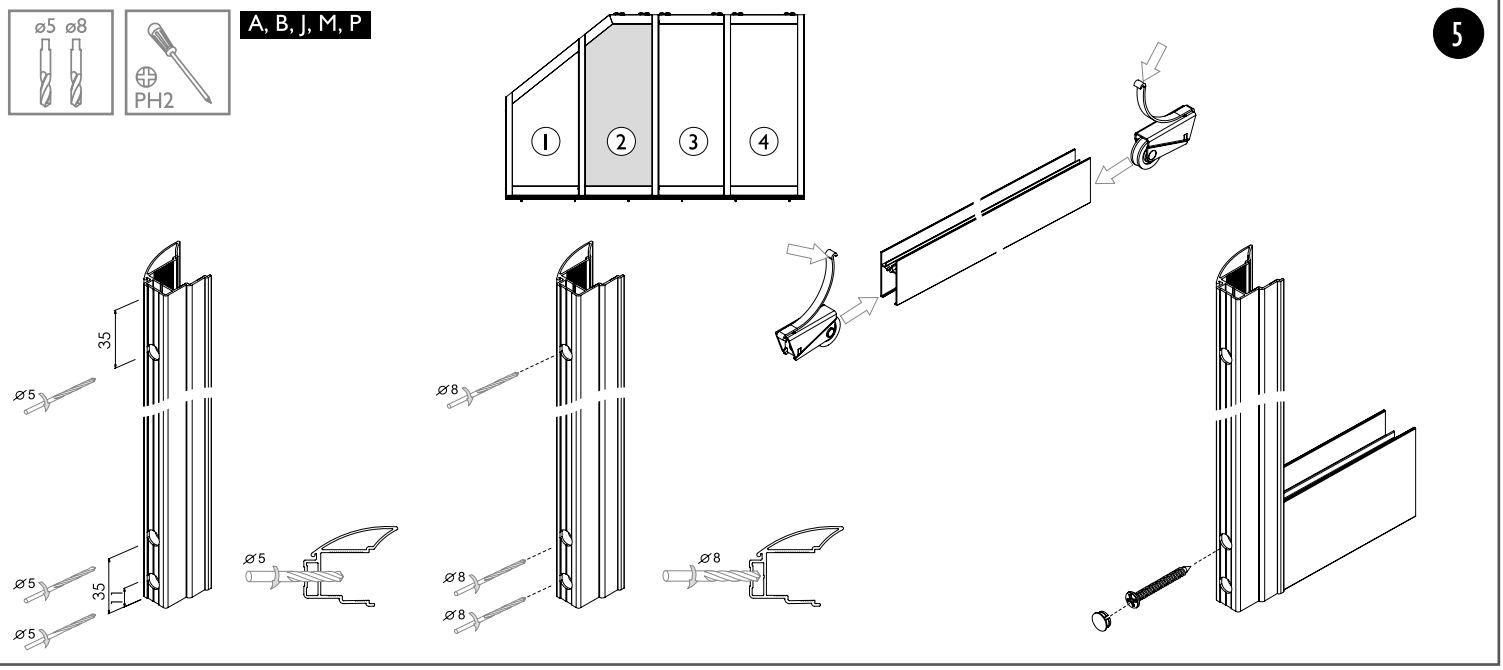

Producent zastrzega sobie prawo dokonywania zmian wymiarów, kolorów, opisów we wszystkich produktach bez wcześniejszego zawiadomienia i podania przyczyny.

Producer has the rights to change the dimensions, colors, instructions in all products without any notice.

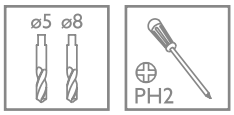

A

6

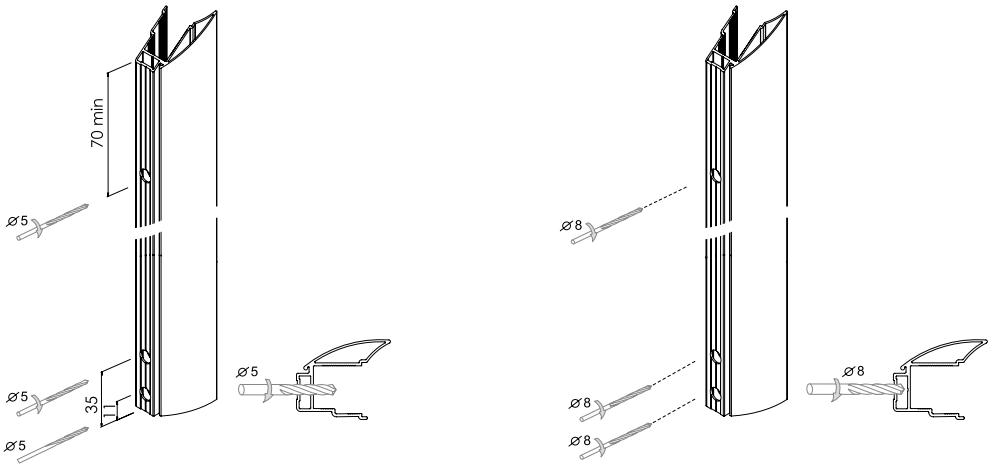

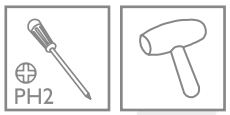

A, B, M, O

7

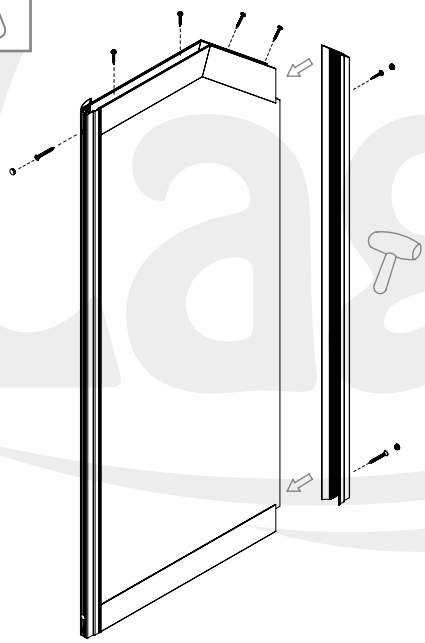

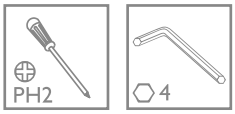

K, N, J

8

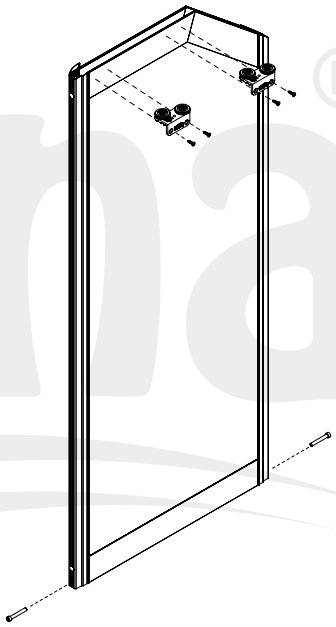

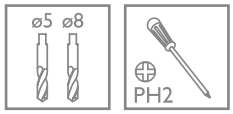

A, B, J, M, P

9

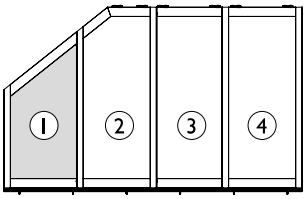

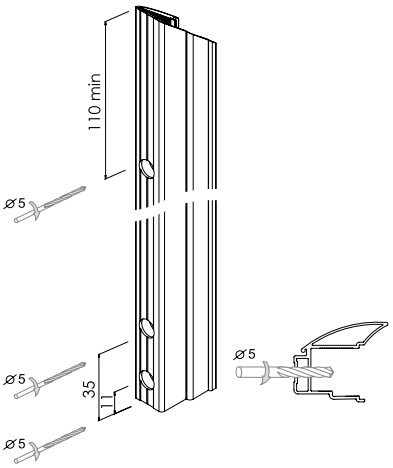

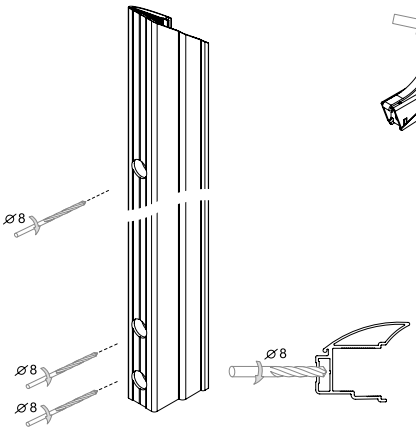

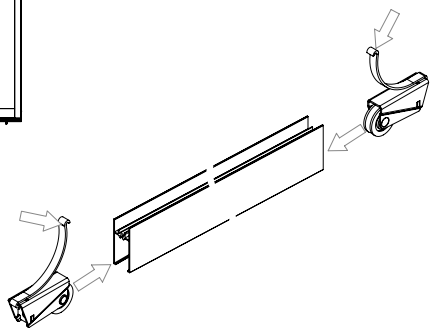

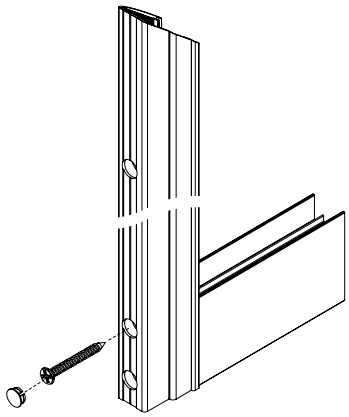

Producent zastrzega sobie prawo dokonywania zmian wymiarów, kolorów, opisów we wszystkich produktach bez wcześniejszego zawiadomienia i podania przyczyny.

Producer has the rights to change the dimensions, colors, instructions in all products without any notice.

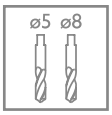

A

10

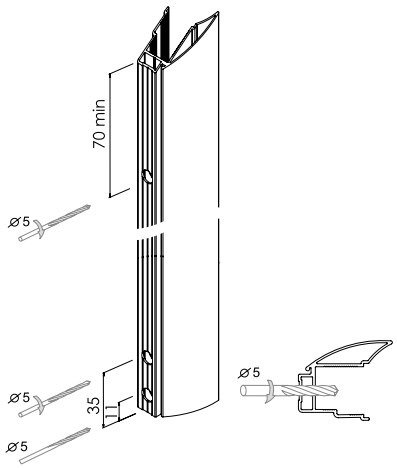

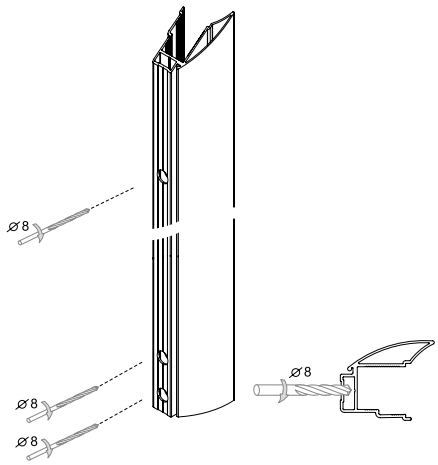

A, B, M, O

11

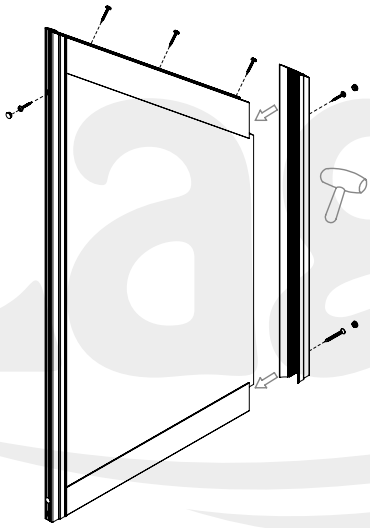

J, L, R

12

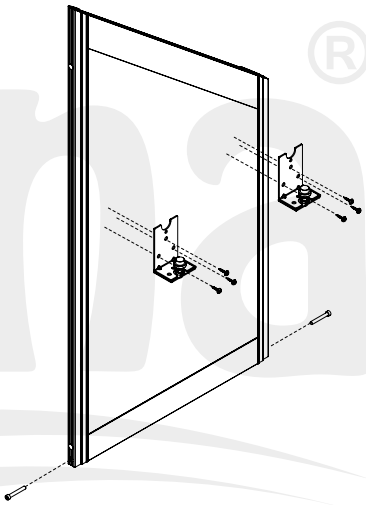

C, E, G

13.1

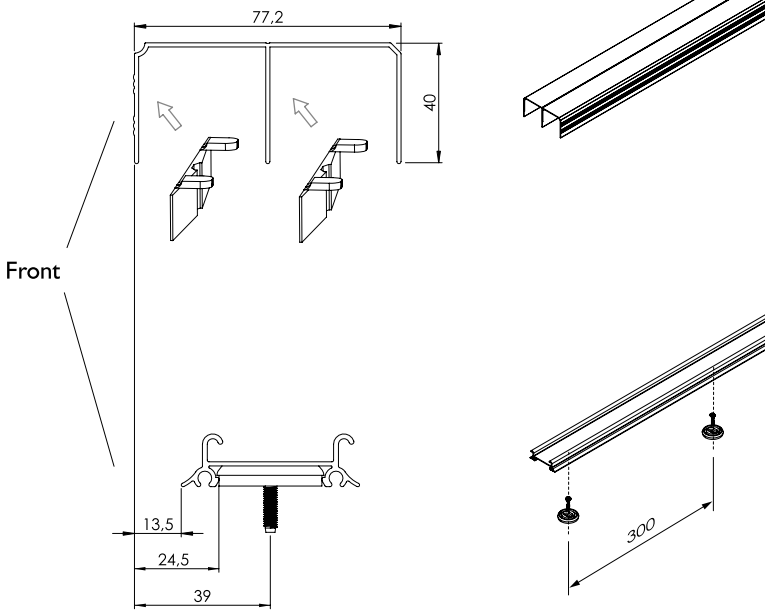

13.2

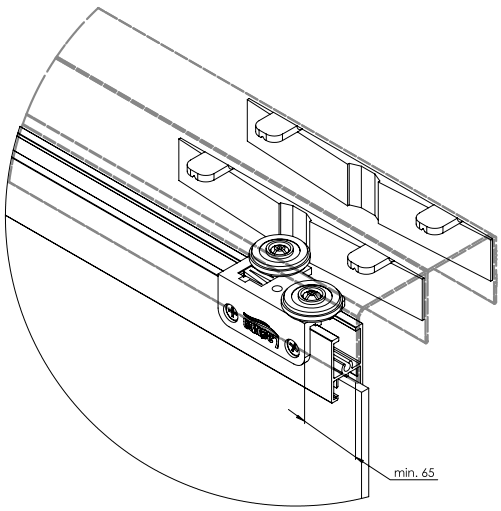

Laguna
POLSKA FABRYKA OKUĆ
POLISH HARDWARE FACTORY

Producent zastrzega sobie prawo dokonywania zmian wymiarów, kolorów, opisów we wszystkich produktach bez wcześniejszego zawiadomienia i podania przyczyny.

Producer has the rights to change the dimensions, colors, instructions in all products without any notice.

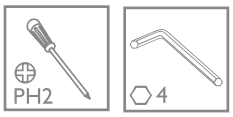

D, H, I, R

14

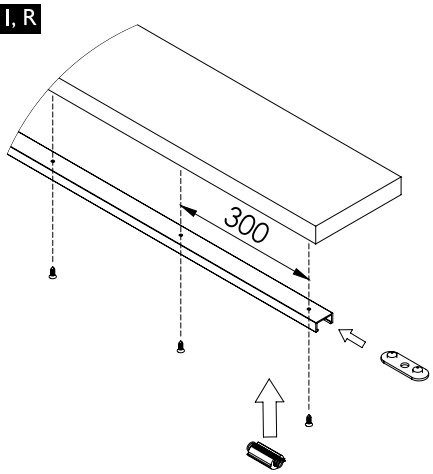

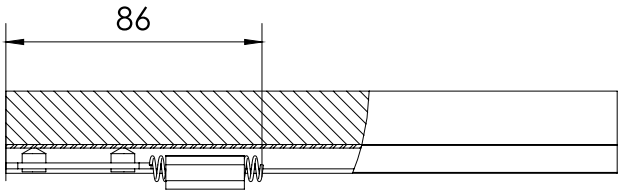

15

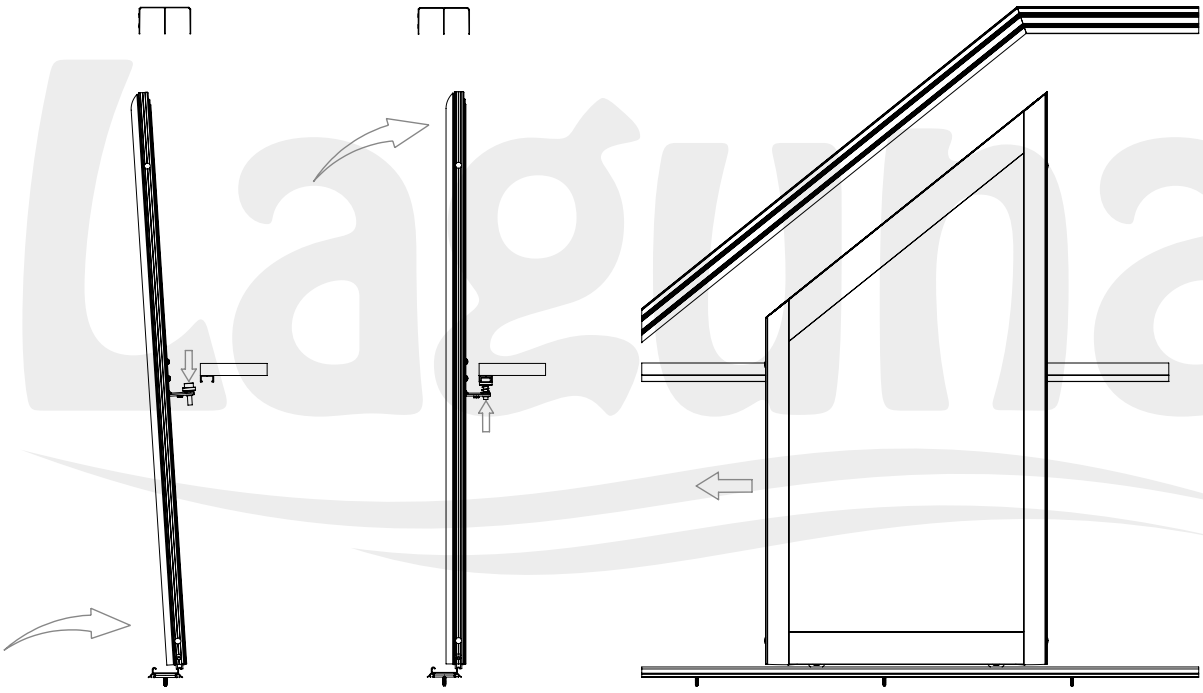

16

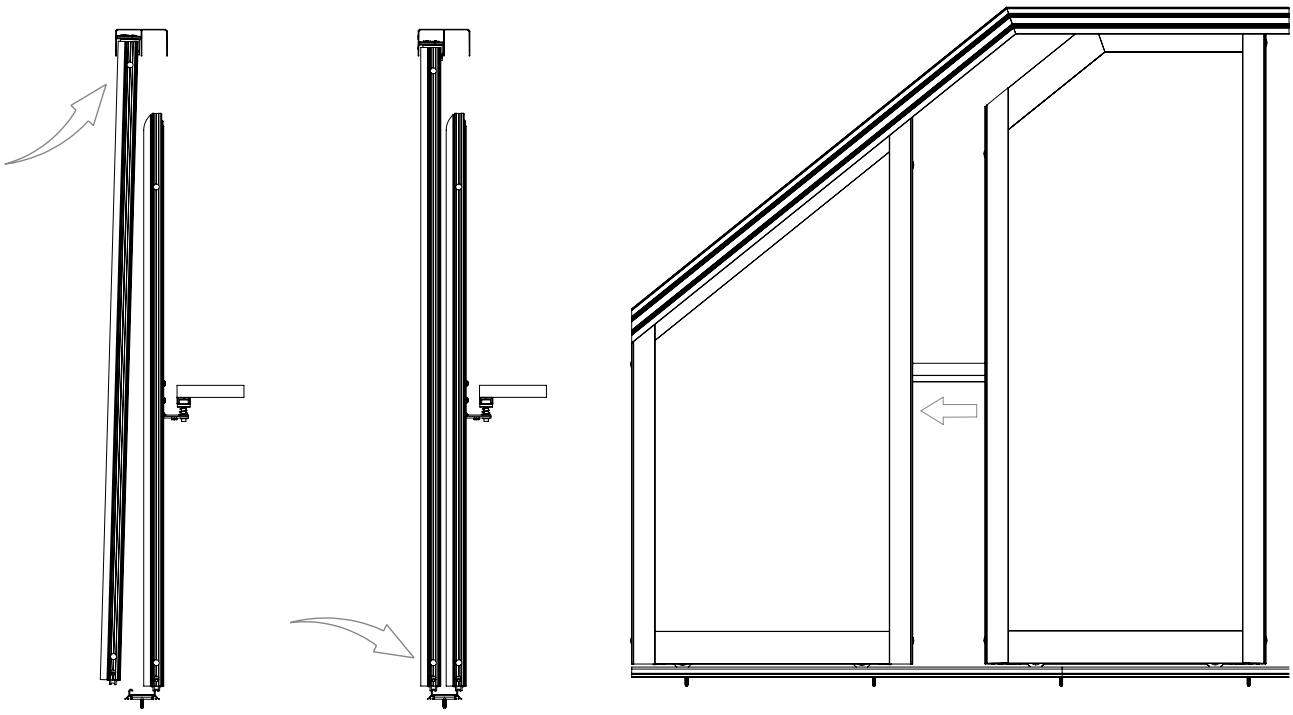

Producent zastrzega sobie prawo dokonywania zmian wymiarów, kolorów, opisów we wszystkich produktach bez wcześniejszego zawiadomienia i podania przyczyny.

Producer has the rights to change the dimensions, colors, instructions in all products without any notice.

17

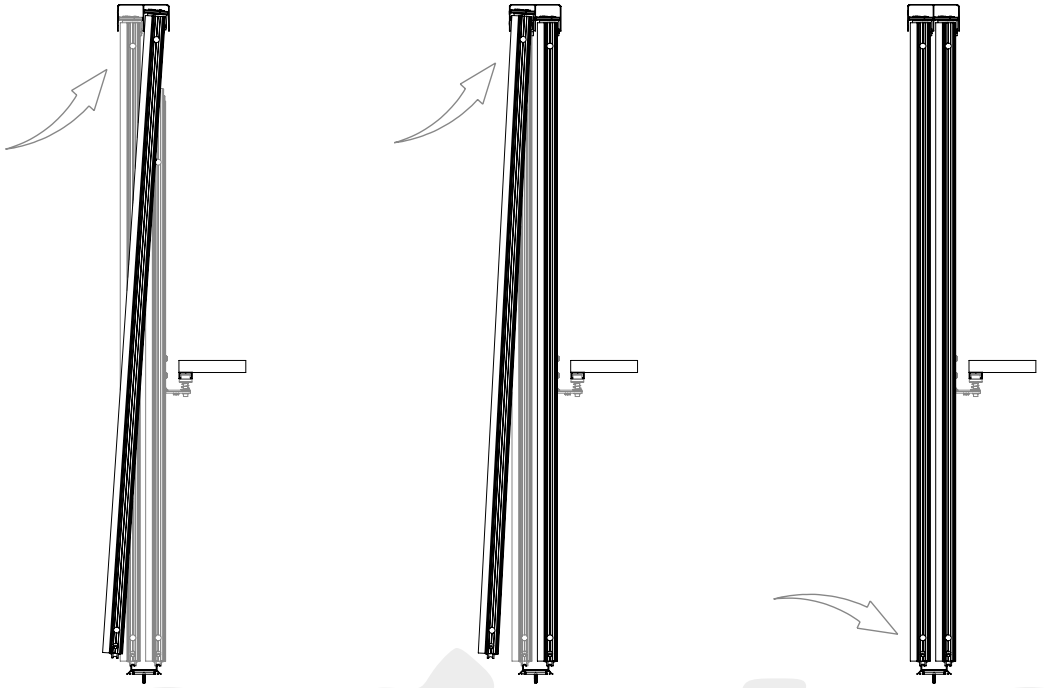

18

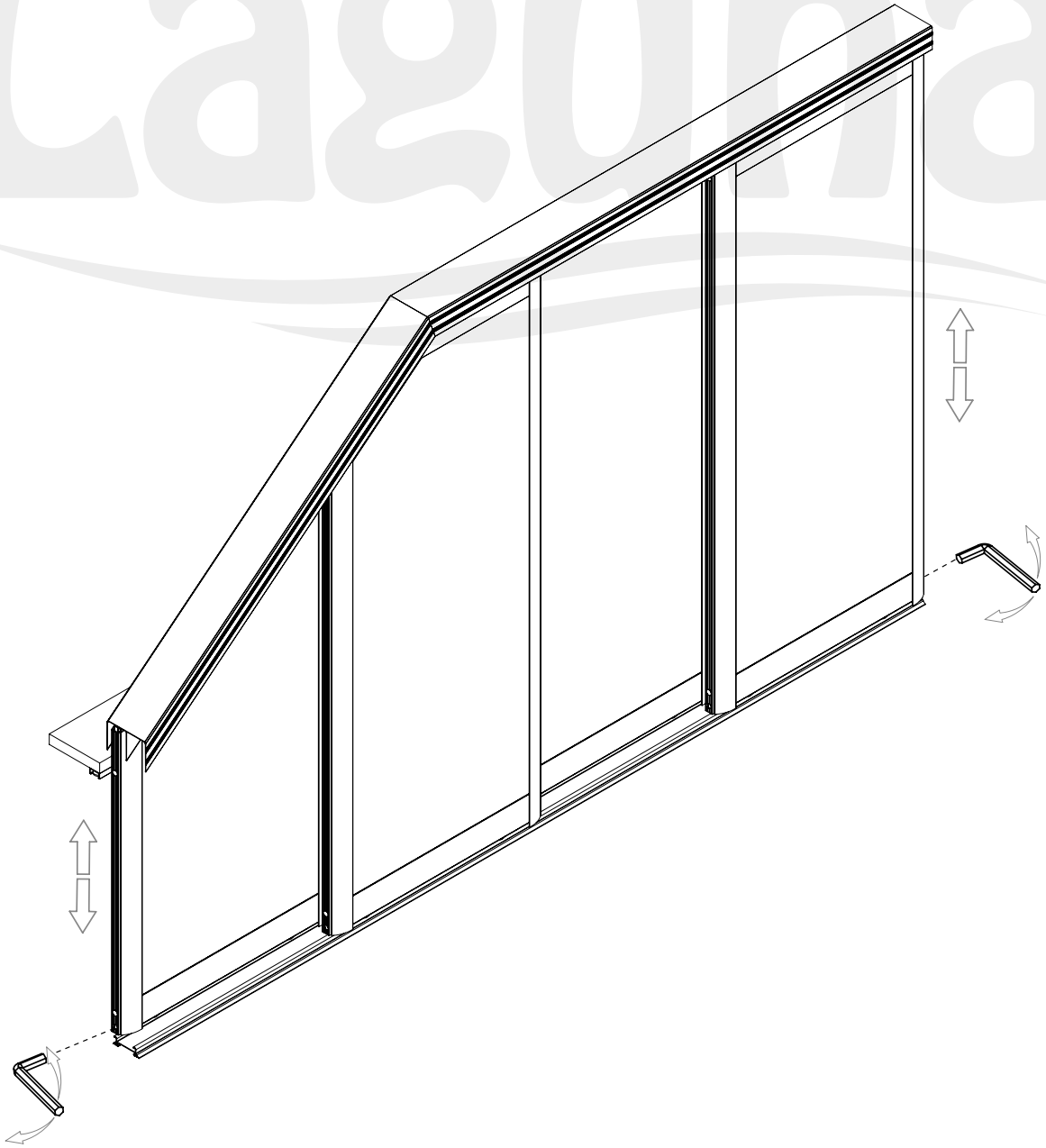

Laguna
POLSKA FABRYKA OKUĆ
POLISH HARDWARE FACTORY

Producent zastrzega sobie prawo dokonywania zmian wymiarów, kolorów, opisów we wszystkich produktach bez wcześniejszego zawiadomienia i podania przyczyny.

Producer has the rights to change the dimensions, colors, instructions in all products without any notice.

FRAMELESS
na torze GAMA
lower track GAMA

40 kg

Gama
Gama 2

SZKŁO | GLASS 4 mm

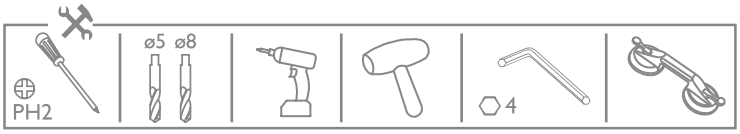

Uwagi

Najpierw dociąć szkło i potem dopasować profile. Przymierzyć szkło do skręconej ramy bez klejenia, potem je wkleić. Odtłuścić wszystkie klejone elementy.

Attention | First, cut the glass and then adjust the profiles. Adjust the glass to screwed frame without gluing, then paste it. Degrease all glued components.

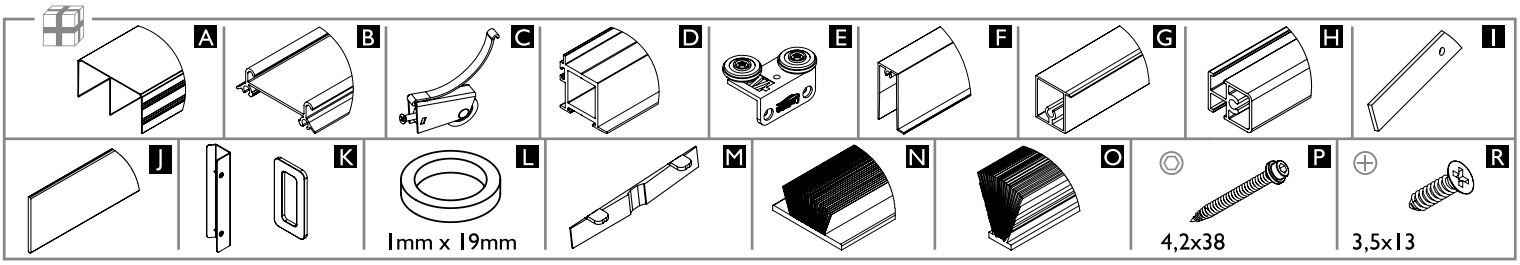

4 mm SZKŁO | GLASS	Liczba skrzydeł n / Quantity of doors n	n = 2	n = 3	n = 4	n = 5	n = 6	n = 7	n = 8
	Długość rączki LR [mm] / Handle length LR [mm]	LR=hL+3						
	Wysokość lustra/szkła hL [mm] / Mirror height hL [mm]	hL=H-50						
	Szerokość lustra/szkła bL [mm] / Mirror width bL [mm]	bL=(S+16)/2	bL=(S+35)/3	bL=(S+52)/4	bL=(S+70)/5	bL=(S+88)/6	bL=(S+106)/7	bL=(S+124)/8
	Długość ramiaka górnego (dolnego) R1 [mm] Length upper (lower) horizontal profile R1 [mm]	R1=bL-40						
	Długość przewiązki przód R2 [mm] / Length of the front connecting profile R2 [mm]	R2=bL						
	Długość przewiązki LP [mm] / Length of the connecting profile LP [mm]	LP=LR-63						

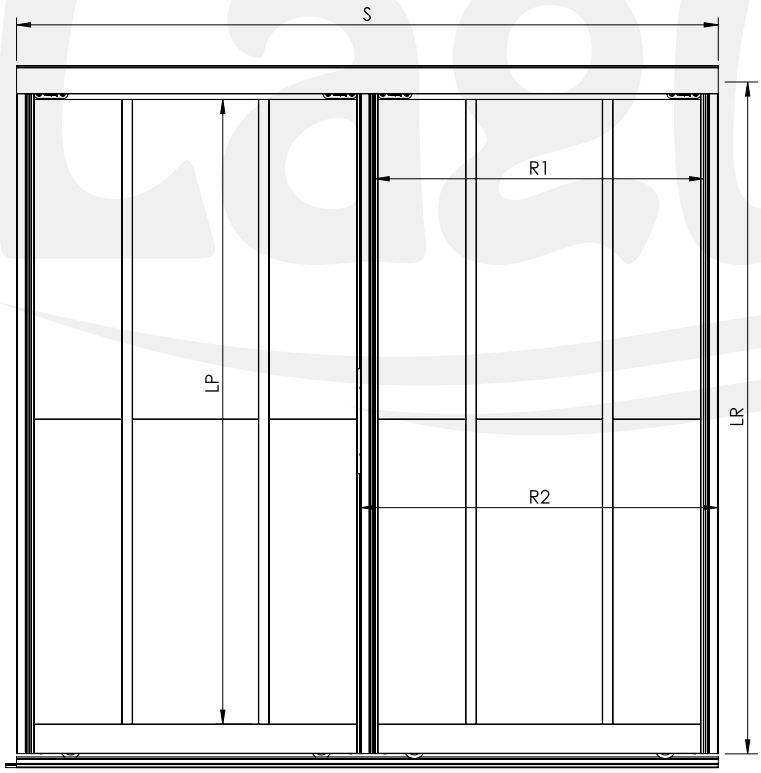

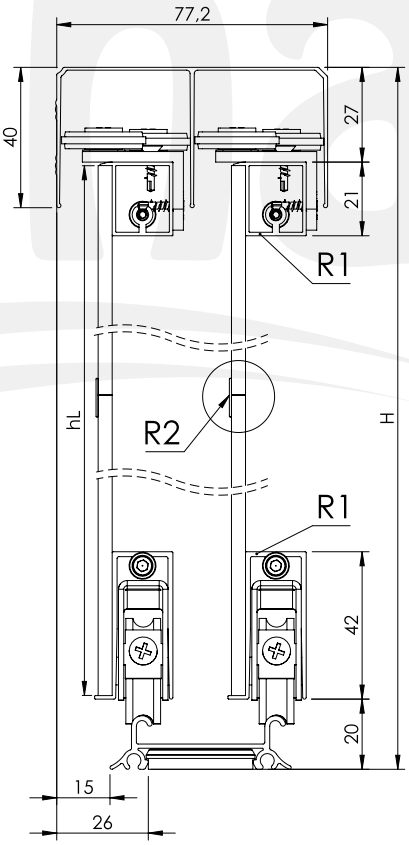

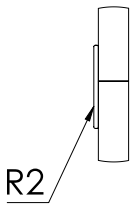

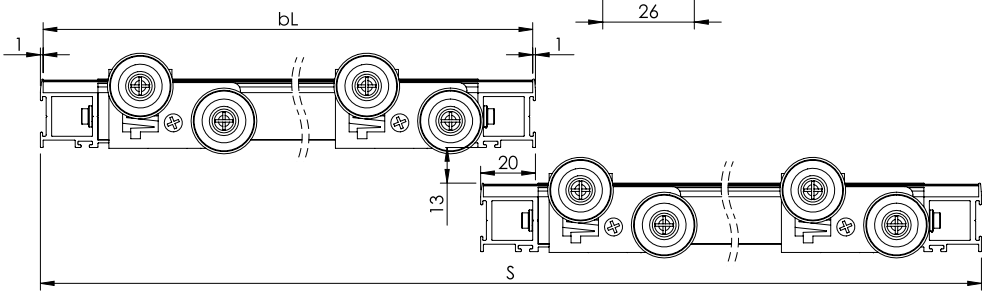

Producent zastrzega sobie prawo dokonywania zmian wymiarów, kolorów, opisów we wszystkich produktach bez wcześniejszego zawiadomienia i podania przyczyny.
Producer has the rights to change the dimensions, colors, instructions in all products without any notice.

D

1

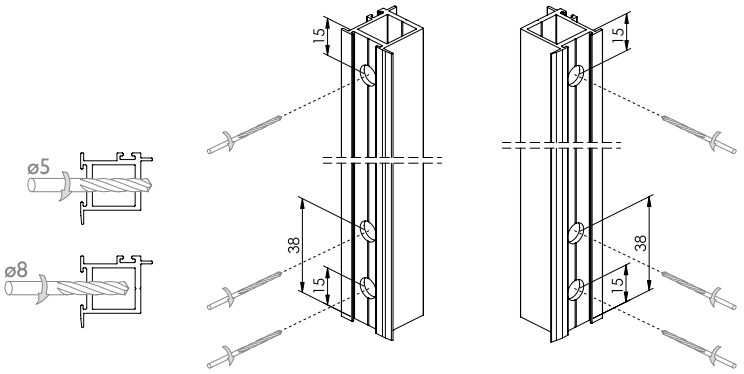

2

Otwory nawiercać w przypadku stosowania przewiązki pionowej H. Zalecane jest stosowanie przy drzwiach z wieloma podziałami szkieł. Stosować jedną przewiązkę pionową H przy szerokości drzwi do 700 mm. Powyżej 700 mm stosować dwie przewiązki pionowe.

Drill holes when using a vertical profile H. It is recommended to be used in door with many glass divisions. Use one vertival profile H in door up to 700 mm. Above 700 mm use two vertical profiles.

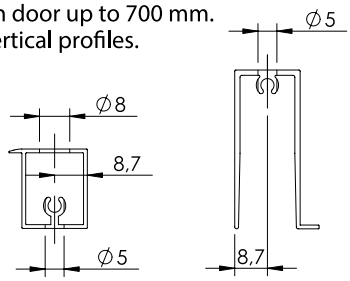

D, F, G, H, I, P

3

Profil wzmacniajacy I przykręcić przed zamontowaniem szkła.
Before attaching the glass, screw strengthening profile I.

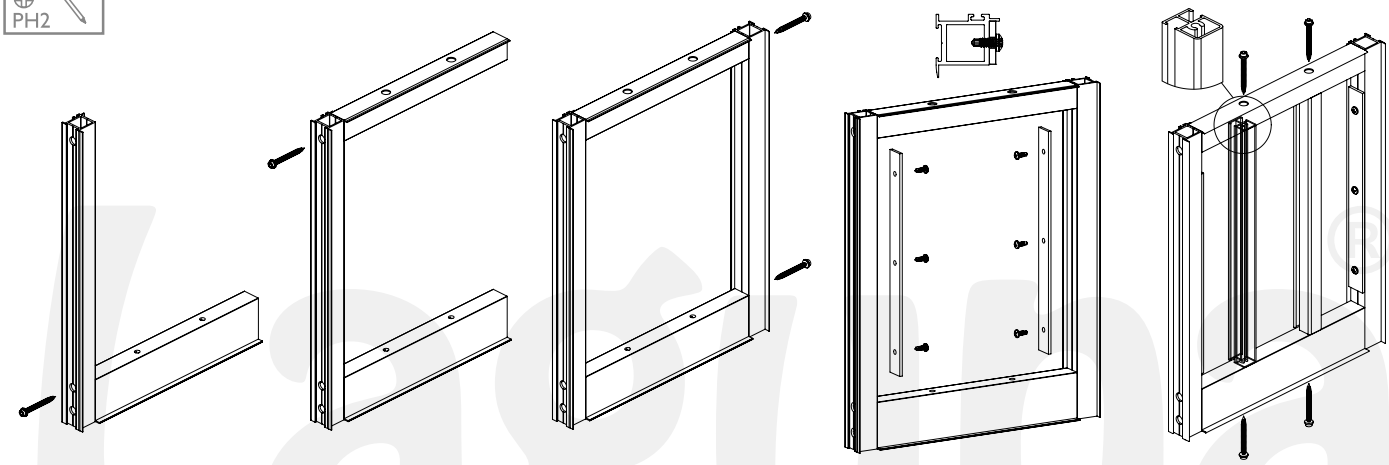

4

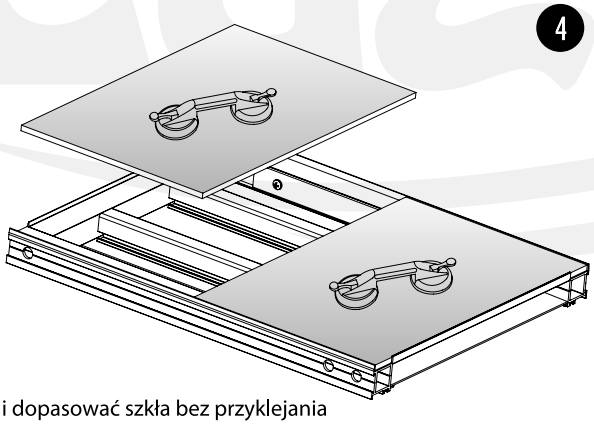

Przyłożyć i dopasować szkła bez przyklejania
Apply and adjust the glass without sticking

L

5

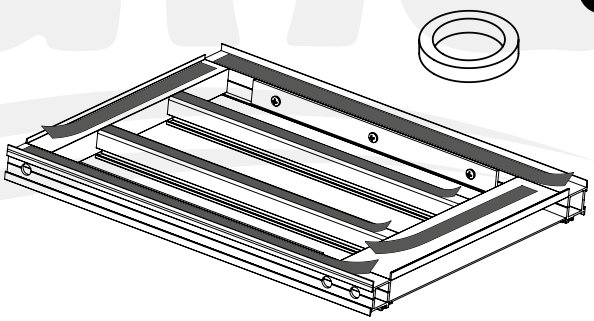

Odtłuścić profile klejone. Przykleić piankową taśmę dwustronną.
Degrease the glued profiles. Glue the double-sided foam tape.

6

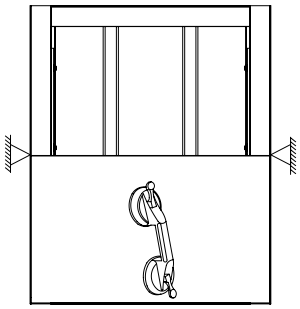

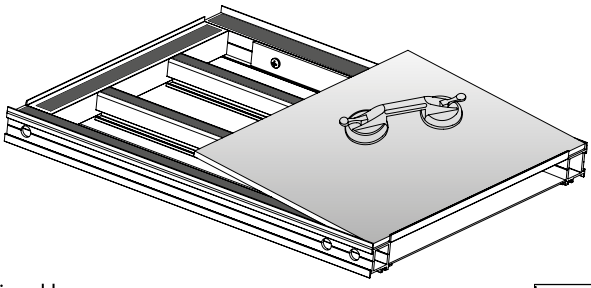

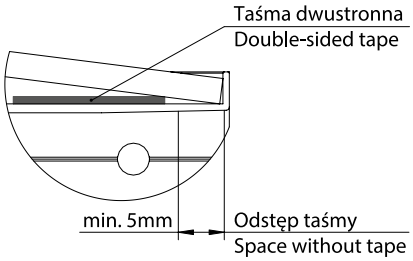

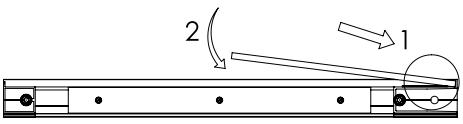

Usztywnić boki ramki przy wklejaniu szkła.
Stiffen the sides of the frame while gluing the glass.

Laguna
POLSKA FABRYKA OKUĆ
POLISH HARDWARE FACTORY

Producent zastrzega sobie prawo dokonywania zmian wymiarów, kolorów, opisów we wszystkich produktach bez wcześniejszego zawiadomienia i podania przyczyny.

Producer has the rights to change the dimensions, colors, instructions in all products without any notice.

7

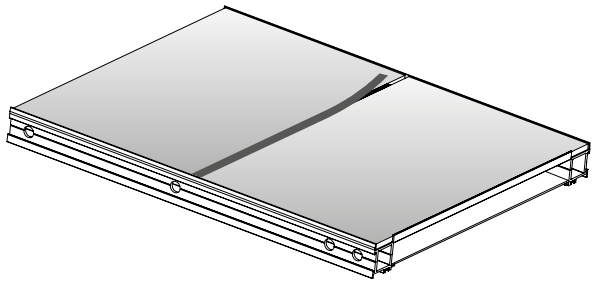

Odtłuścić szkło. Przykleić silikonową taśmę dwustronną.
Degrease the glass. Glue silicone two-sided tape.

J

8

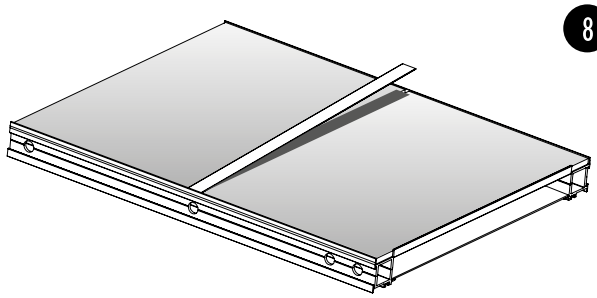

Odtłuścić profil. Wkleić przewiązkę płaską.
Degrease the profile. Glue flat connecting profile.

C, E, R

9

A, B, M

10

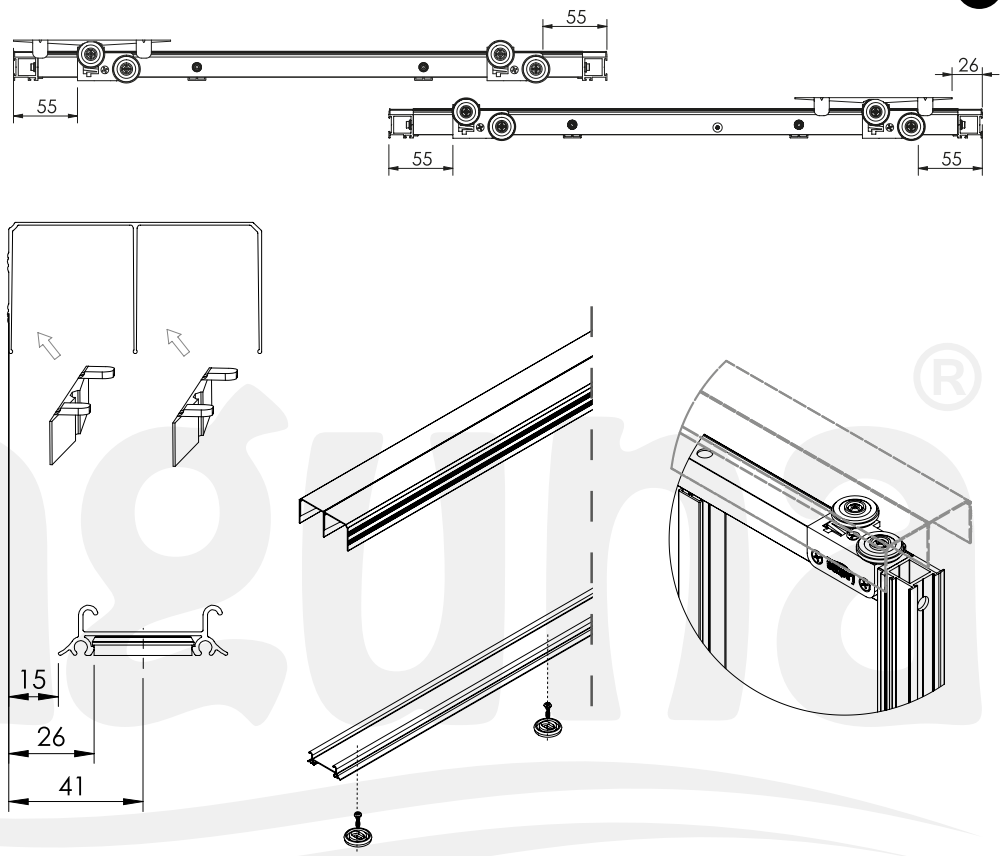

11

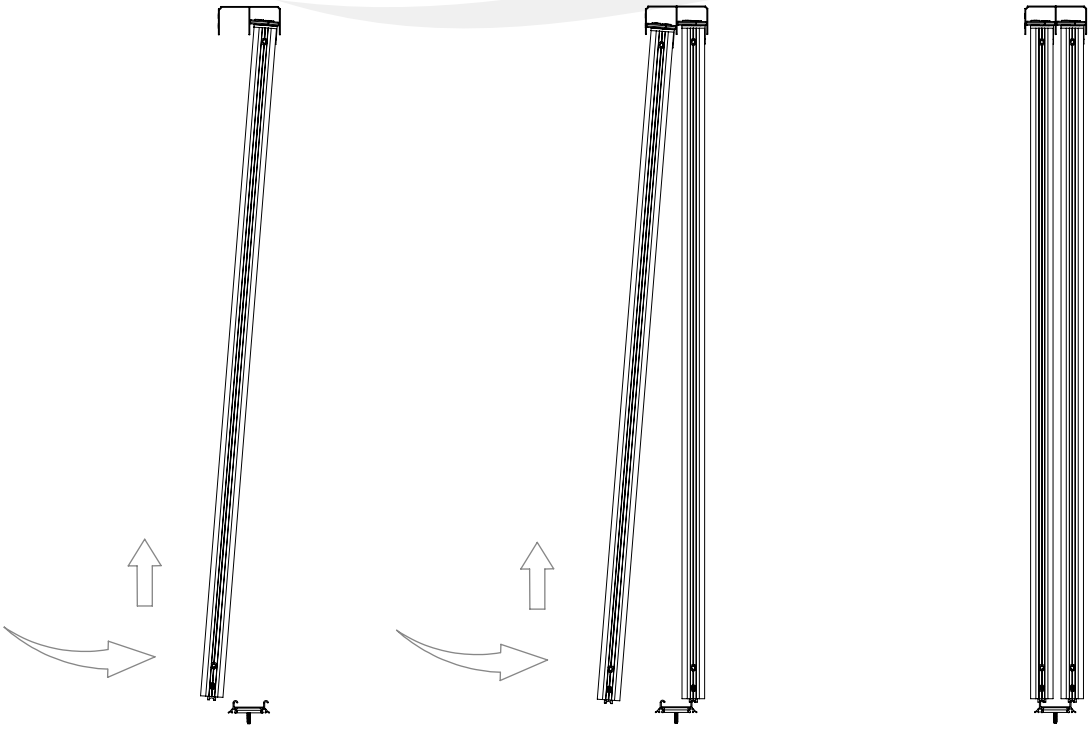

Producent zastrzega sobie prawo dokonywania zmian wymiarów, kolorów, opisów we wszystkich produktach bez wcześniejszego zawiadomienia i podania przyczyny.
Producer has the rights to change the dimensions, colors, instructions in all products without any notice.

12

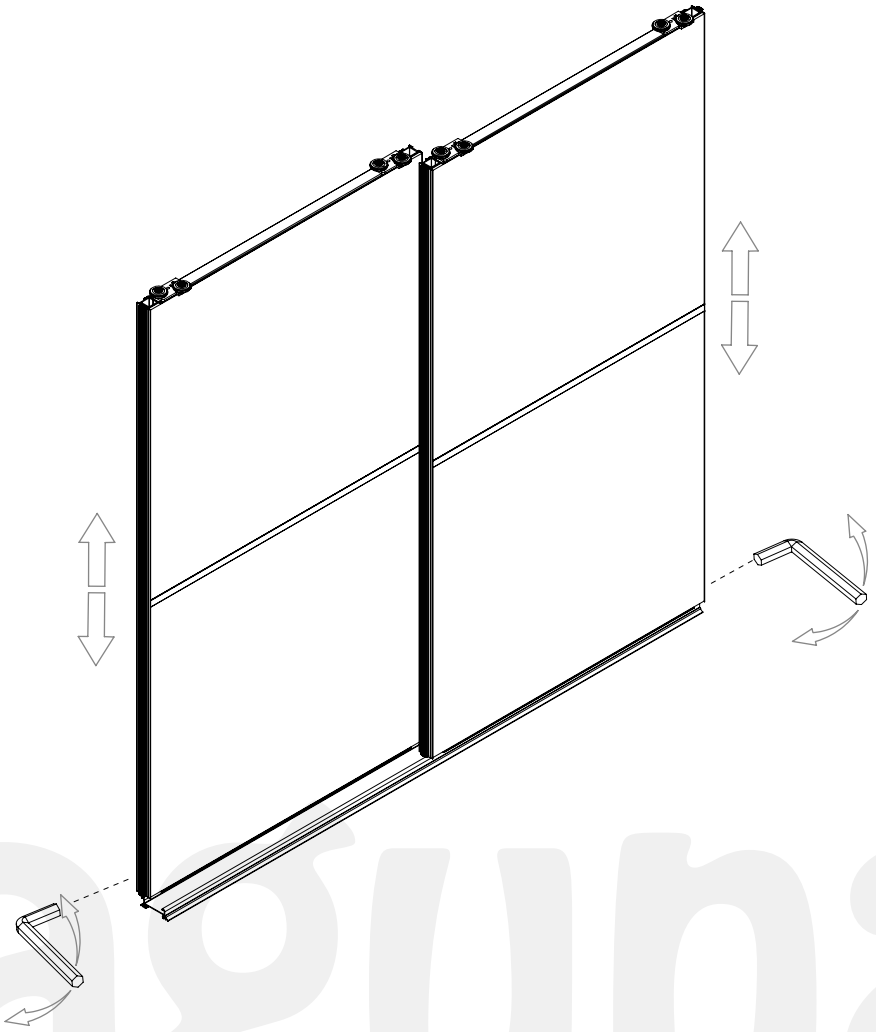

K Opcja / Option:

13

uchwyty płaskie
ustawić dowolnie i wkleić uchwyty taśmą dwustronną

flat grip
set arbitrarily and glue with two-sided tape

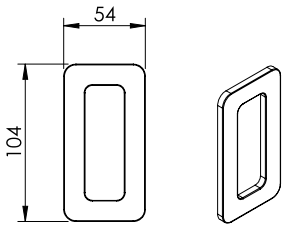

uchwyty boczne
przyłożyć dowolnie i zamocować od wewnątrz
za pomocą wkrętów

side handle
apply arbitrarily and secure inside with screws

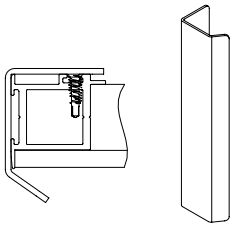

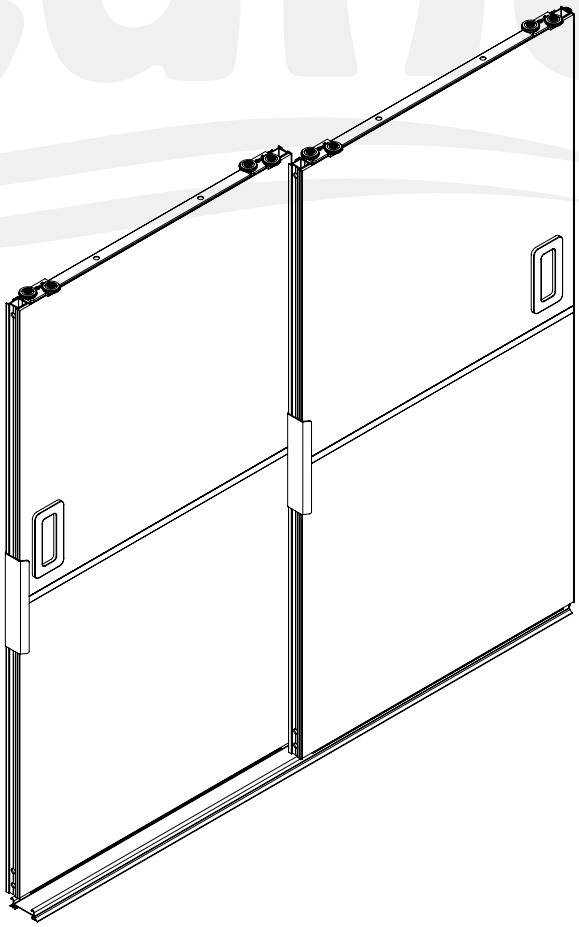

Laguna
POLSKA FABRYKA OKUĆ
POLISH HARDWARE FACTORY

Producent zastrzega sobie prawo dokonywania zmian wymiarów, kolorów, opisów we wszystkich produktach bez wcześniejszego zawiadomienia i podania przyczyny.

Producer has the rights to change the dimensions, colors, instructions in all products without any notice.

FRAMELESS
na torze RAMA
lower track RAMA

40 kg | Rama | SZKŁO | GLASS 4 mm

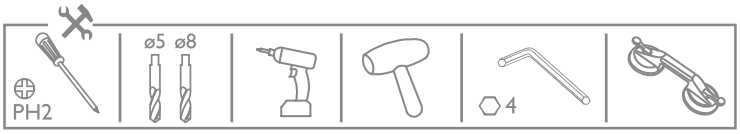

Uwagi

Najpierw dociąć szkło i potem dopasować profile. Przymierzyć szkło do skręconej ramy bez klejenia, potem je wkleić. Odtłuścić wszystkie klejone elementy.

Attention | First, cut the glass and then adjust the profiles. Adjust the glass to screwed frame without gluing, then paste it. Degrease all glued components.

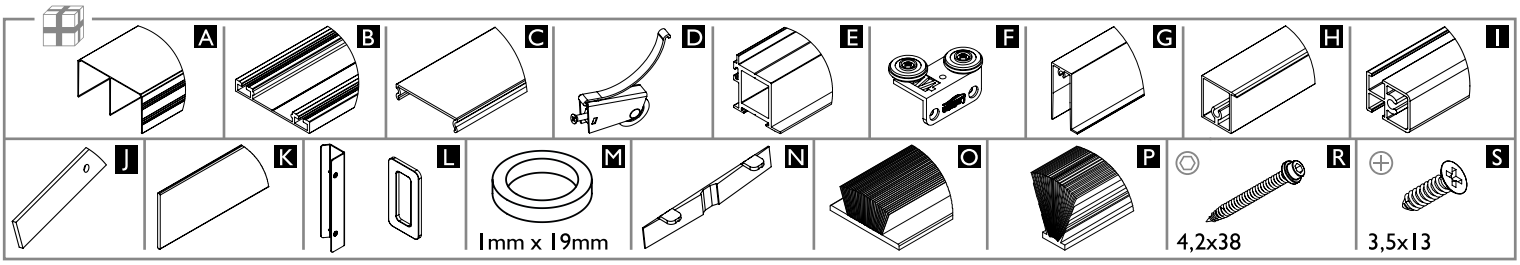

4 mm SZKŁO | GLASS	Liczba skrzydeł n / Quantity of doors n	n = 2	n = 3	n = 4	n = 5	n = 6	n = 7	n = 8
	Długość rączki LR [mm] / Handle length LR [mm]	LR=hL+3						
	Wysokość lustra/szkła hL [mm] / Mirror height hL [mm]	hL=H-42						
	Szerokość lustra/szkła bL [mm] / Mirror width bL [mm]	bL=(S+16)/2	bL=(S+35)/3	bL=(S+52)/4	bL=(S+70)/5	bL=(S+88)/6	bL=(S+106)/7	bL=(S+124)/8
	Długość ramiaka górnego (dolnego) R1 [mm] Length upper (lower) horizontal profile R1 [mm]	R1=bL-40						
	Długość przewiązki przód R2 [mm] / Length of the front connecting profile R2 [mm]	R2=bL						
	Długość przewiązki LP [mm] / Length of the connecting profile LP [mm]	LP=LR-63						

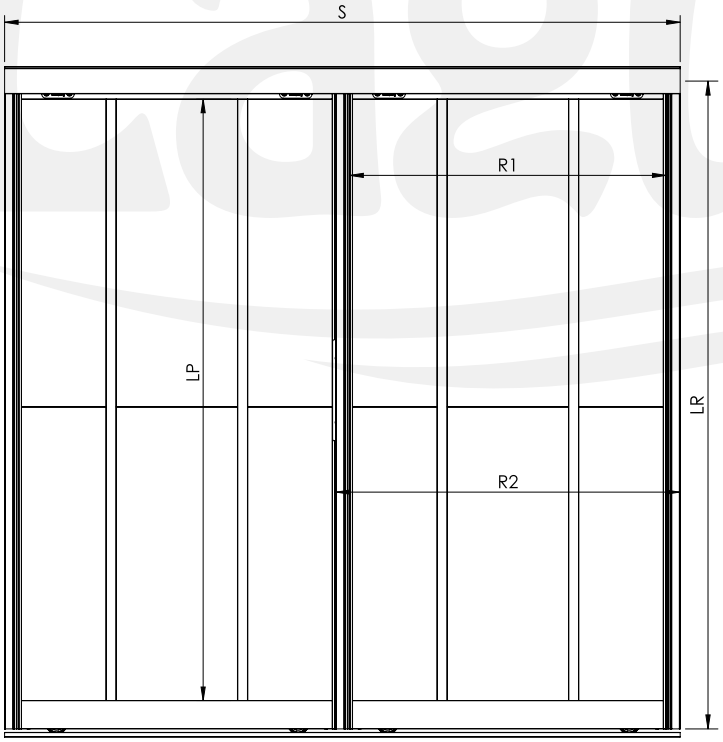

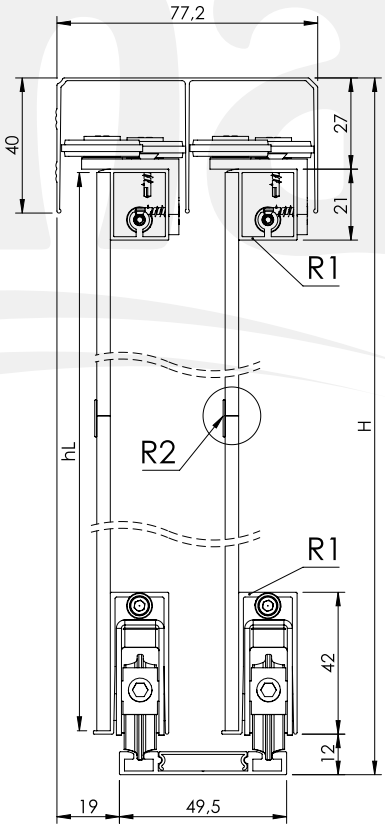

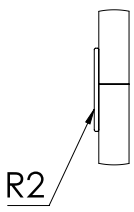

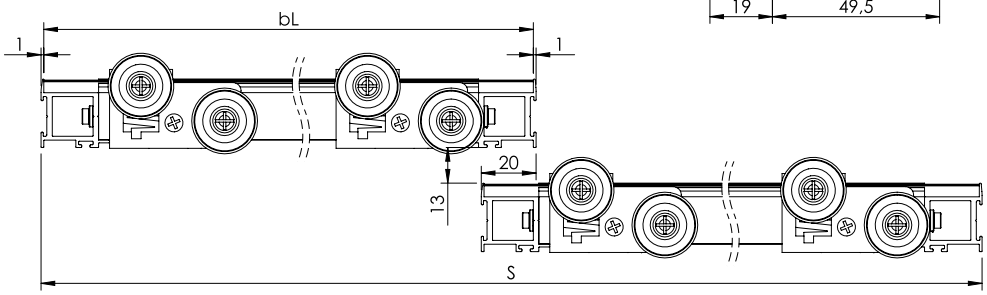

Producent zastrzega sobie prawo dokonywania zmian wymiarów, kolorów, opisów we wszystkich produktach bez wcześniejszego zawiadomienia i podania przyczyny.
Producer has the rights to change the dimensions, colors, instructions in all products without any notice.

E

1

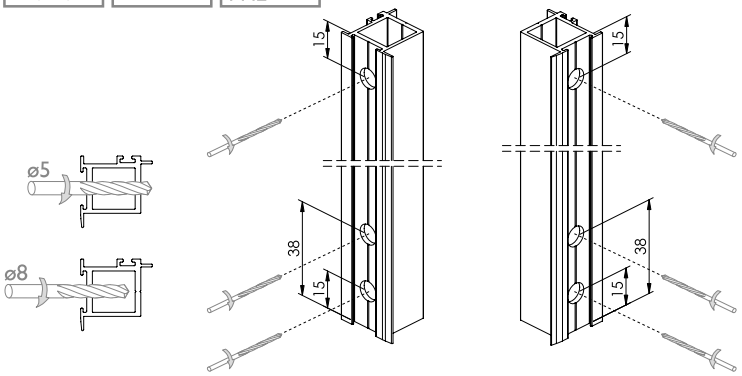

2

Otwory nawiercać w przypadku stosowania przewiązki pionowej I. Zalecane jest stosowanie przy drzwiach z wieloma podziałami szkieł. Stosować jedną przewiązkę pionową I przy szerokości drzwi do 700 mm. Powyżej 700 mm stosować dwie przewiązki pionowe.

Drill holes when using a vertical profile I. It is recommended to be used in door with many glass divisions. Use one vertival profile I in door up to 700 mm. Above 700 mm use two vertical profiles.

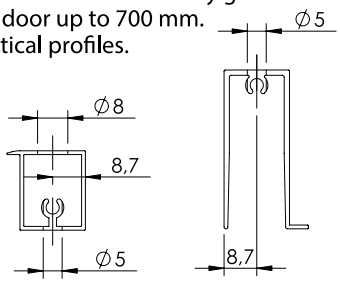

E, G, H, I, J, R

3

Profil wzmacniajacy J przykręcić przed zamontowaniem szkła.
Before attaching the glass, screw strengthening profile J.

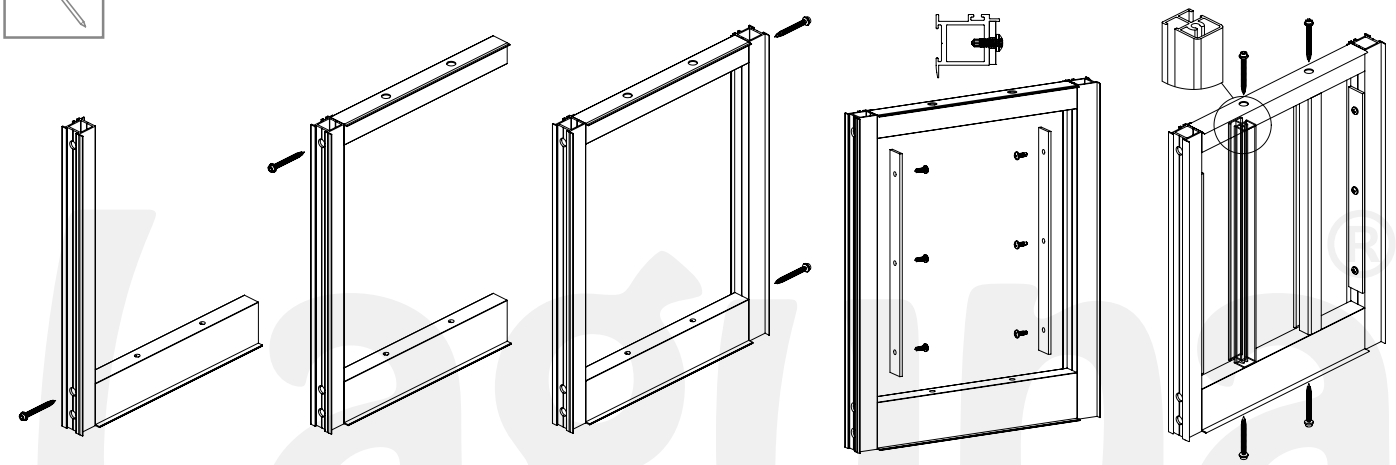

4

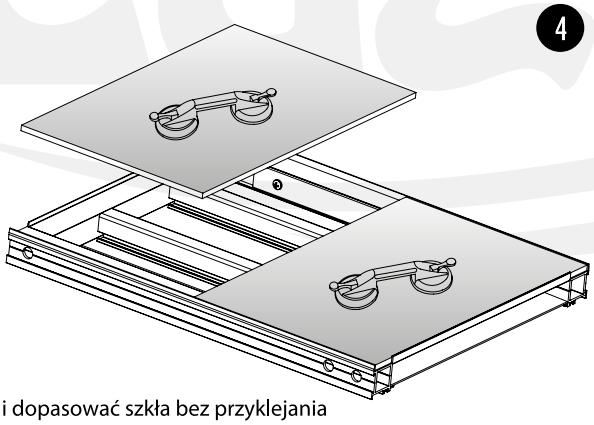

Przyłożyć i dopasować szkła bez przyklejania
Apply and adjust the glass without sticking

M

5

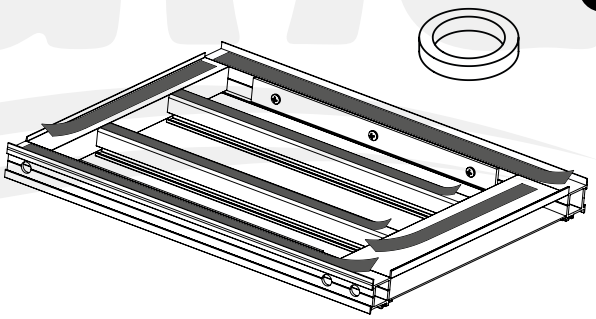

Odtłuścić profile klejone. Przykleić piankową taśmę dwustronną.
Degrease the glued profiles. Glue the double-sided foam tape.

6

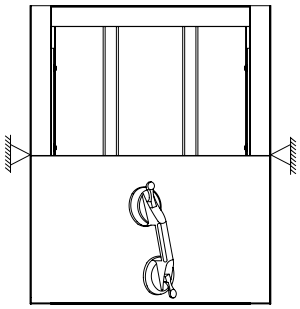

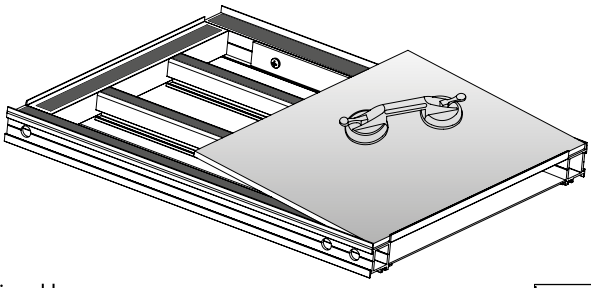

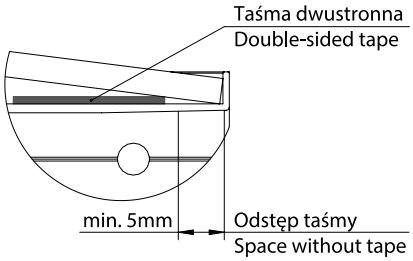

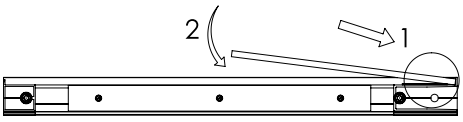

Usztywnić boki ramki przy wklejaniu szkła.
Stiffen the sides of the frame while gluing the glass.

Laguna
POLSKA FABRYKA OKUĆ
POLISH HARDWARE FACTORY

Producent zastrzega sobie prawo dokonywania zmian wymiarów, kolorów, opisów we wszystkich produktach bez wcześniejszego zawiadomienia i podania przyczyny.

Producer has the rights to change the dimensions, colors, instructions in all products without any notice.

7

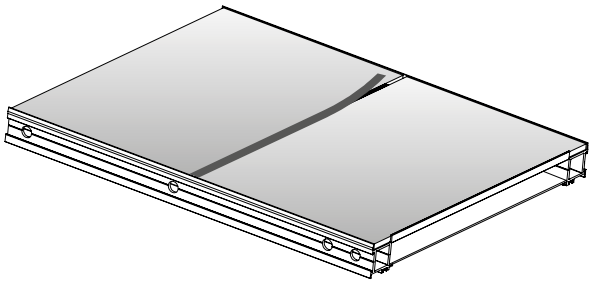

Odtłuścić szkło. Przykleić silikonową taśmę dwustronną.
Degrease the glass. Glue silicone two-sided tape.

K

8

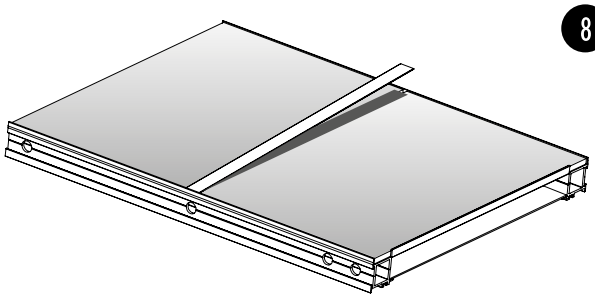

Odtłuścić profil. Wkleić przewiązkę płaską.
Degrease the profile. Glue flat connecting profile.

D, F, S

9

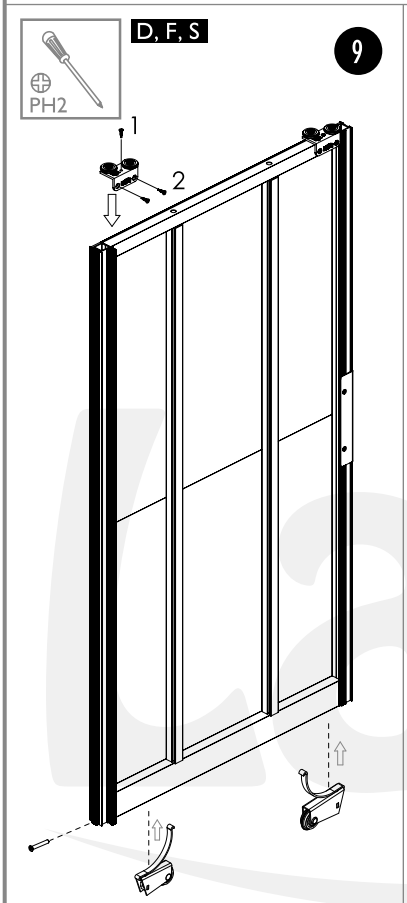

A, B, C, N

10

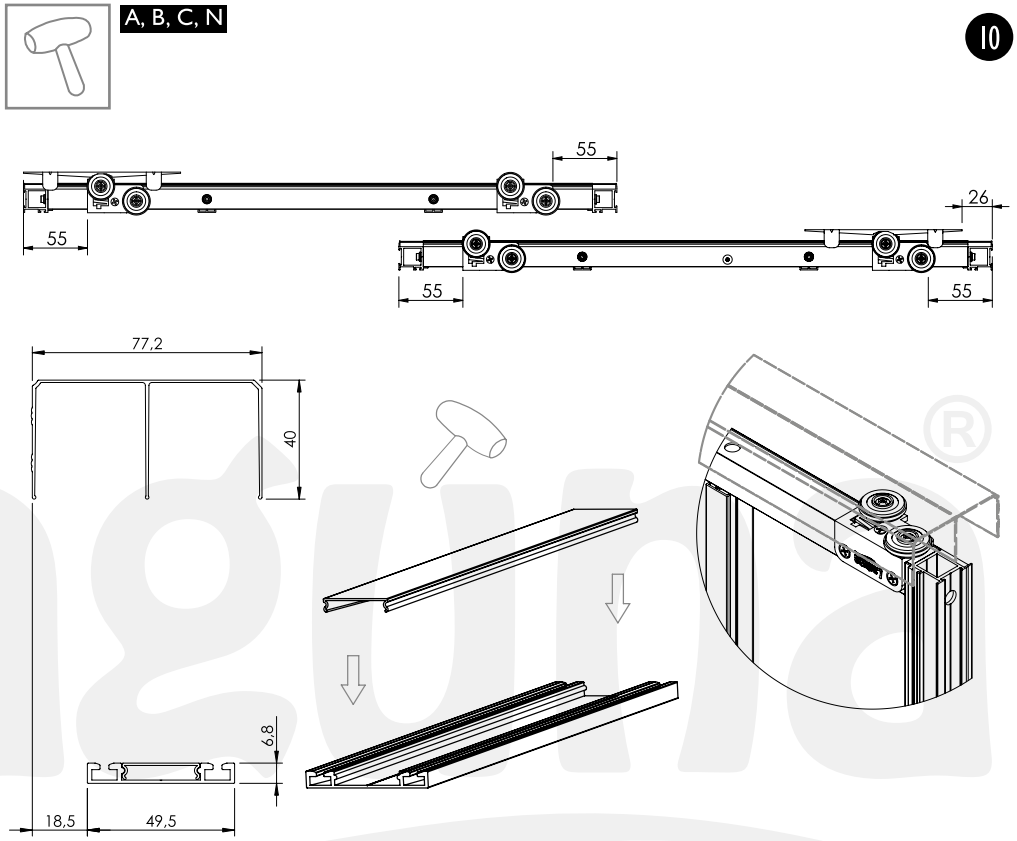

11

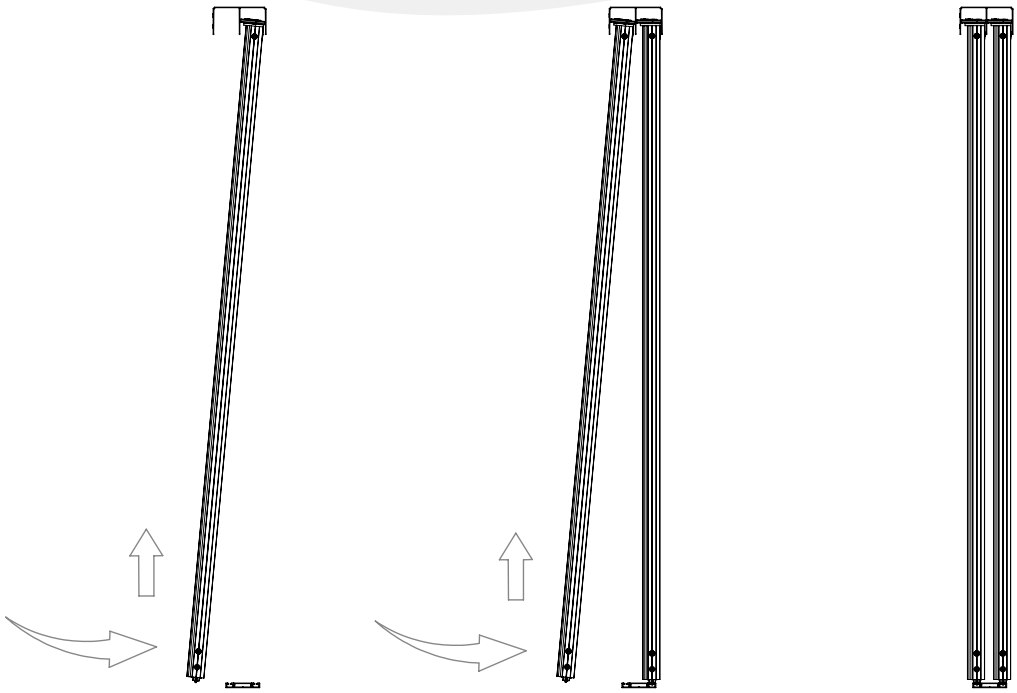

Producent zastrzega sobie prawo dokonywania zmian wymiarów, kolorów, opisów we wszystkich produktach bez wcześniejszego zawiadomienia i podania przyczyny.
Producer has the rights to change the dimensions, colors, instructions in all products without any notice.

12

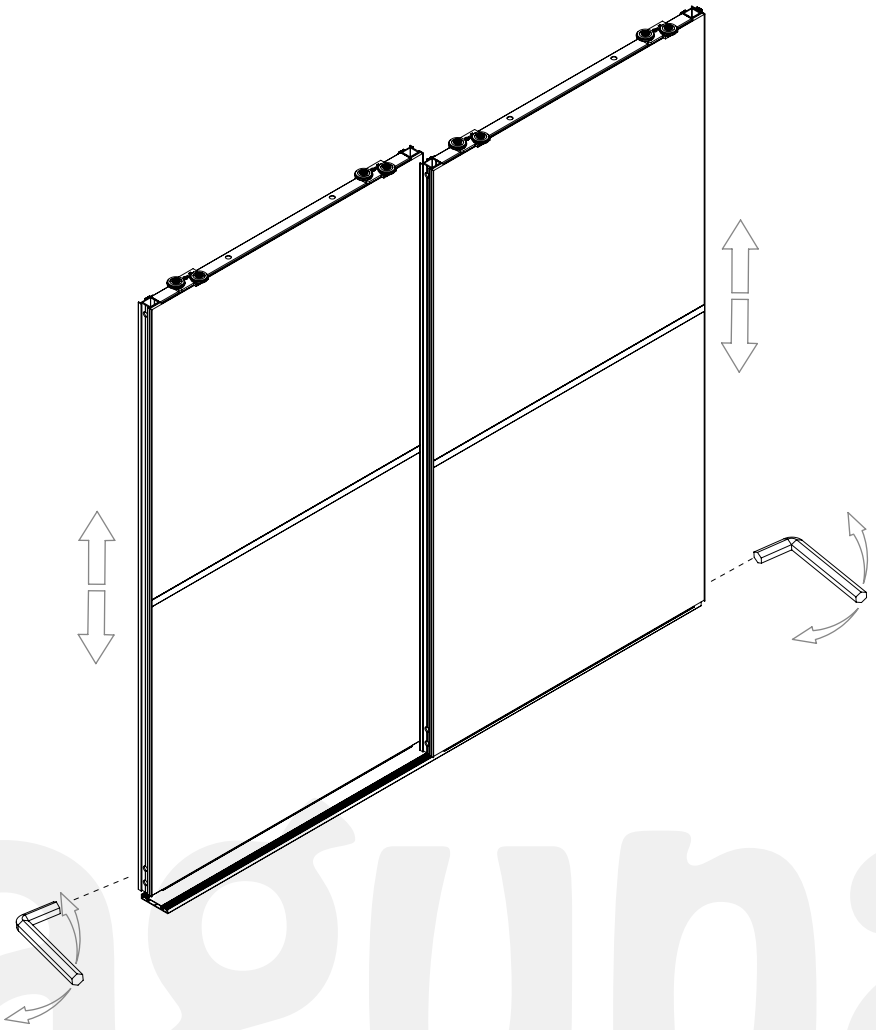

L Opcja / Option:

13

uchwyty płaskie
ustawić dowolnie i wkleić uchwyty taśmą dwustronną

flat grip
set arbitrarily and glue with two-sided tape

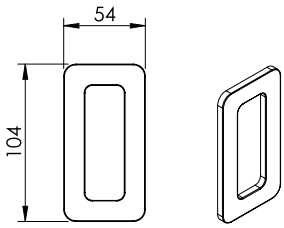

uchwyty boczne
przyłożyć dowolnie i zamocować od wewnątrz
za pomocą wkrętów

side handle
apply arbitrarily and secure inside with screws

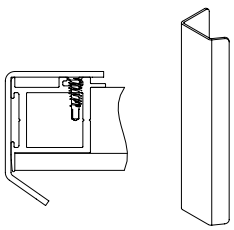

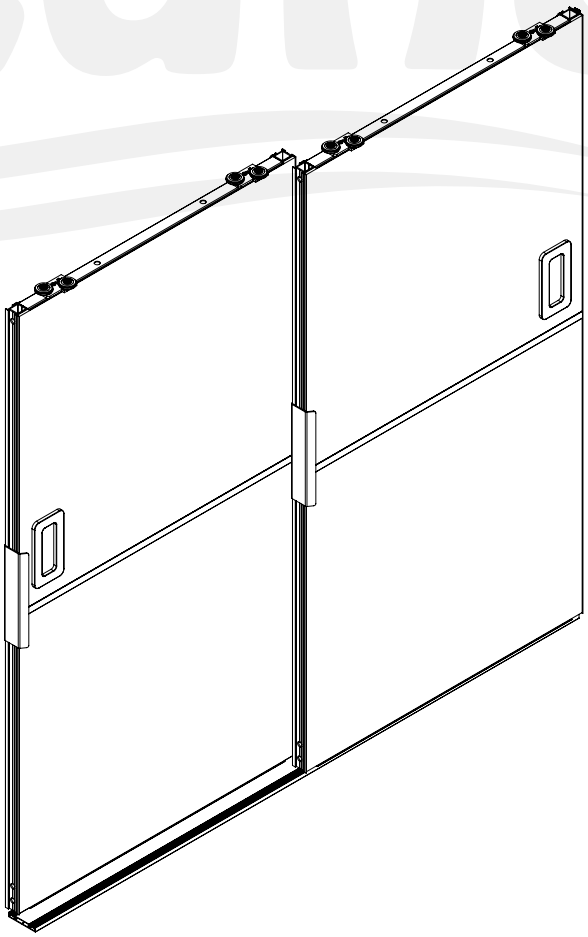

Laguna
POLSKA FABRYKA OKUĆ
POLISH HARDWARE FACTORY

Producent zastrzega sobie prawo dokonywania zmian wymiarów, kolorów, opisów we wszystkich produktach bez wcześniejszego zawiadomienia i podania przyczyny.

Producer has the rights to change the dimensions, colors, instructions in all products without any notice.

DELTA

na torze RAMA z okuciem SPRING
lower track RAMA with hardware SPRING

50 kg | Rama | PŁYTA | BOARD 18 mm

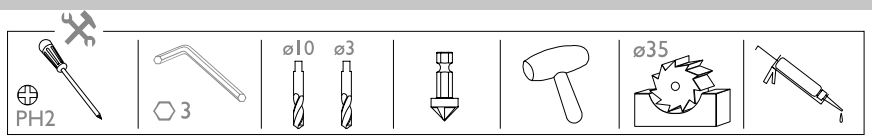

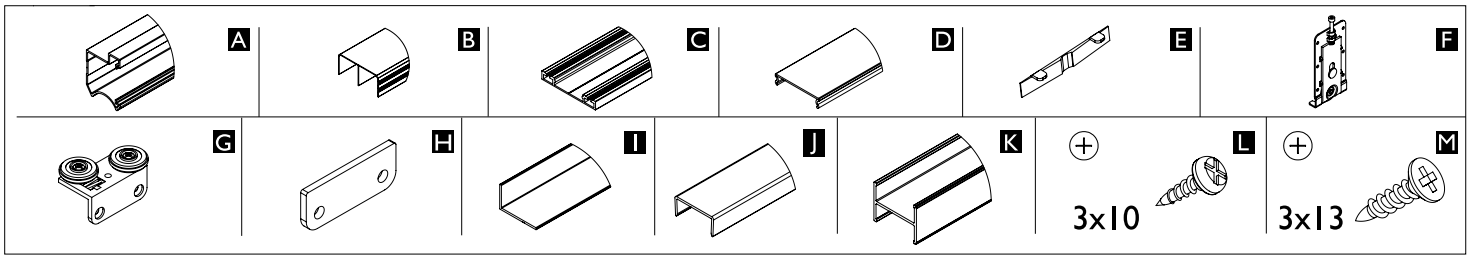

	Liczba skrzydeł n / Quantity of doors n	n = 2	n = 3	n = 4	n = 5	n = 6	n = 7	n = 8
18 mm	Wysokość płyty hP [mm] / Board height hP [mm]	hP = H-40						
	Szerokość płyty bP [mm] / Board width bP [mm]	bP=(S+20)/2	bP=(S+43)/3	bP=(S+66)/4	bP=(S+89)/5	bP=(S+112)/6	bP=(S+134)/7	bP=(S+157)/8
	Długość kątownika górnego, ceownika oraz łącznika R [mm] Upper angle profile, C-profile and connector lenght R [mm]	R = bP-37						
	Długość rączki LR [mm] / Handle lenght LR [mm]	LR = H-38						

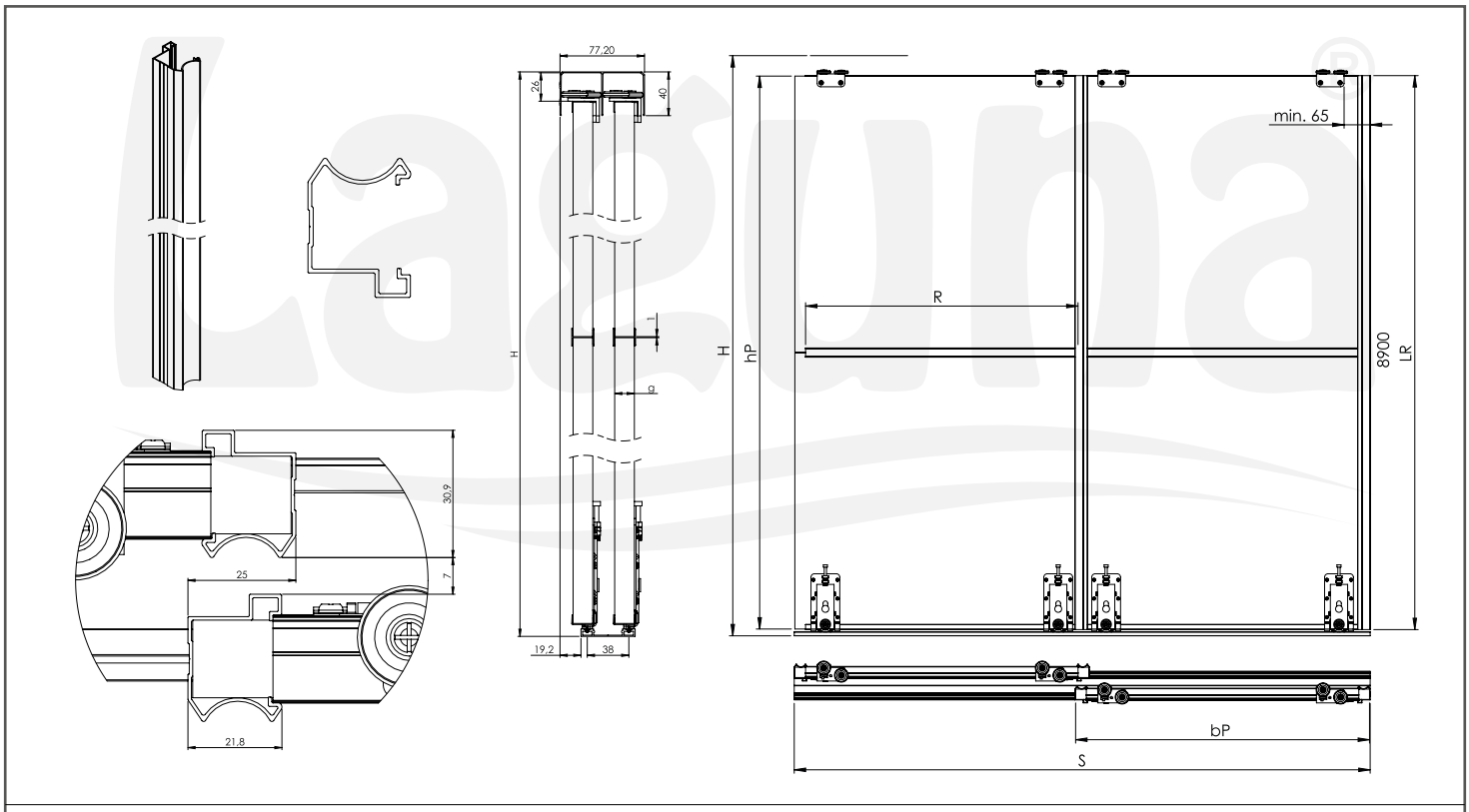

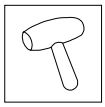

A, K

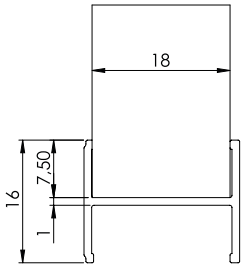

18 mm

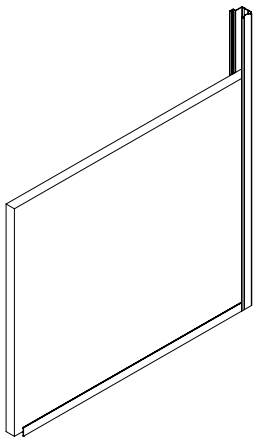

I

Producent zastrzega sobie prawo dokonywania zmian wymiarów, kolorów, opisów we wszystkich produktach bez wcześniejszego zawiadomienia i podania przyczyny.
Producer has the rights to change the dimensions, colors, instructions in all products without any notice.

I

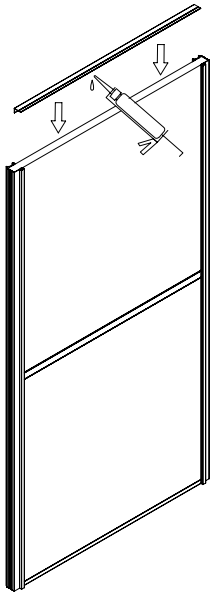

2

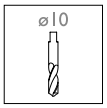

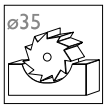

I

3

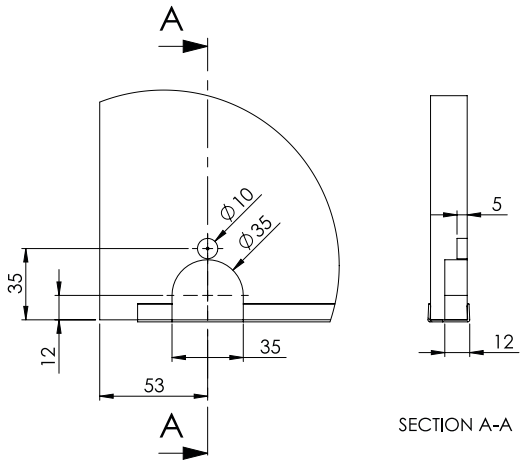

F, L

4

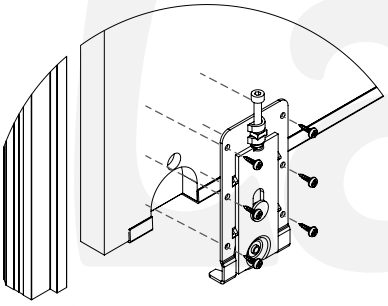

G, H

5

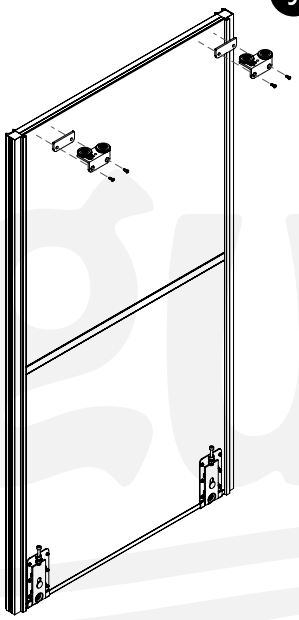

B, C, E

6

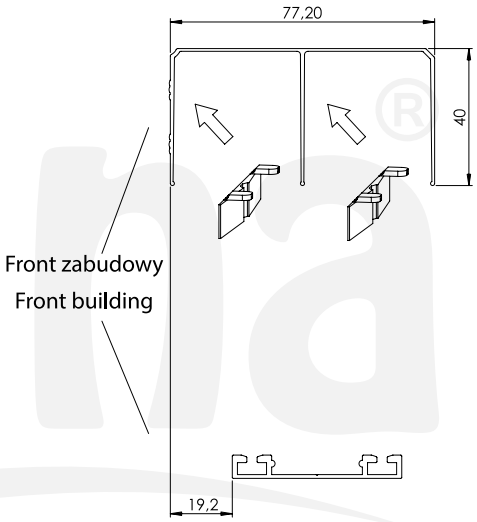

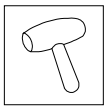

C, D

7

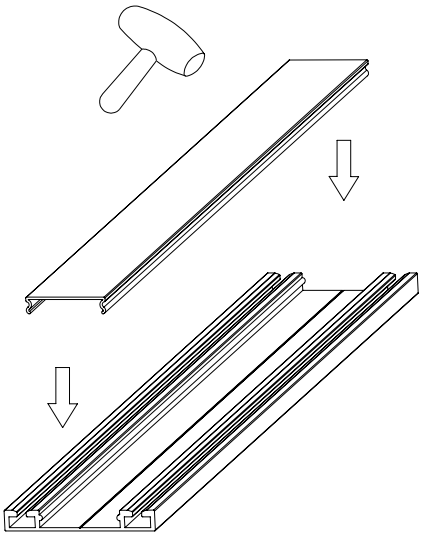

8

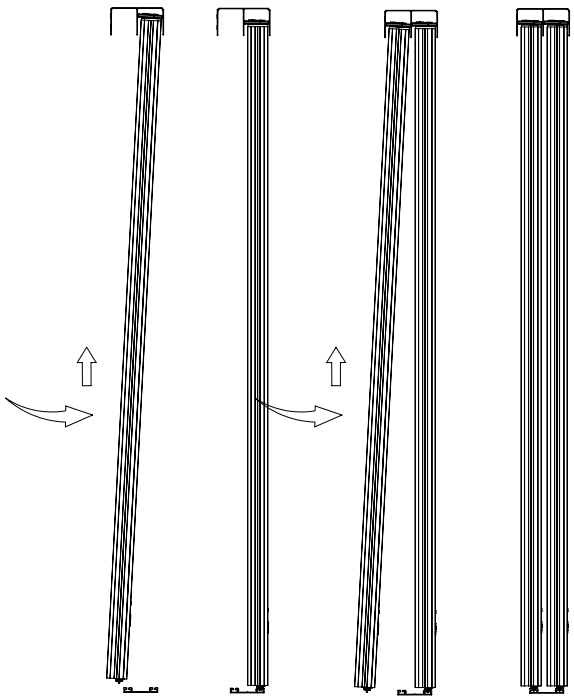

Laguna
POLSKA FABRYKA OKUĆ
POLISH HARDWARE FACTORY

Producent zastrzega sobie prawo dokonywania zmian wymiarów, kolorów, opisów we wszystkich produktach bez wcześniejszego zawiadomienia i podania przyczyny.

Producer has the rights to change the dimensions, colors, instructions in all products without any notice.

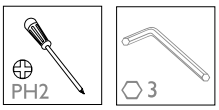

9

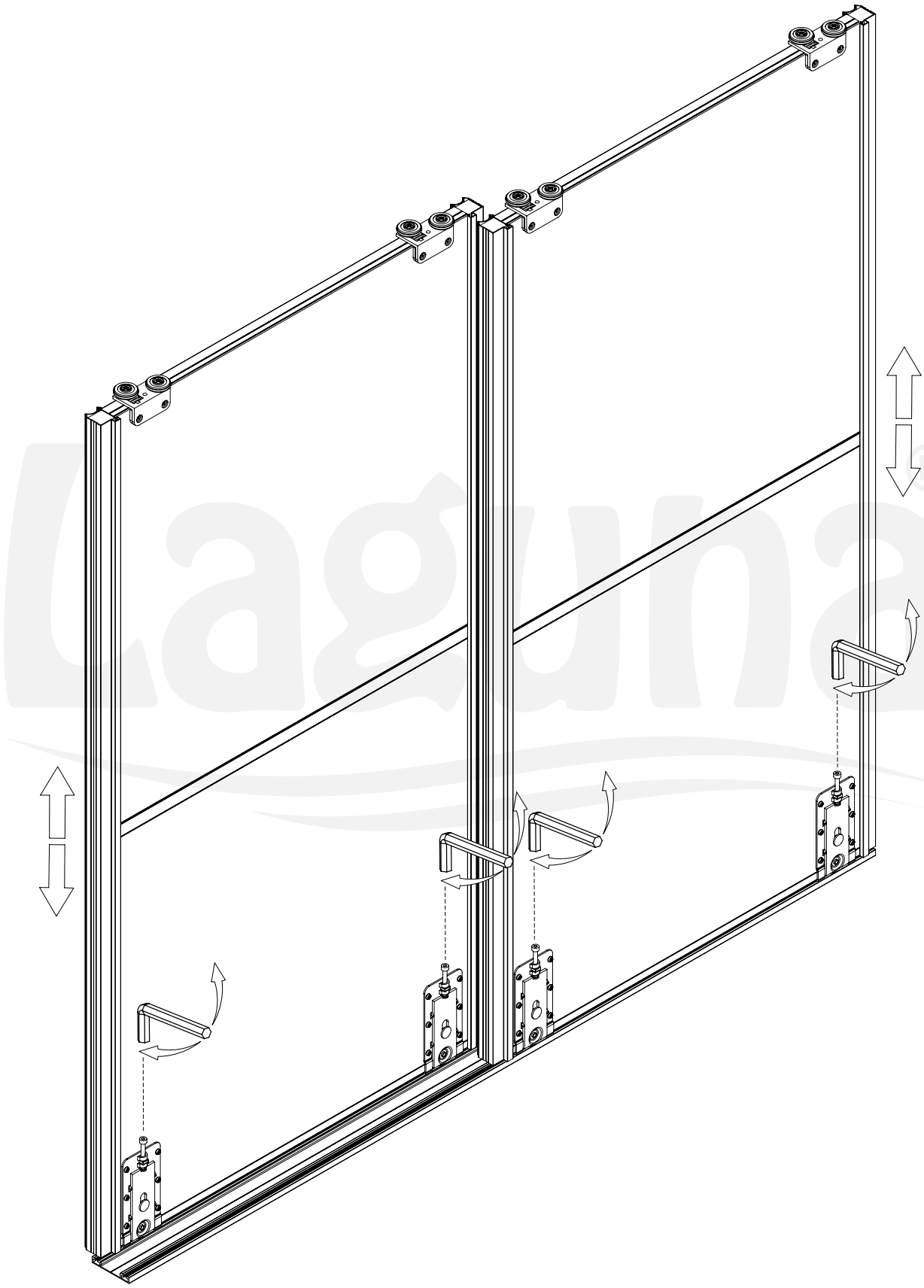

Producent zastrzega sobie prawo dokonywania zmian wymiarów, kolorów, opisów we wszystkich produktach bez wcześniejszego zawiadomienia i podania przyczyny.
Producer has the rights to change the dimensions, colors, instructions in all products without any notice.

DELTA

na torze GAMA z okuciem SLIM
lower track GAMA with hardware SLIM

50 kg | Gama | PŁYTA | BOARD 18 mm

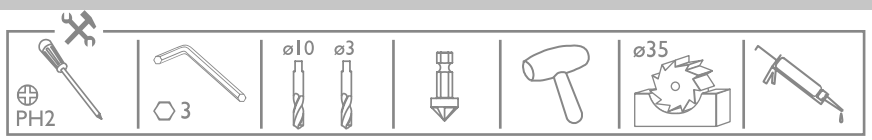

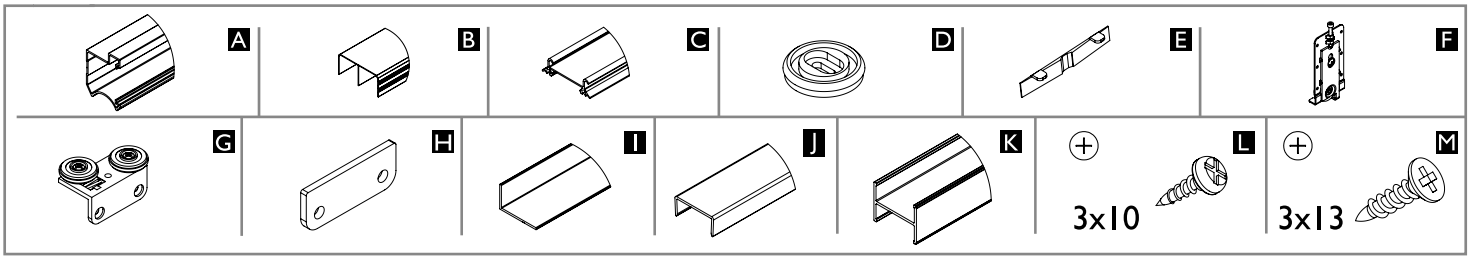

	Liczba skrzydeł n / Quantity of doors n	n = 2	n = 3	n = 4	n = 5	n = 6	n = 7	n = 8
18 mm	Wysokość płyty hP [mm] / Board height hP [mm]	hP = H-49						
	Szerokość płyty bP [mm] / Board width bP [mm]	bP=(S+20)/2	bP=(S+43)/3	bP=(S+66)/4	bP=(S+89)/5	bP=(S+112)/6	bP=(S+134)/7	bP=(S+157)/8
	Długość kątownika górnego, ceownika oraz łącznika R [mm] Upper angle profile, C-profile and connector lenght R [mm]	R = bP-37						
	Długość rączki LR [mm] / Handle lenght LR [mm]	LR = H-47						

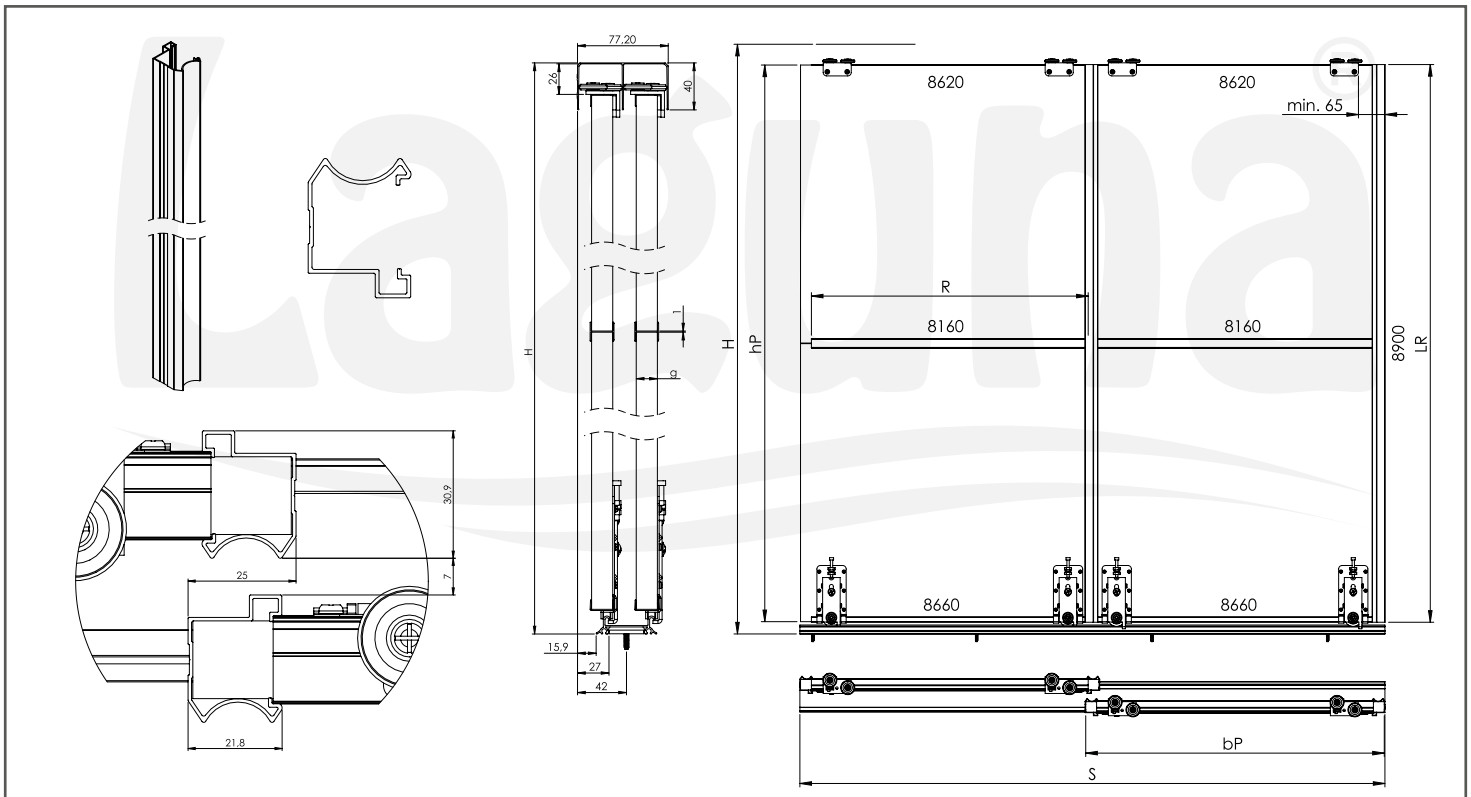

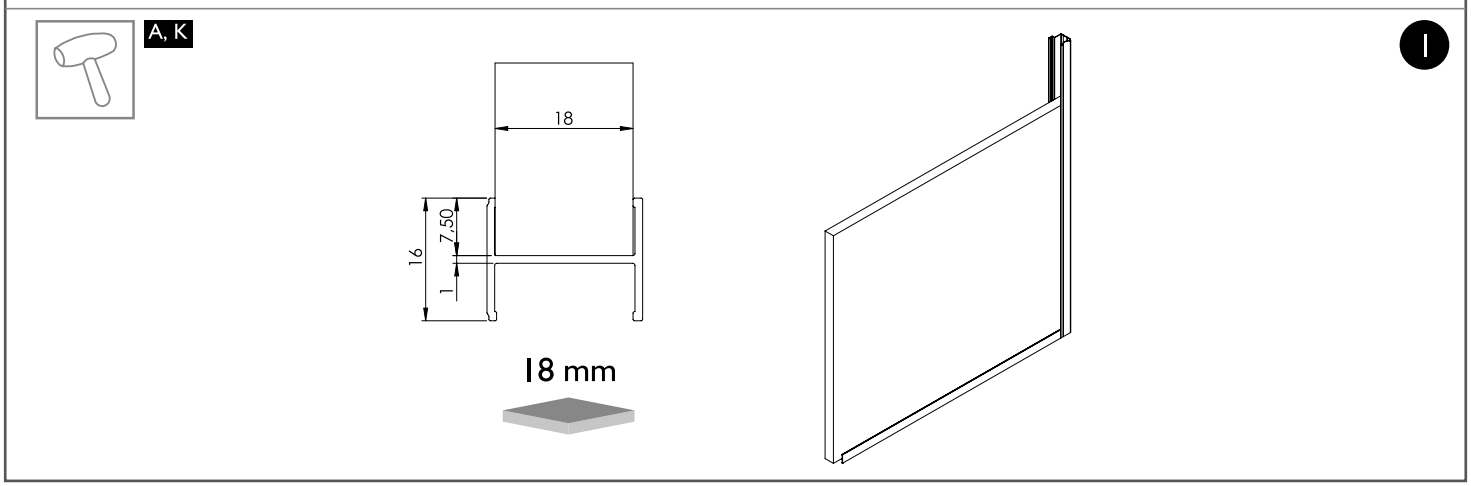

Producent zastrzega sobie prawo dokonywania zmian wymiarów, kolorów, opisów we wszystkich produktach bez wcześniejszego zawiadomienia i podania przyczyny.
Producer has the rights to change the dimensions, colors, instructions in all products without any notice.

I

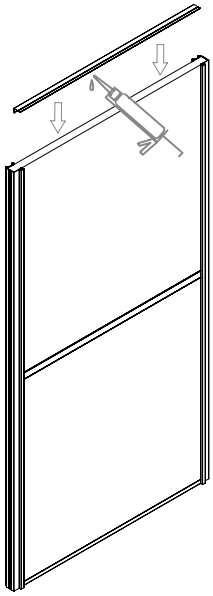

2

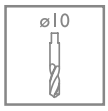

3

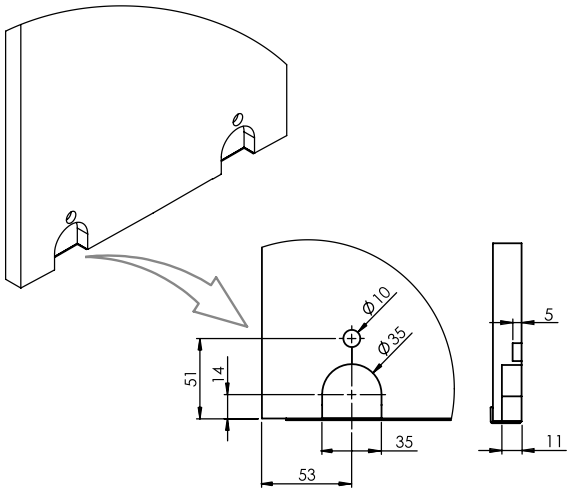

F, L, G, K

4

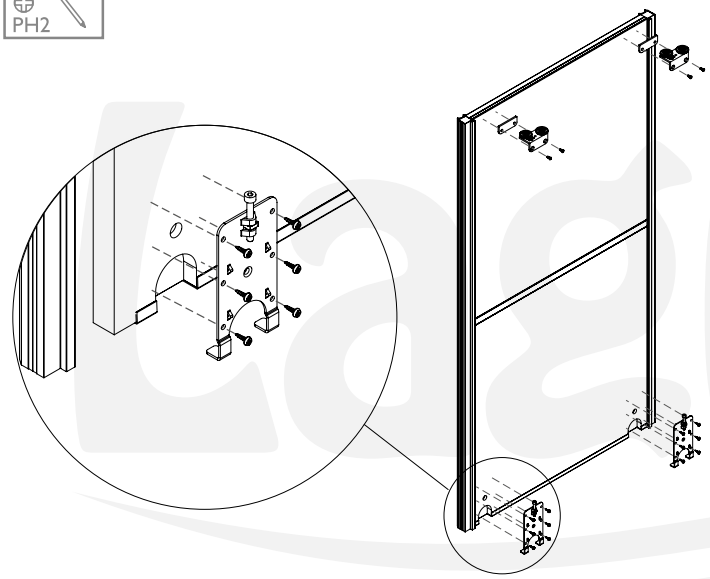

B, C, D, E

6

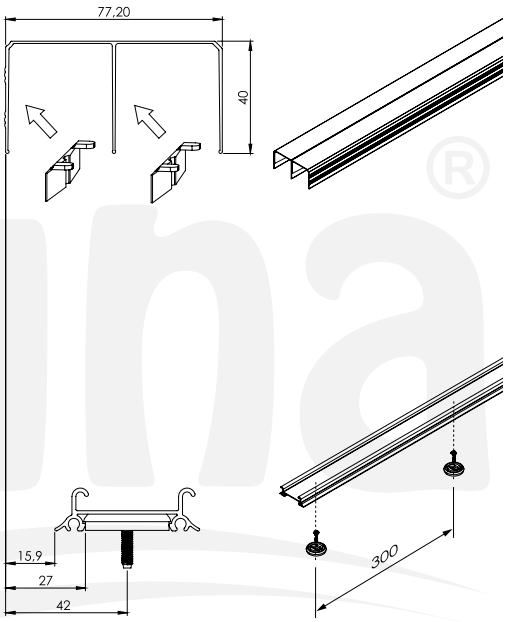

F

7

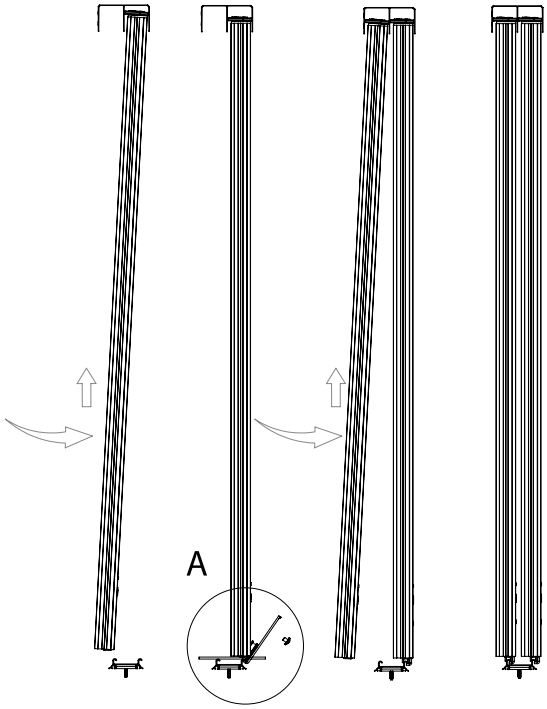

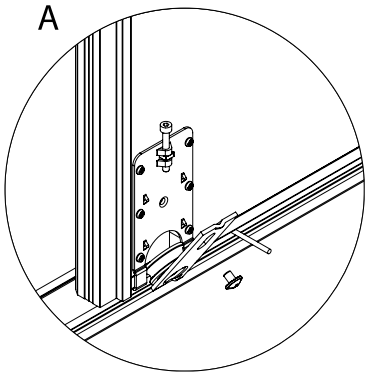

Producent zastrzega sobie prawo dokonywania zmian wymiarów, kolorów, opisów we wszystkich produktach bez wcześniejszego zawiadomienia i podania przyczyny.

Producer has the rights to change the dimensions, colors, instructions in all products without any notice.

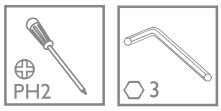

8

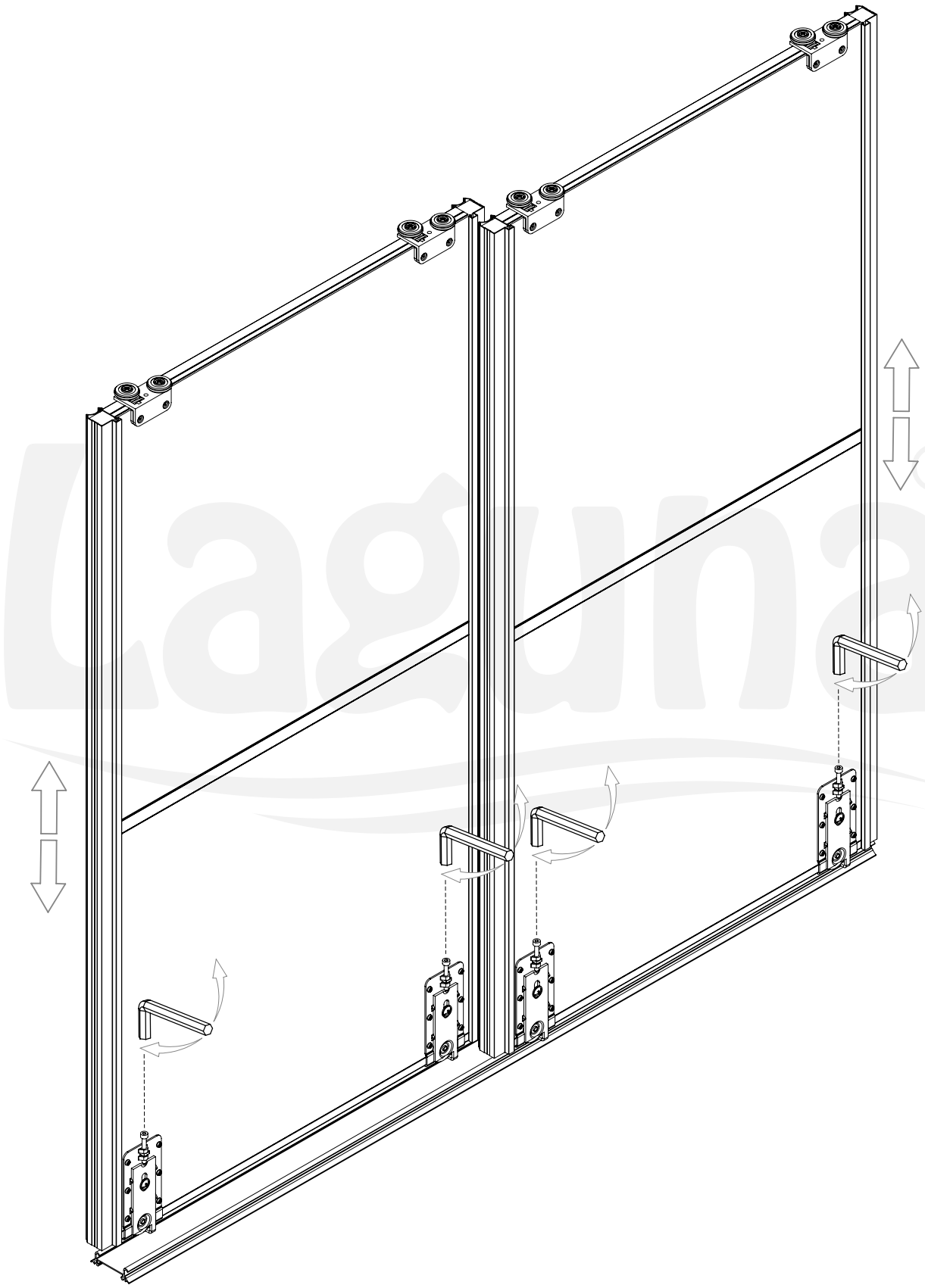

Laguna
POLSKA FABRYKA OKUĆ
POLISH HARDWARE FACTORY

Producent zastrzega sobie prawo dokonywania zmian wymiarów, kolorów, opisów we wszystkich produktach bez wcześniejszego zawiadomienia i podania przyczyny.

Producer has the rights to change the dimensions, colors, instructions in all products without any notice.

INSTRUKCJE **AKCESORIÓW**

ASSEMBLY MANUAL FOR ACCESSORIES

1. Przez przymiar nawiercić otwory wiertłem ø5 na wylot. Using the gauge drill ø5 holes through the profile.
2. Rozwiercić wszystkie otwory wiertłem ø8 do ścianki stykającej się z płytą. Enlarge the holes with ø8 drill to reach the wall touching the board.

ALUMAT PRZYMIAR DO RĄCZEK 10 MM BRUSH JIG FOR HANDLES 10 MM BRUSH nr 800602 NIEBIESKI BLUE

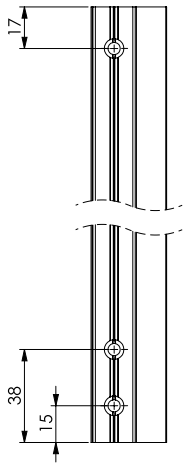

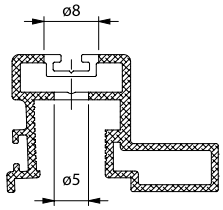

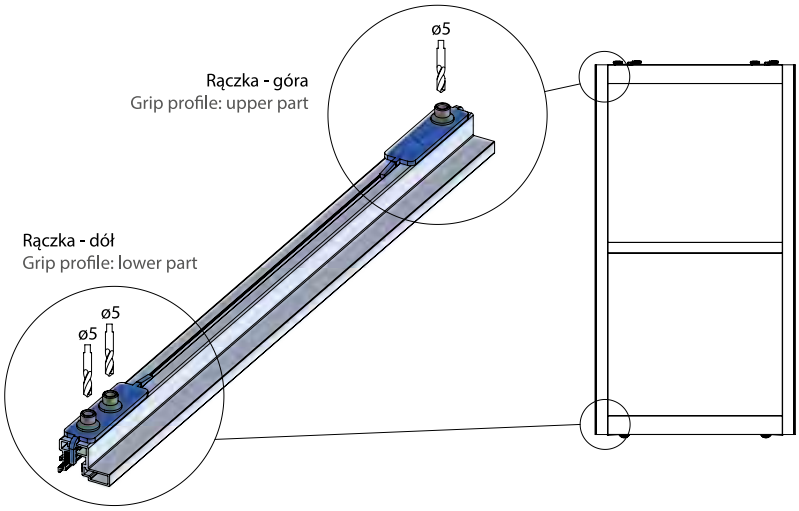

ALUMAT PRZYMIAR DO RĄCZEK 18 MM RAMA WIDE JIG FOR HANDLES 18 MM RAMA WIDE nr 800603 ZIELONY GREEN

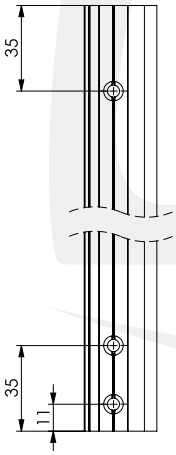

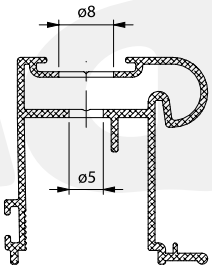

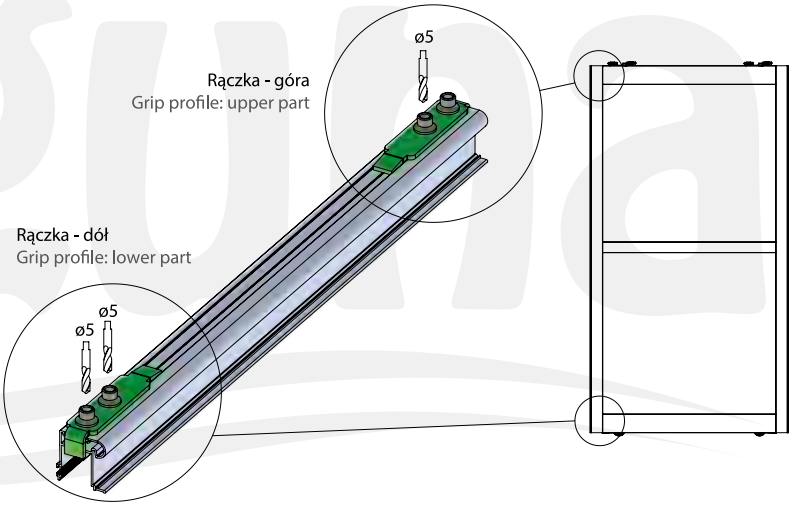

ALUMAT PRZYMIAR DO RĄCZEK 18 MM WIDE JIG FOR HANDLES 18 MM WIDE nr 800604 POMARAŃCZOWY ORANGE

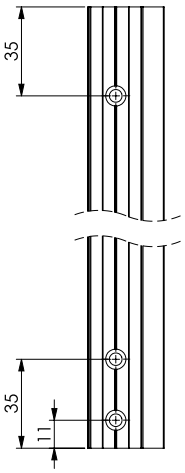

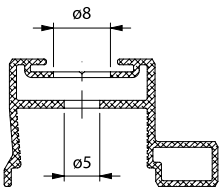

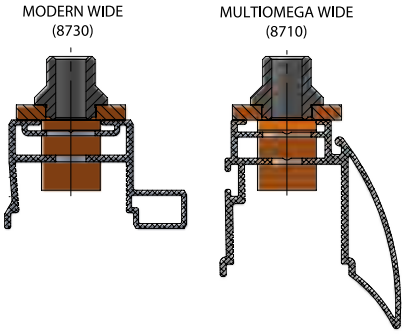

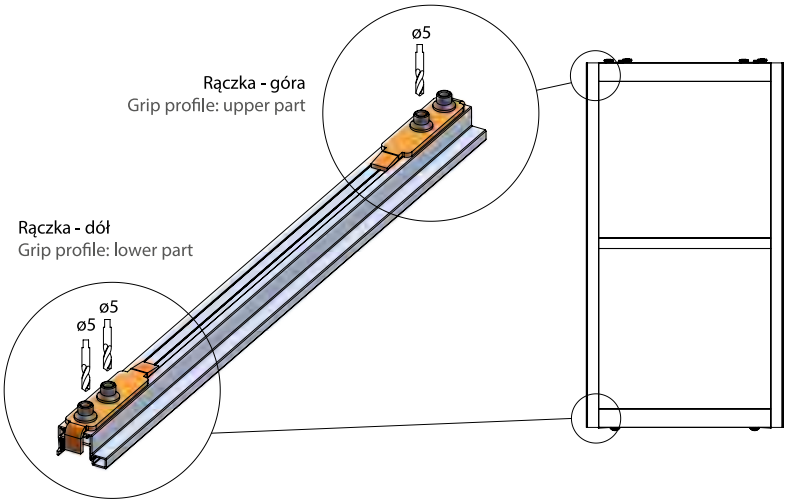

Laguna
POLSKA FABRYKA OKUĆ
POLISH HARDWARE FACTORY

Producent zastrzega sobie prawo dokonywania zmian wymiarów, kolorów, opisów we wszystkich produktach bez wcześniejszego zawiadomienia i podania przyczyny.

Producer has the rights to change the dimensions, colors, instructions in all products without any notice.

1. Przez przymiar nawiercić otwory wiertłem ø5 na wylot. Using the gauge drill ø5 holes through the profile.
2. Rozwiercić wszystkie otwory wiertłem ø8 do ścianki stykającej się z płytą. Enlarge the holes with ø8 drill to reach the wall touching the board.

ALUMAT PRZYMIAR DO RĄCZEK 18 MM JIG FOR HANDLES 18 MM

nr 800605 BIAŁY OCYNK WHITE ZINC

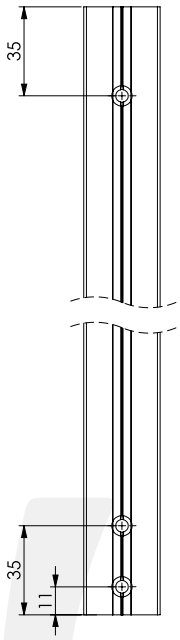

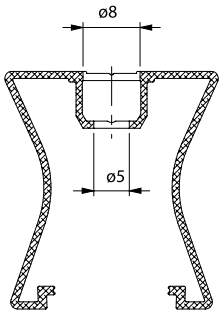

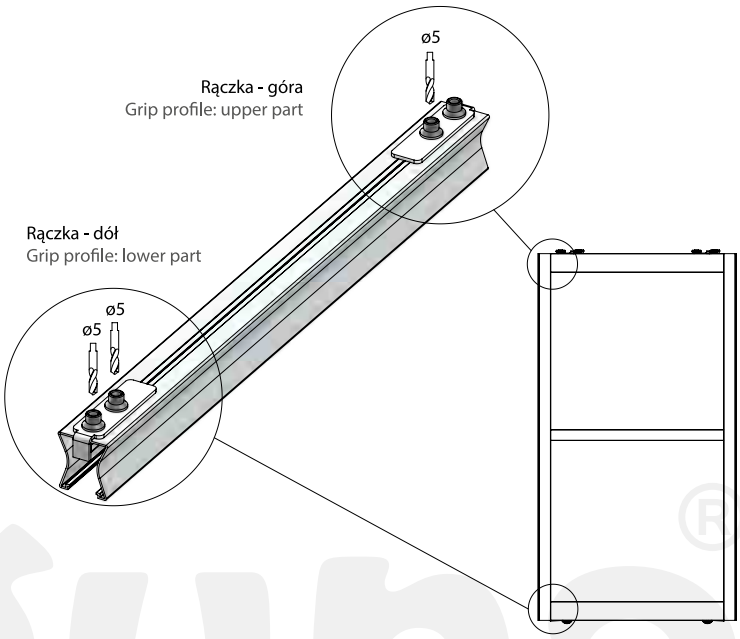

ALUMAT PRZYMIAR DO RĄCZEK 10 MM JIG FOR HANDLES 10 MM

nr 800606 ŻÓŁTY OCYNK YELLOW ZINC

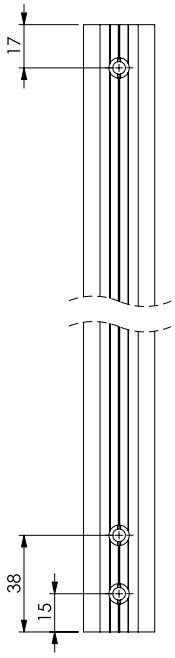

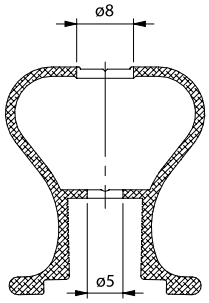

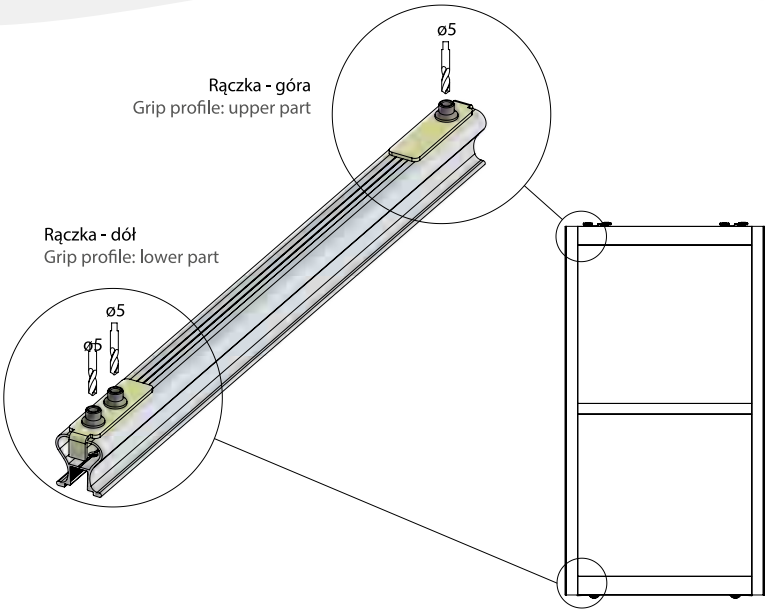

Producent zastrzega sobie prawo dokonywania zmian wymiarów, kolorów, opisów we wszystkich produktach bez wcześniejszego zawiadomienia i podania przyczyny.
Producer has the rights to change the dimensions, colors, instructions in all products without any notice.

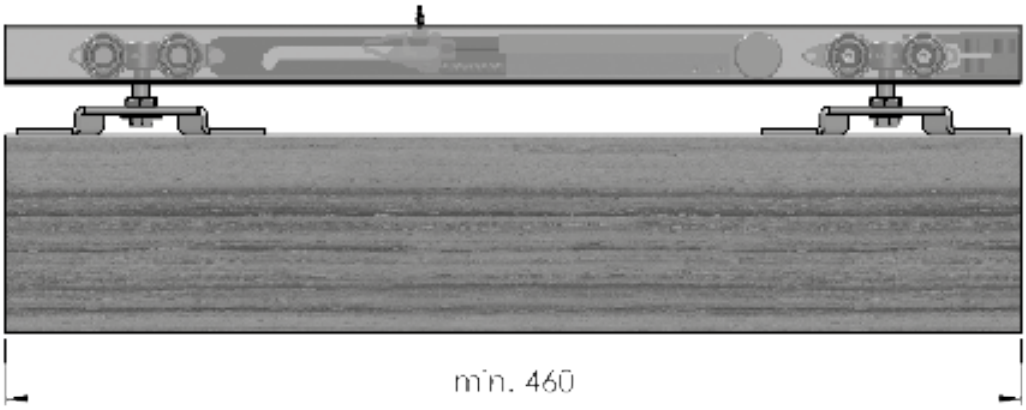

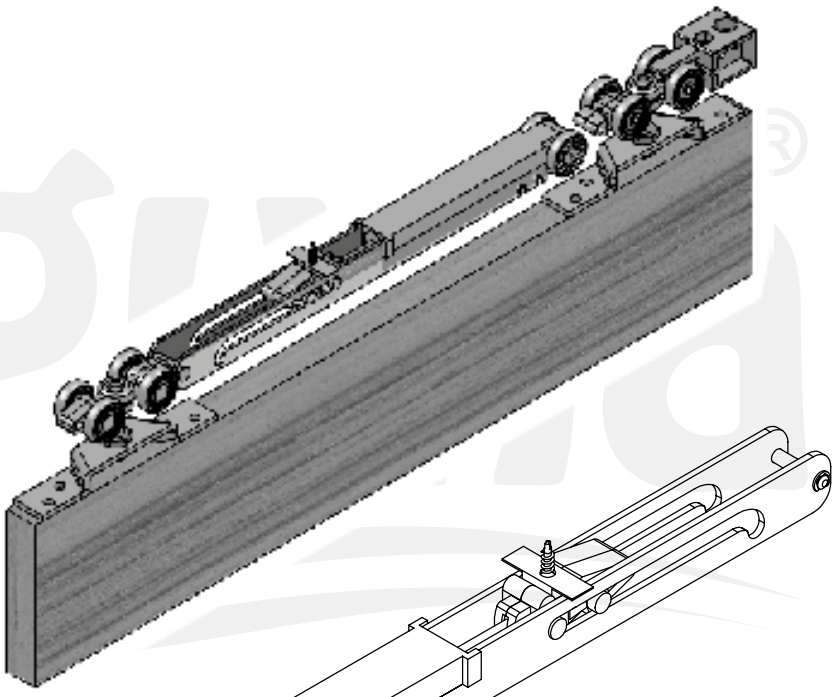

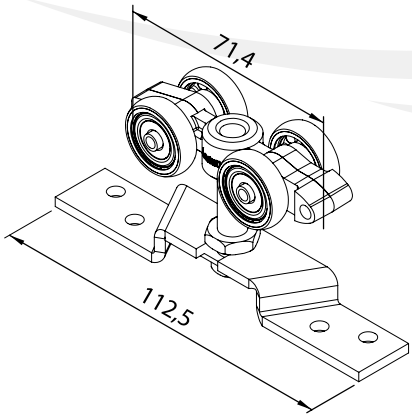

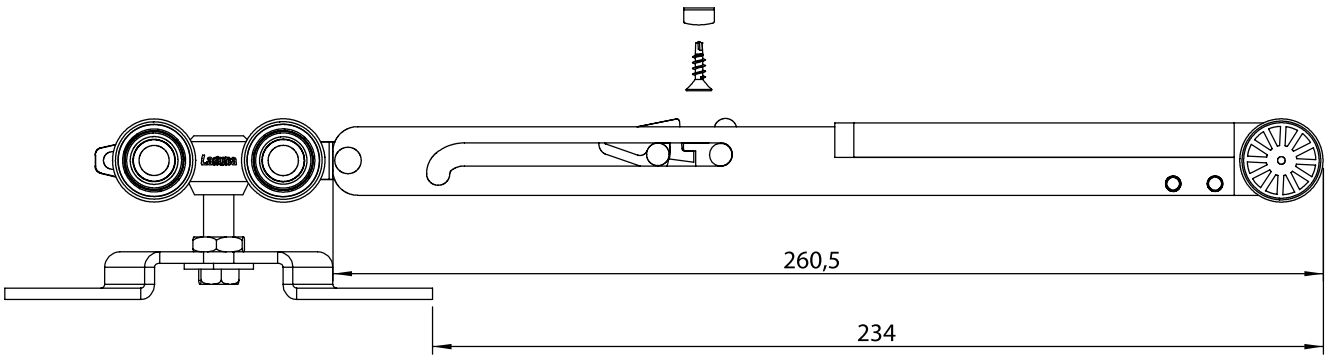

Producent zastrzega sobie prawo dokonywania zmian wymiarów, kolorów, opisów we wszystkich produktach bez wcześniejszego zawiadomienia i podania przyczyny.

Producer has the rights to change the dimensions, colors, instructions in all products without any notice.

1

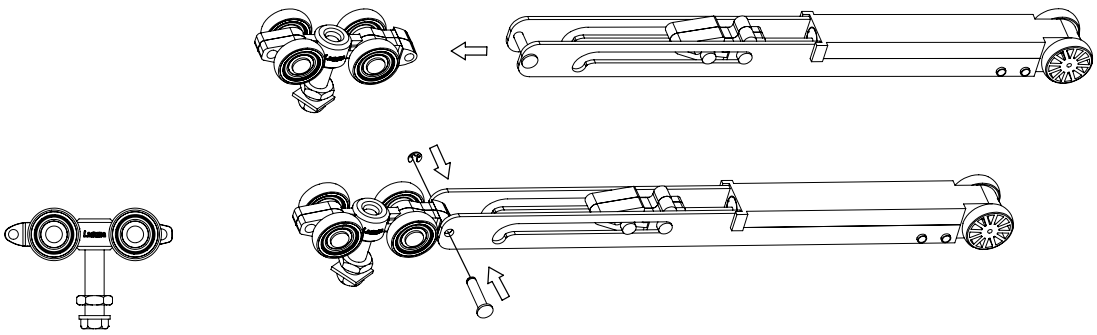

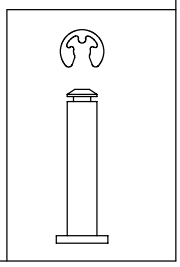

2

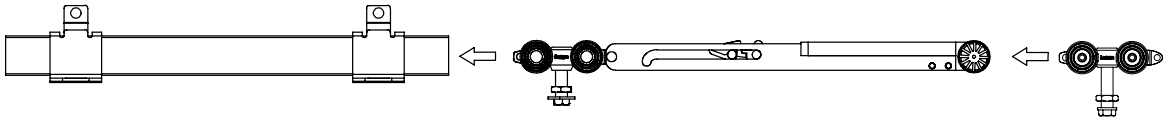

3

Opcja pierwsza Option one

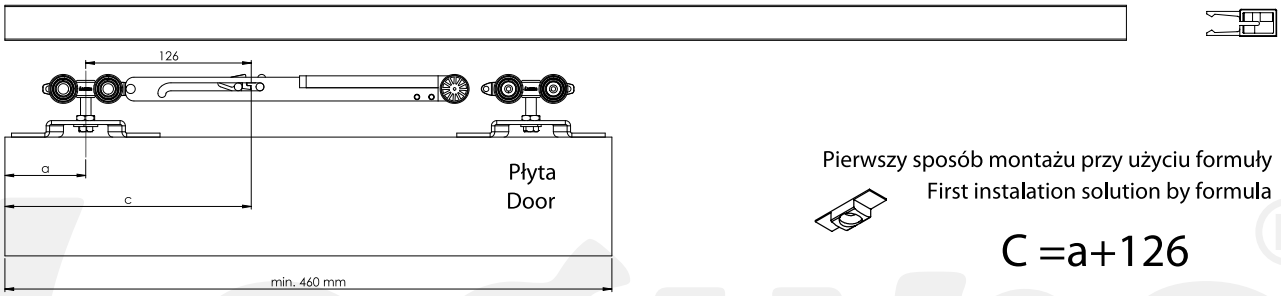

Pierwszy sposób montażu przy użyciu formuły
First instalation solution by formula

C =a+126

3

Opcja druga Option two

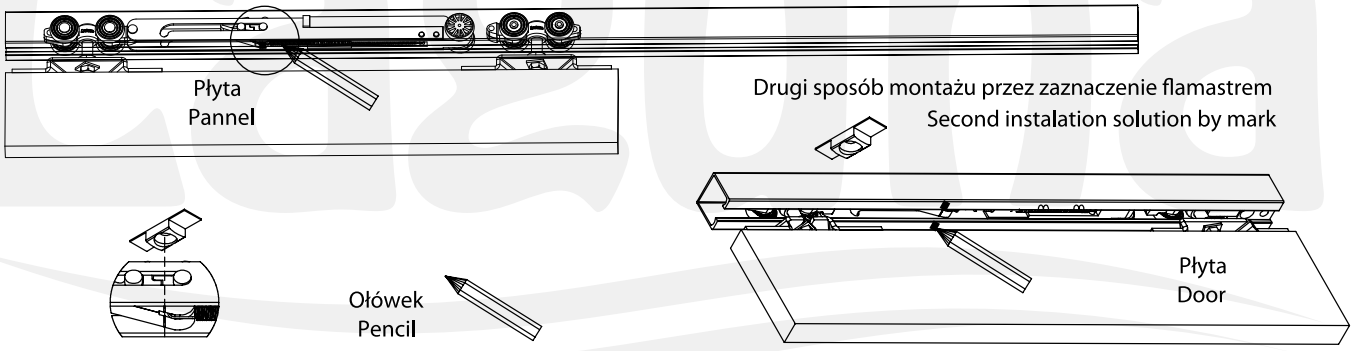

Drugi sposób montażu przez zaznaczenie flamastrem
Second instalation solution by mark

4

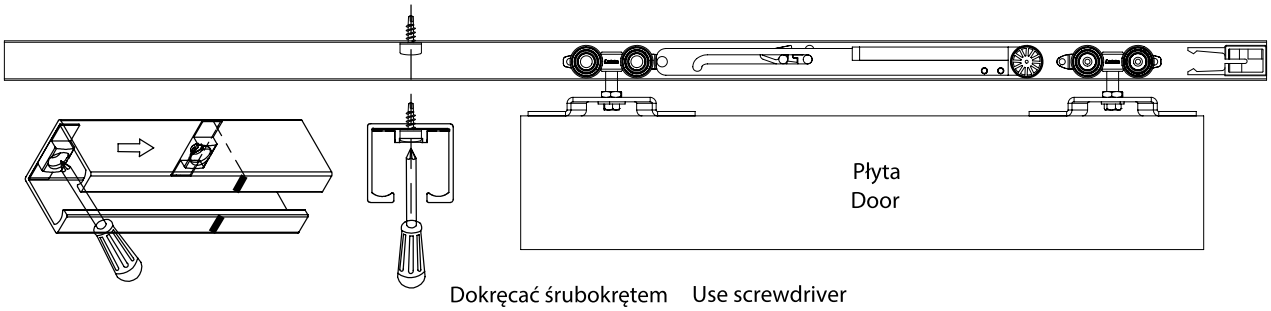

Dokręcać śrubokrętem Use screwdriver

5

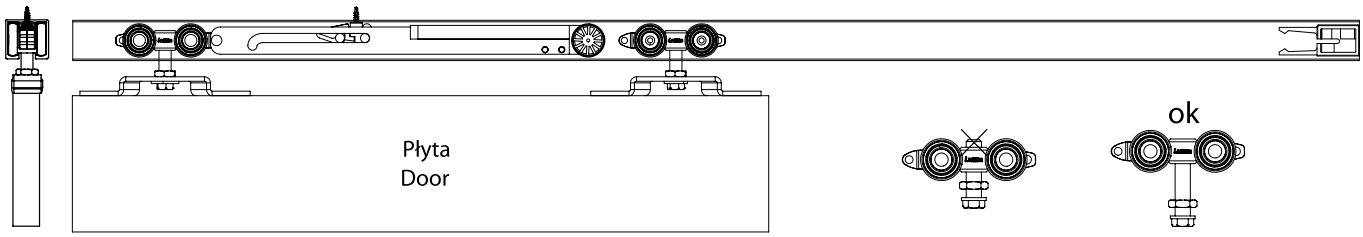

Producent zastrzega sobie prawo dokonywania zmian wymiarów, kolorów, opisów we wszystkich produktach bez wcześniejszego zawiadomienia i podania przyczyny.
Producer has the rights to change the dimensions, colors, instructions in all products without any notice.

EXPANDER FIX

SYSTEM ROZPOROWY WYRÓWNUJĄCY PŁYTĘ
PANEL STRAIGHTENING SYSTEM

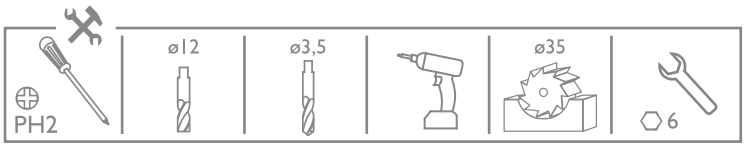

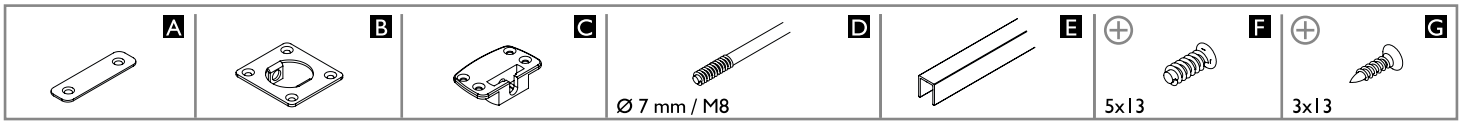

	Expander FIX	Expander FIX	Expander FIX
Nr katalogowy	**8704**	**8705**	**8706**
Przeznaczenie do płyt	już wypaczonych	już wypaczonych	już wypaczonych
Wymiar gniazda	Ø 35 mm	Ø 35 mm	Ø 35 mm
Wymiar frezowania gniazda (szerokoszć i głębokość)	12 x 13 mm	12 x 13 mm	12 x 13 mm
Grubość pręta	Ø 7 mm / M8	Ø 7 mm / M8	Ø 7 mm / M8
Długość pręta gwintowanego	1930 mm	2294 mm	2494 mm
Długość kompletu	1936 mm	2300 mm	2500 mm
Wysokość drzwi	2000-2500 mm	2380-2800 mm	2580-3000 mm
Regulacja	na środku pręta	na środku pręta	na środku pręta
Maskownica	tak	tak	tak

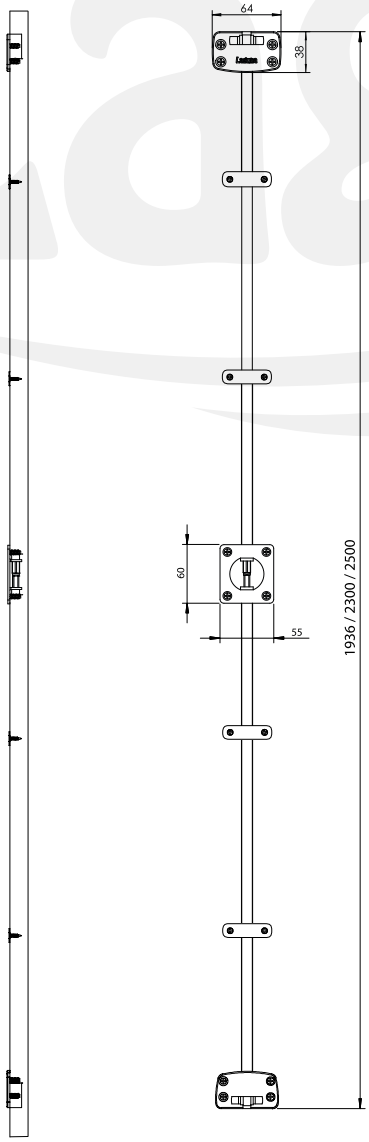

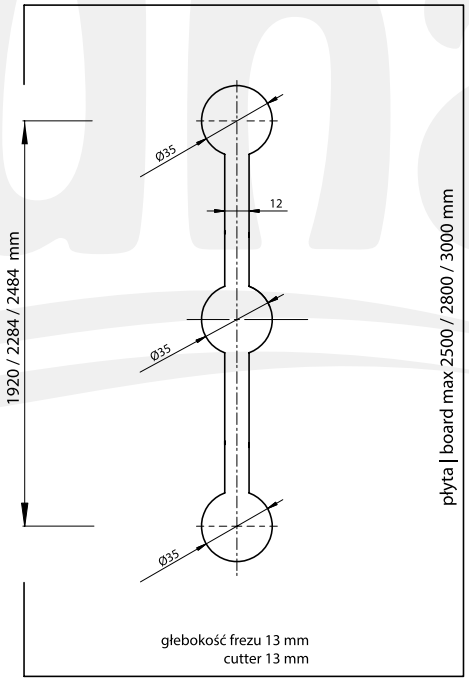

Producent zastrzega sobie prawo dokonywania zmian wymiarów, kolorów, opisów we wszystkich produktach bez wcześniejszego zawiadomienia i podania przyczyny.
Producer has the rights to change the dimensions, colors, instructions in all products without any notice.

EXPANDER FIX

SYSTEM ROZPOROWY WYRUWNUJĄCY PŁYTĘ
PANEL STRAIGHTENING SYSTEM

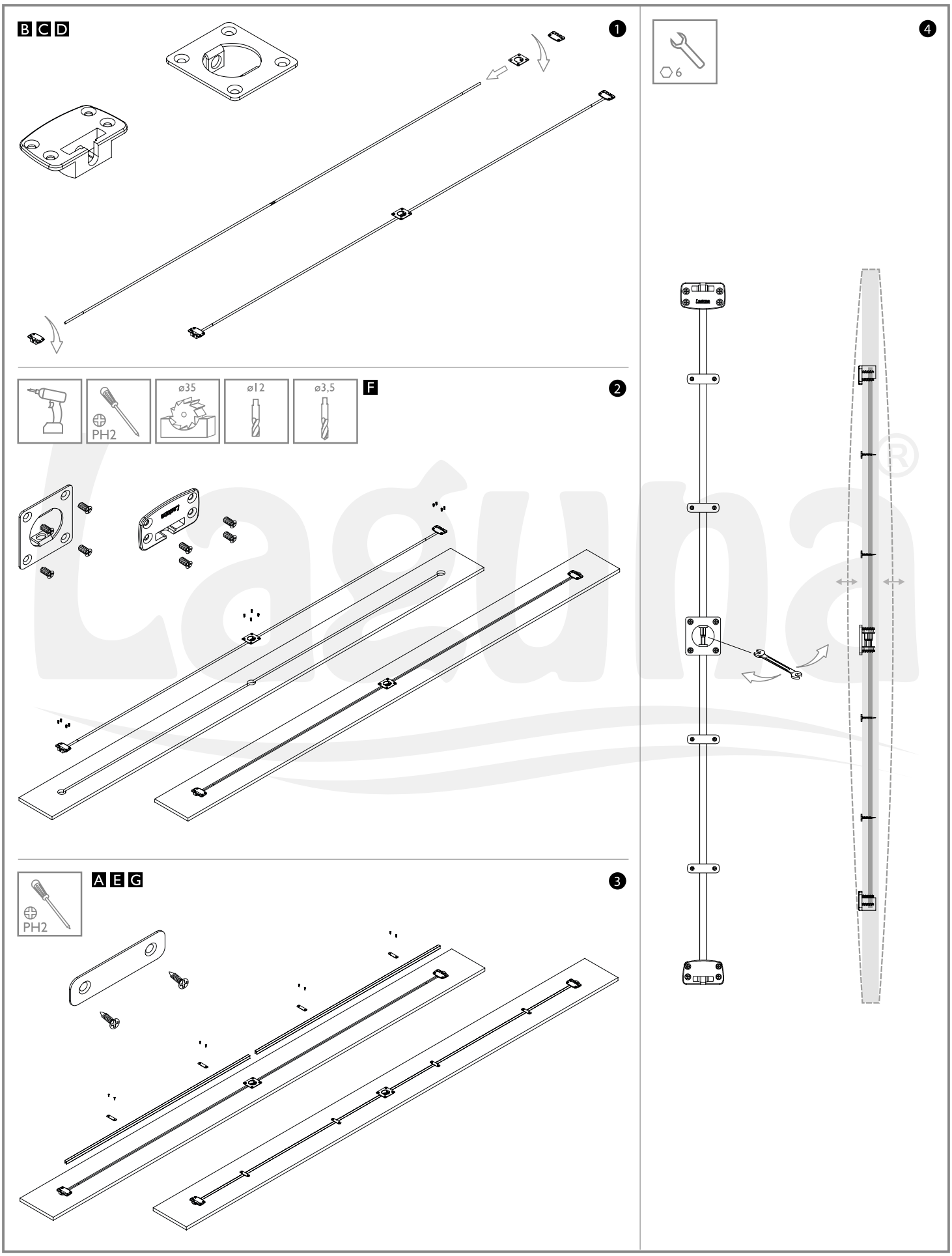

Producent zastrzega sobie prawo dokonywania zmian wymiarów, kolorów, opisów we wszystkich produktach bez wcześniejszego zawiadomienia i podania przyczyny.

Producer has the rights to change the dimensions, colors, instructions in all products without any notice.

EXPANDER MASK

SYSTEM ROZPOROWY WYRÓWNUJĄCY PŁYTĘ
PANEL STRAIGHTENING SYSTEM

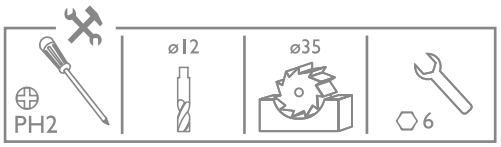

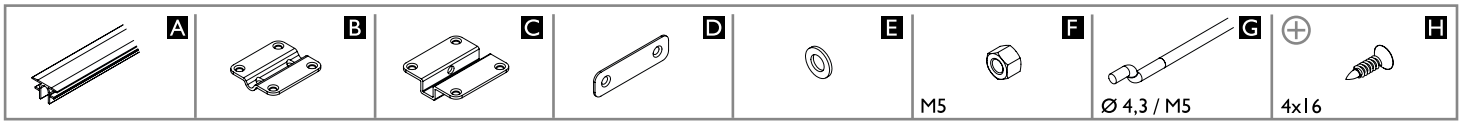

	Expander MASK
Nr katalogowy	**8708**
Przeznaczenie do płyt	zapobiega wypaczeniu, stabilizuje, maskuje
Wymiar gniazda	69 x 14 mm
Wymiar frezowania gniazda (szerokoszć i głębokość)	14 x 10 mm
Grubość pręta	Ø 4,3 mm / M5
Długość pręta gwintowanego	2x1000 mm
Długość kompletu	2004 mm
Wysokość drzwi	2100-2500 mm
Regulacja	z dwóch stron prętu
Maskownica	tak

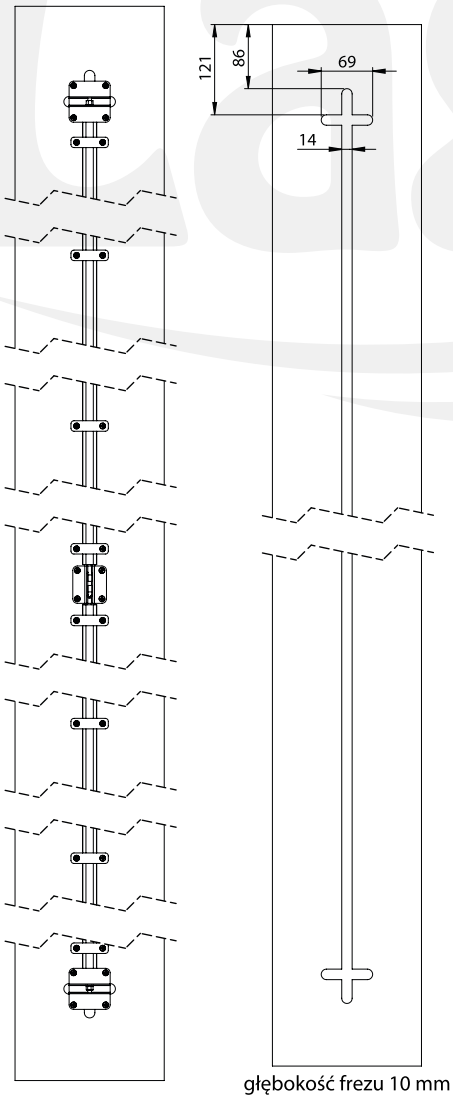

głębokość frezu 10 mm

B G 1.1

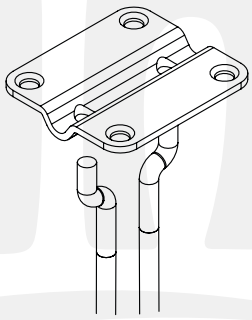

B G 1.2

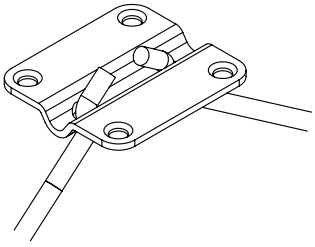

B G 1.3

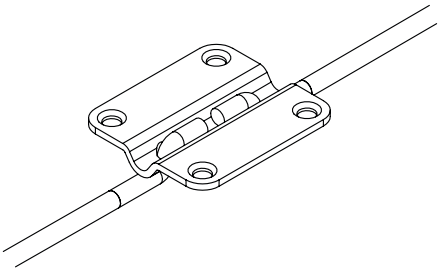

Producent zastrzega sobie prawo dokonywania zmian wymiarów, kolorów, opisów we wszystkich produktach bez wcześniejszego zawiadomienia i podania przyczyny.
Producer has the rights to change the dimensions, colors, instructions in all products without any notice.

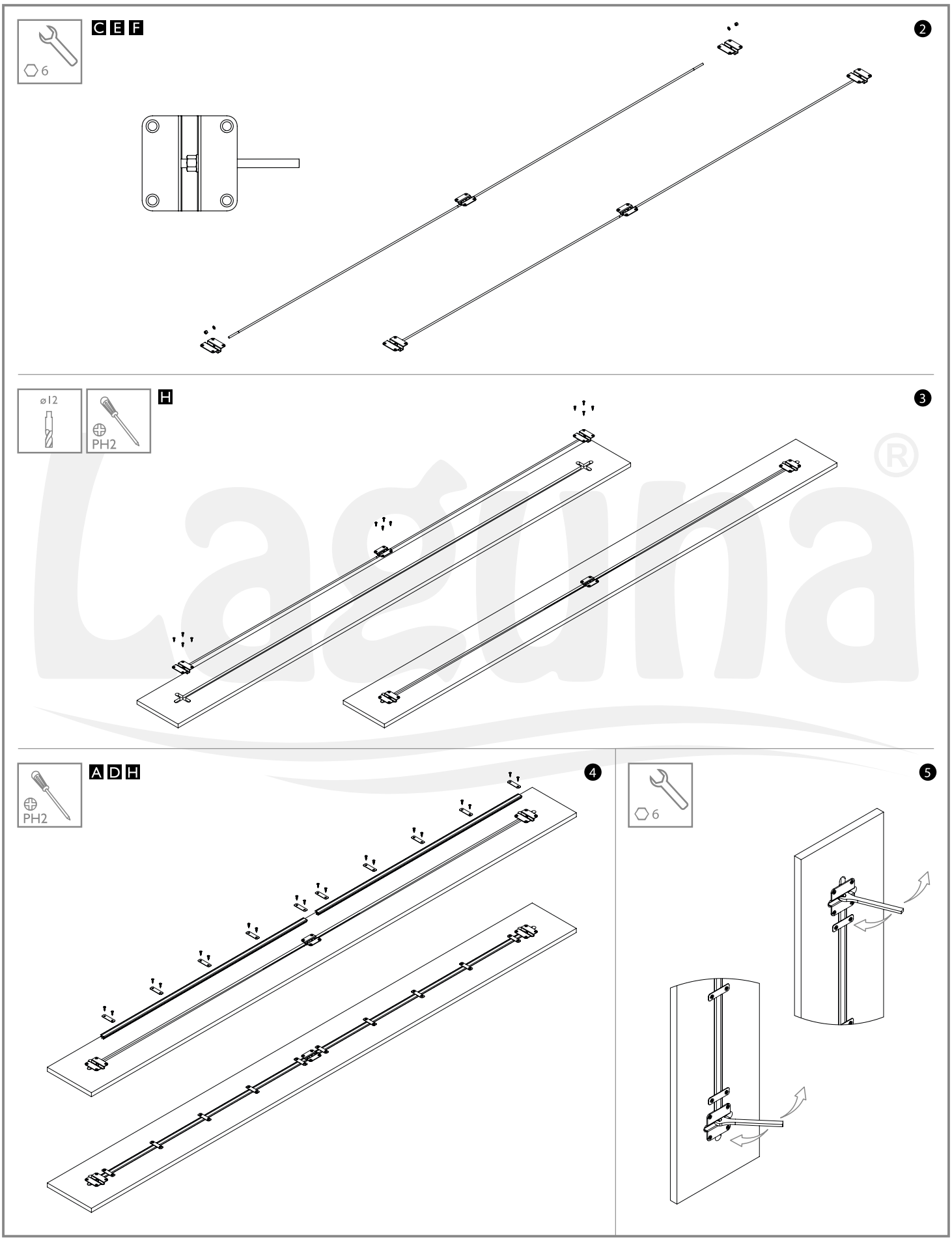

Producent zastrzega sobie prawo dokonywania zmian wymiarów, kolorów, opisów we wszystkich produktach bez wcześniejszego zawiadomienia i podania przyczyny.

Producer has the rights to change the dimensions, colors, instructions in all products without any notice.

EXPANDER STAB

SYSTEM ROZPOROWY WYRÓWNUJĄCY PŁYTĘ
PANEL STRAIGHTENING SYSTEM

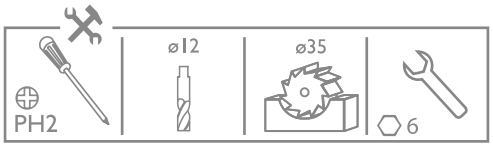

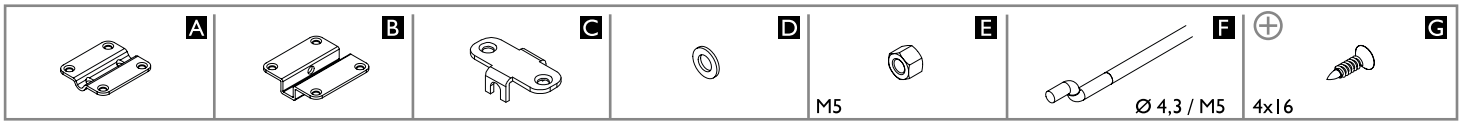

	Expander STAB
Nr katalogowy	**8707**
Przeznaczenie do płyt	zapobiega wypaczeniu, stabilizuje
Wymiar gniazda	69 x 14 mm
Wymiar frezowania gniazda (szerokoszć i głębokość)	14 x 10 mm
Grubość pręta	Ø4,3 mm / M5
Długość pręta gwintowanego	2x1000 mm
Długość kompletu	2004 mm
Wysokość drzwi	2100-2500 mm
Regulacja	z dwóch stron prętu
Maskownica	brak

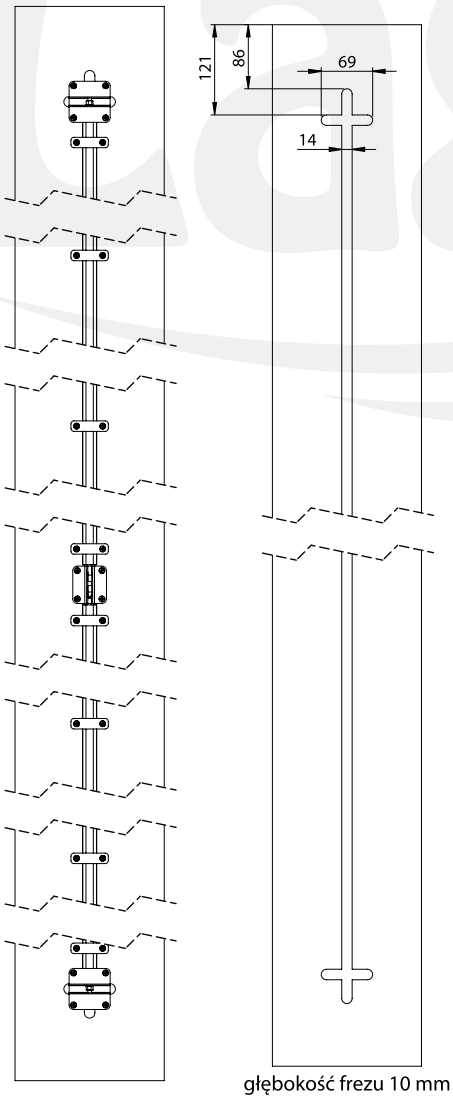

głębokość frezu 10 mm

A F 1.1

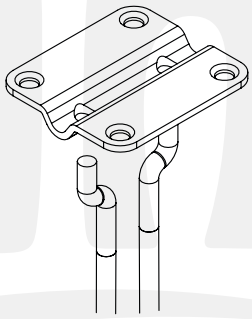

A F 1.2

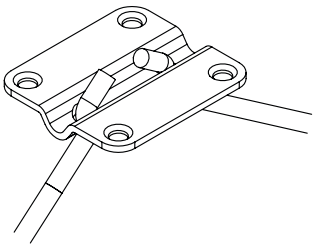

A F 1.3

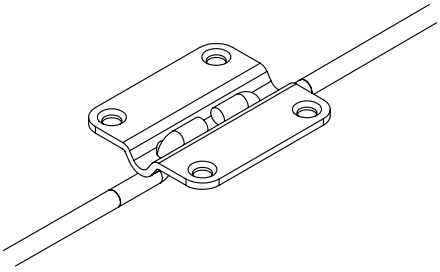

Producent zastrzega sobie prawo dokonywania zmian wymiarów, kolorów, opisów we wszystkich produktach bez wcześniejszego zawiadomienia i podania przyczyny.
Producer has the rights to change the dimensions, colors, instructions in all products without any notice.

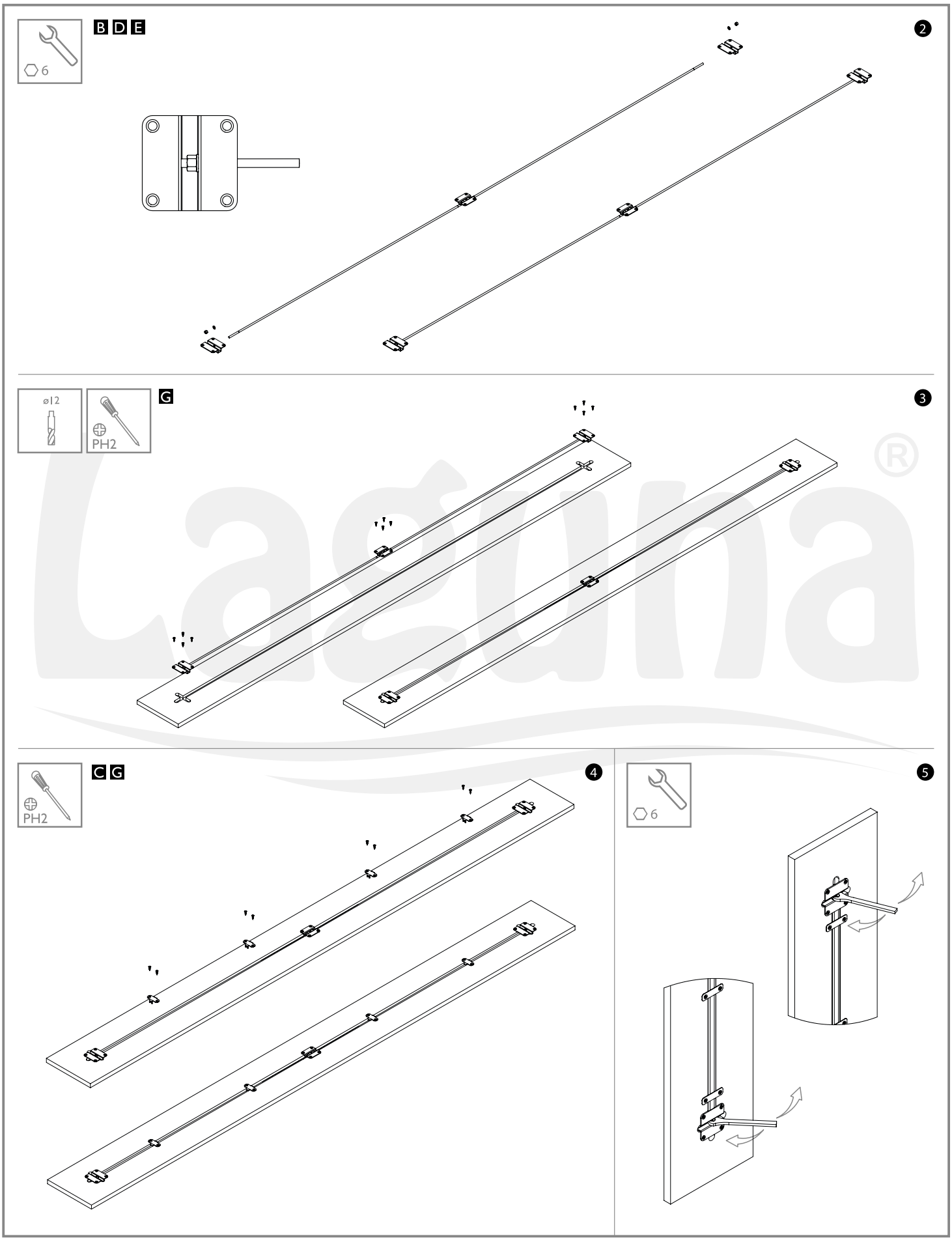

Producent zastrzega sobie prawo dokonywania zmian wymiarów, kolorów, opisów we wszystkich produktach bez wcześniejszego zawiadomienia i podania przyczyny.

Producer has the rights to change the dimensions, colors, instructions in all products without any notice.

Samodomykacz do drzwi przesuwnych w systemach aluminiowych i stalowych wyhamowuje i delikatnie domyka drzwi w skrajne położenie. Urządzenie zapobiega uszkodzeniu drzwi przy silnym przesuwaniu, spełnia rolę stopera przy pochyłej podłodze. Dzięki temu nie ma konieczności wklejania pozycjonera.

Soft closing system restrains and shuts the sliding aluminium and steel doors for high furnishings. The fixture prevents the demage of doors while hard sliding. It also stops the doors when the floor is slanting. It is installed instead of positioner.

Gama

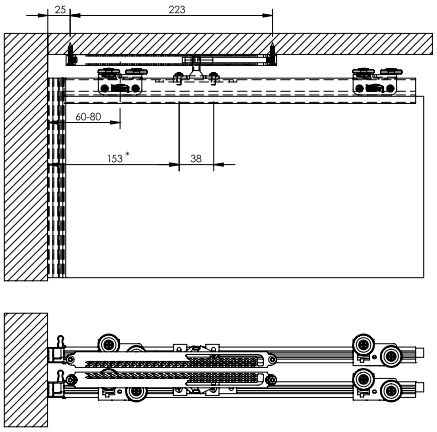

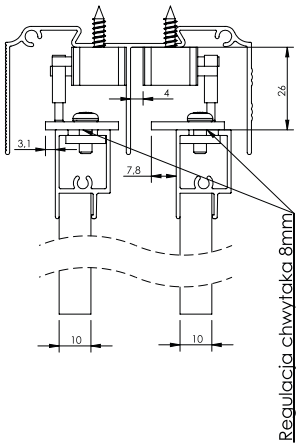

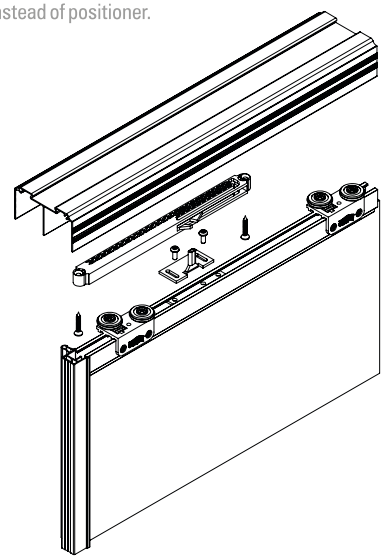

Omega, Multiomega, Intero

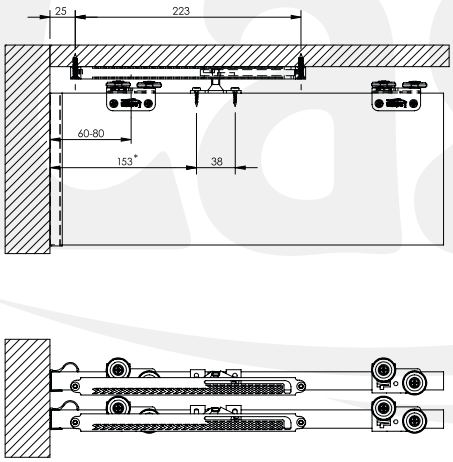

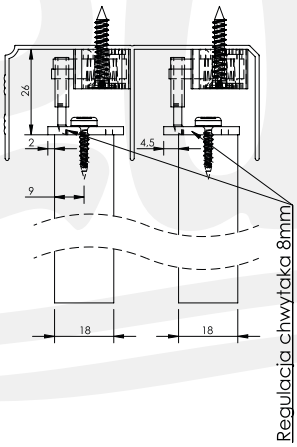

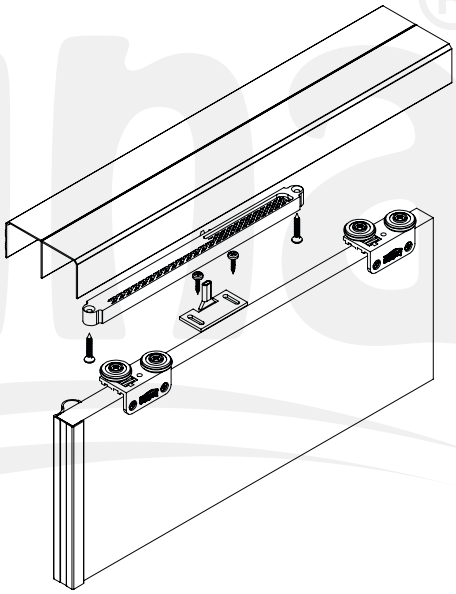

Rama, Rama Plus, Multiomega, Intero

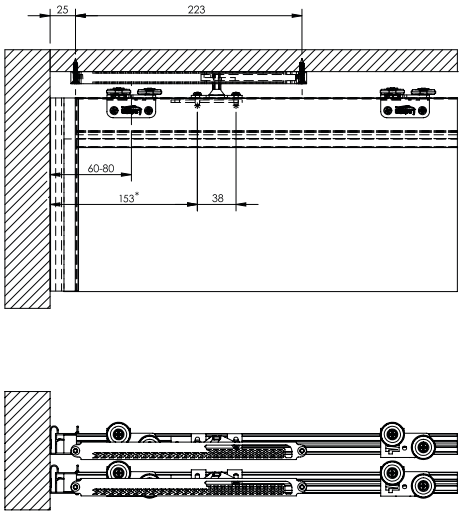

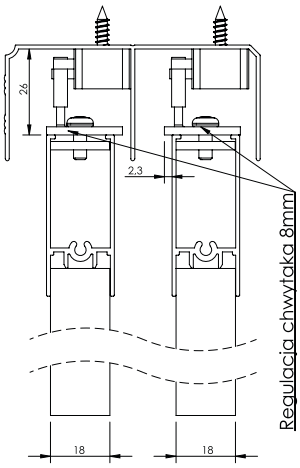

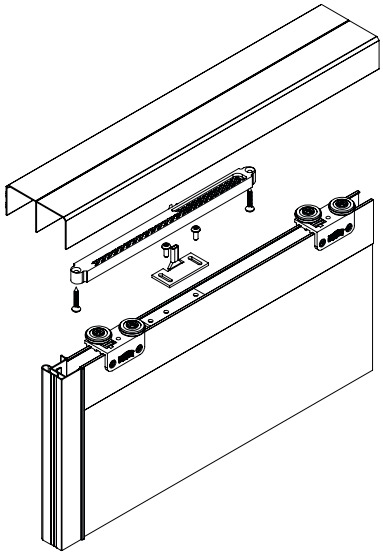

Laguna
POLSKA FABRYKA OKUĆ
POLISH HARDWARE FACTORY

Producent zastrzega sobie prawo dokonywania zmian wymiarów, kolorów, opisów we wszystkich produktach bez wcześniejszego zawiadomienia i podania przyczyny.

Producer has the rights to change the dimensions, colors, instructions in all products without any notice.

CENTRO 40
Samodomykacz
Softcloser

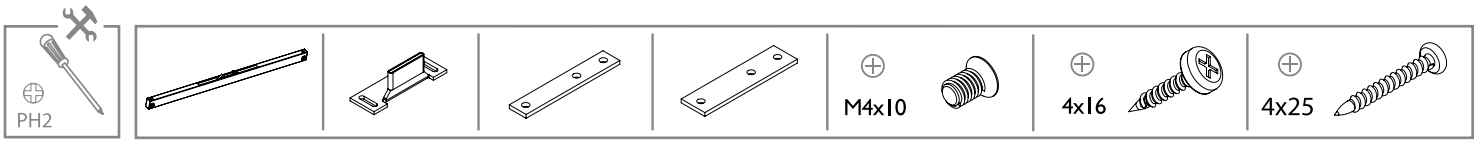

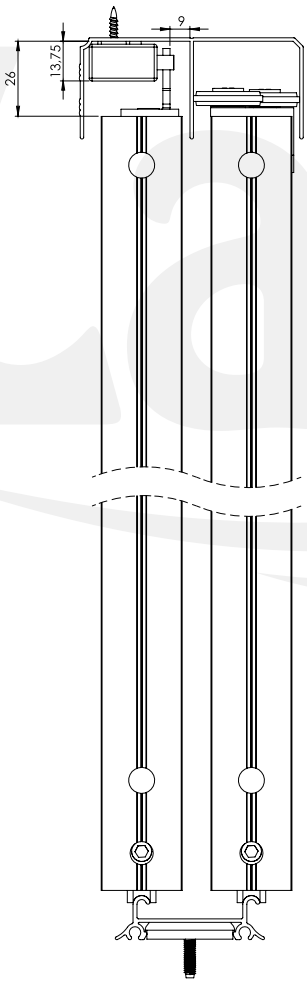

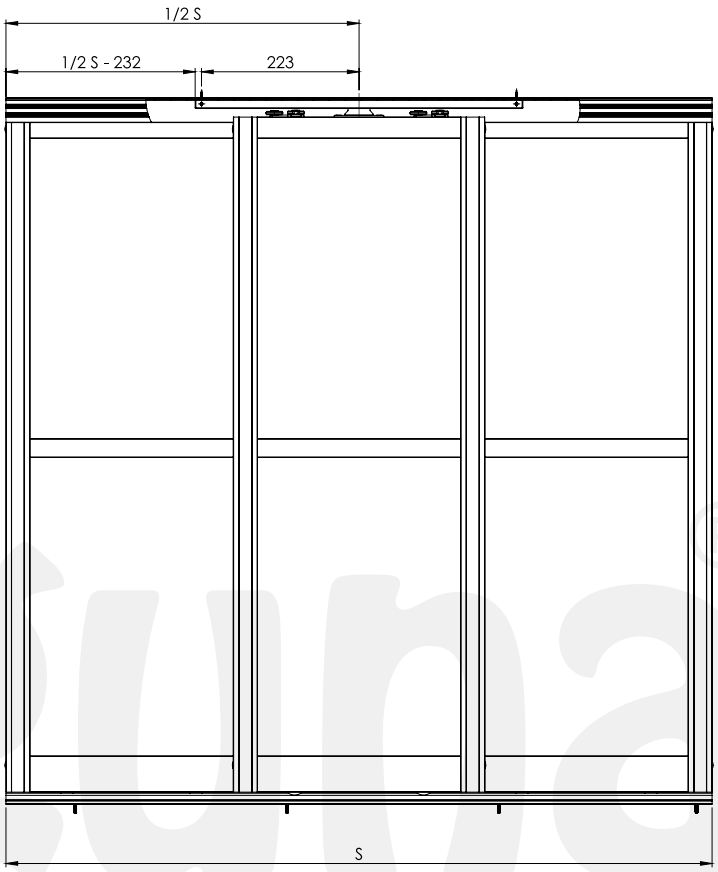

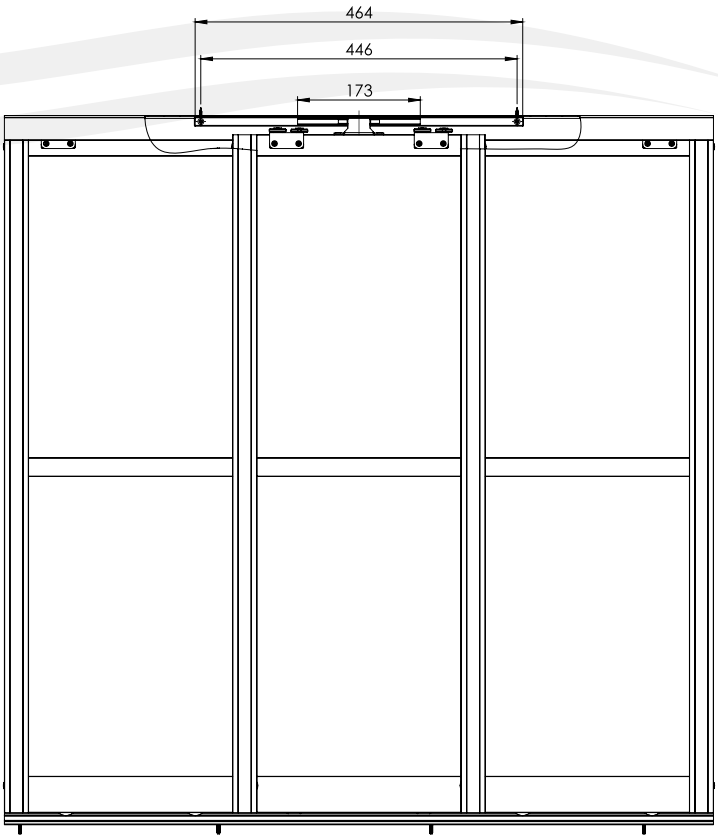

Producent zastrzega sobie prawo dokonywania zmian wymiarów, kolorów, opisów we wszystkich produktach bez wcześniejszego zawiadomienia i podania przyczyny.
Producer has the rights to change the dimensions, colors, instructions in all products without any notice.

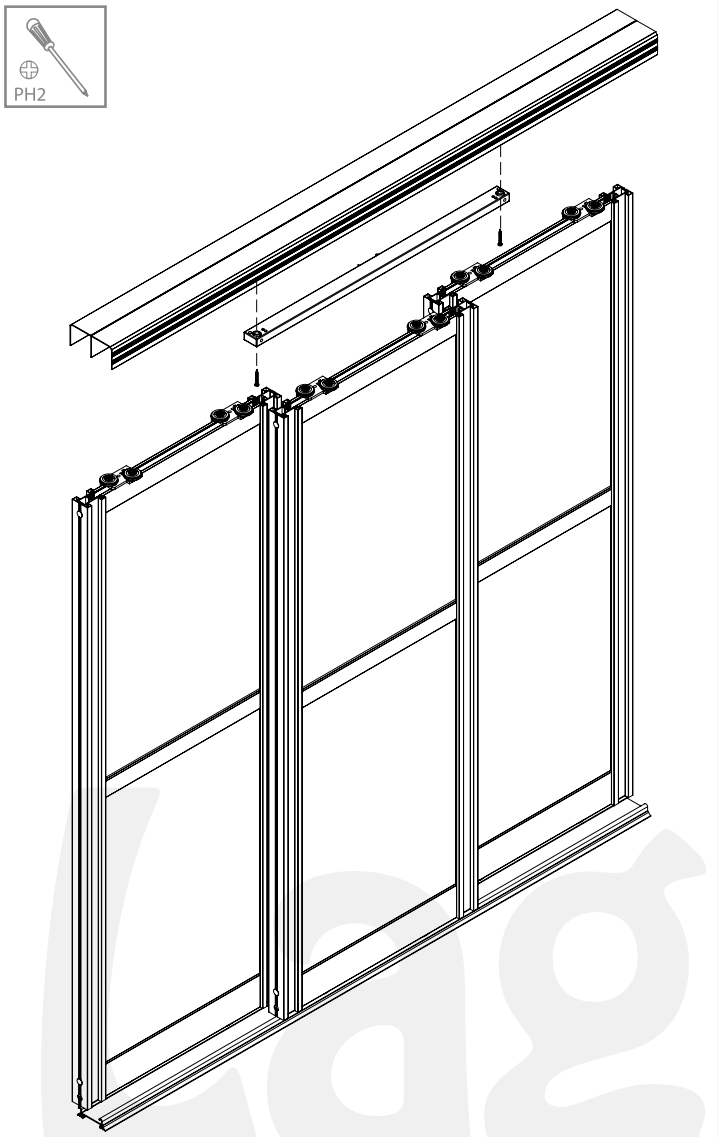

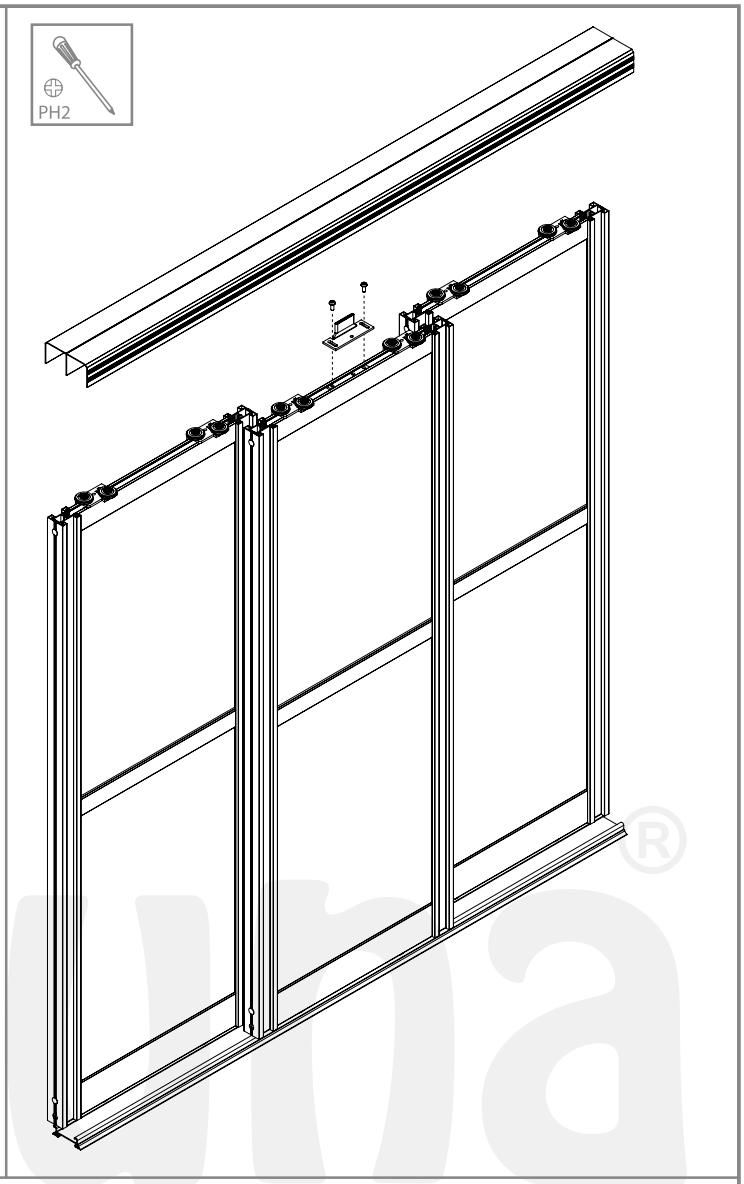

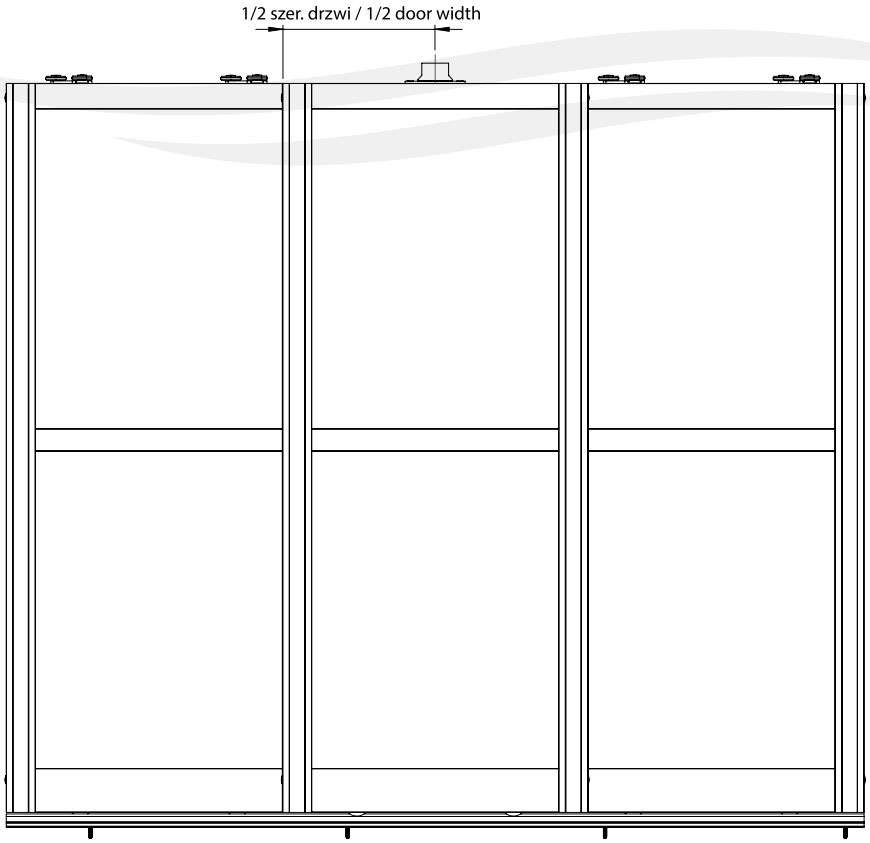

Producent zastrzega sobie prawo dokonywania zmian wymiarów, kolorów, opisów we wszystkich produktach bez wcześniejszego zawiadomienia i podania przyczyny.

Producer has the rights to change the dimensions, colors, instructions in all products without any notice.

RĄCZKA RELINGOWA
RELING HANDLE

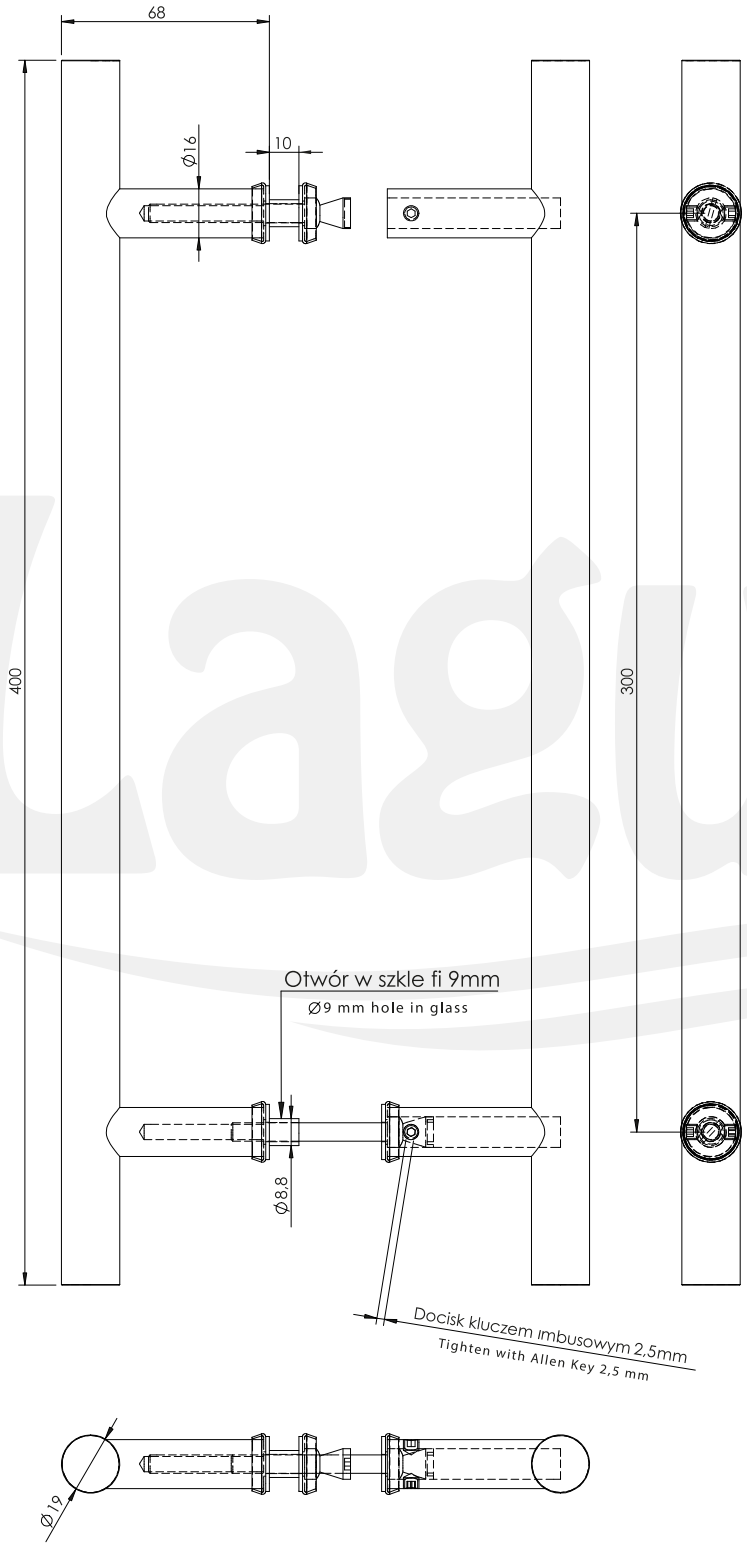

Producent zastrzega sobie prawo dokonywania zmian wymiarów, kolorów, opisów we wszystkich produktach bez wcześniejszego zawiadomienia i podania przyczyny.
Producer has the rights to change the dimensions, colors, instructions in all products without any notice.

BS Typ 101

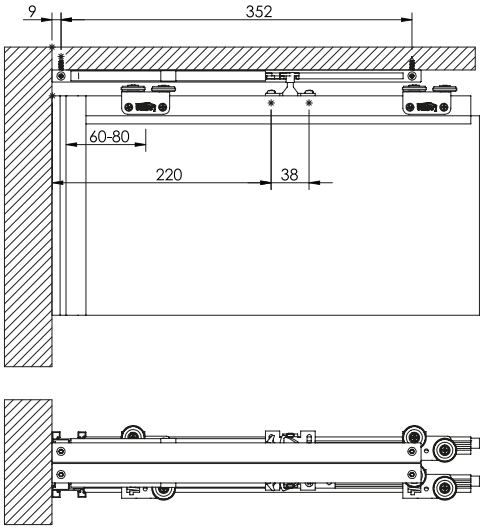

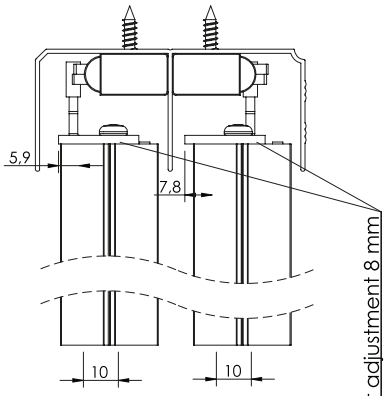

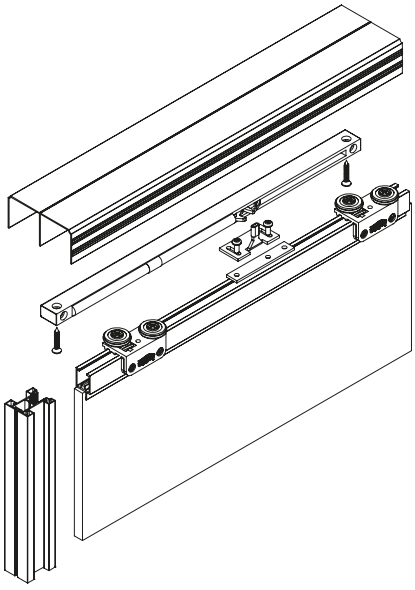

BS Typ 104

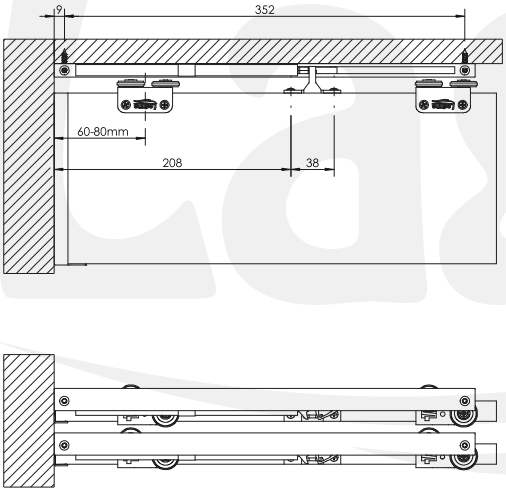

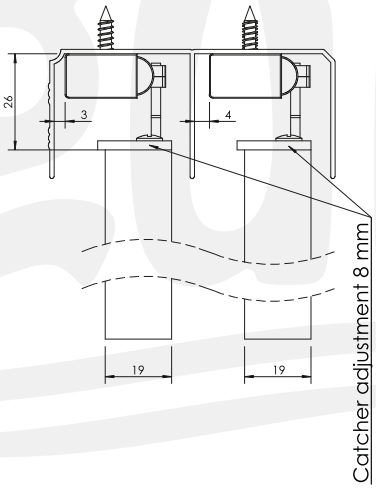

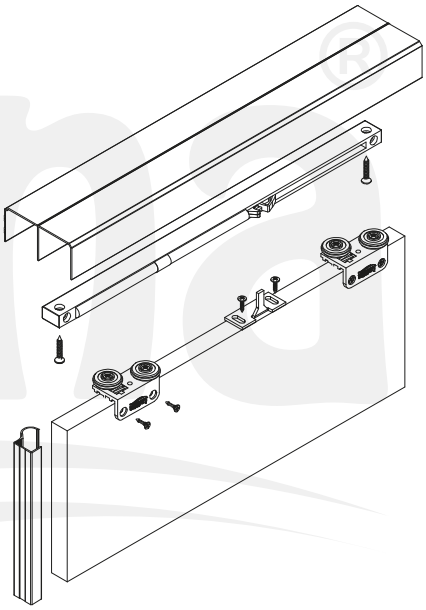

BS Typ 102

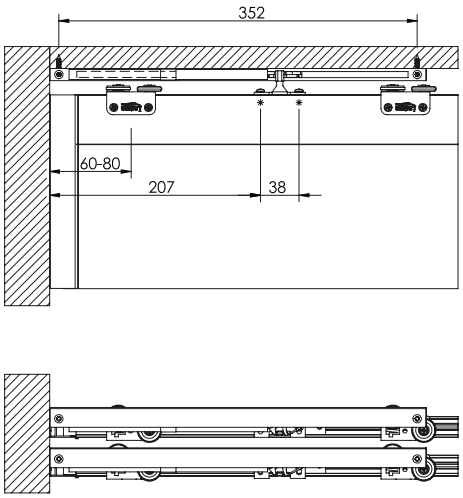

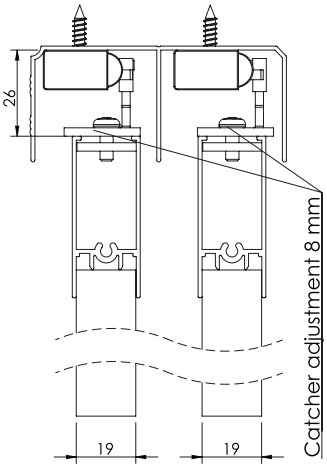

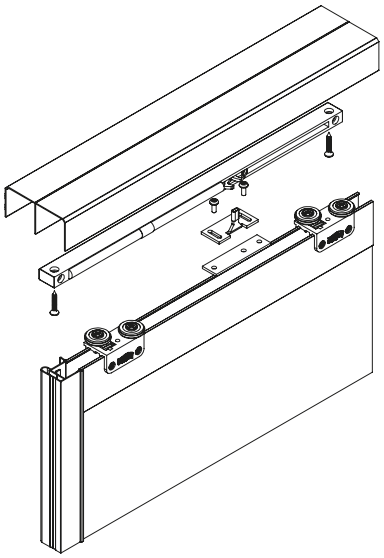

Laguna
POLSKA FABRYKA OKUĆ
POLISH HARDWARE FACTORY

Producent zastrzega sobie prawo dokonywania zmian wymiarów, kolorów, opisów we wszystkich produktach bez wcześniejszego zawiadomienia i podania przyczyny.

Producer has the rights to change the dimensions, colors, instructions in all products without any notice.

Producent zastrzega sobie prawo dokonywania zmian wymiarów, kolorów, opisów we wszystkich produktach bez wcześniejszego zawiadomienia i podania przyczyny.
Producer has the rights to change the dimensions, colors, instructions in all products without any notice.

NOTATKI
notes

Producent zastrzega sobie prawo dokonywania zmian wymiarów, kolorów, opisów we wszystkich produktach bez wcześniejszego zawiadomienia i podania przyczyny.

Producer has the rights to change the dimensions, colors, instructions in all products without any notice.

Producent zastrzega sobie prawo dokonywania zmian wymiarów, kolorów, opisów we wszystkich produktach bez wcześniejszego zawiadomienia i podania przyczyny.
Producer has the rights to change the dimensions, colors, instructions in all products without any notice.

Laguna®

POLSKA FABRYKA OKUĆ
POLISH HARDWARE FACTORY

Laguna Fabryka Okuć
ul. Maszynowa 32 A
80-298 Gdańsk
www.laguna.pl

1908